АРЕНА
ПРОЕКТНЫЙ ИНСТИТУТ

129090 | МОСКВА | ГИЛЯРОВСКОГО 5 | ООО «ПИ «АРЕНА» | +7 495 641 23 17 | PIARENA.RU | INFO@PIARENA.RU

Свидетельство № СРО-П-218-15012021от 18.06.2021

ЗАКАЗЧИК:
ООО «СЕВЕРНАЯ СТРОИТЕЛЬНАЯ КОМПАНИЯ»

«Взрослая поликлиника на 750 посещений для южной части г. Новый Уренгой, в том числе затраты на проектно-изыскательские работы»

РАБОЧАЯ ДОКУМЕНТАЦИЯ

Система внутреннего электроосвещения и силового оборудования

ШИФР ПРОЕКТА: 292/08/23-Р-ЭОМ

Изм.	№ док	Подпись	Дата
1	16-0724		07.2024
2	95-0425		04.2025
3	102-0525		05.2025
4	105-0625		06.2025

МОСКВА 2024 г.

ИНН 7705966276 | КПП 770201001 | | ОГРН 1117746844698 | ОКПО 37164216

АРЕНА
ПРОЕКТНЫЙ ИНСТИТУТ

129090 | МОСКВА | ГИЛЯРОВСКОГО 5 | ООО «ПИ «АРЕНА» | +7 495 641 23 17 | PIARENA.RU | INFO@PIARENA.RU

Свидетельство № СРО-П-218-15012021от 18.06.2021

ЗАКАЗЧИК:
ООО «СЕВЕРНАЯ СТРОИТЕЛЬНАЯ КОМПАНИЯ»

«Взрослая поликлиника на 750 посещений для южной части г. Новый Уренгой, в том числе затраты на проектно-изыскательские работы»

РАБОЧАЯ ДОКУМЕНТАЦИЯ

Система внутреннего электроосвещения и силового оборудования

ШИФР ПРОЕКТА: 292/08/23-Р-ЭОМ

Генеральный директор	Бекмухамедов Е.Е.
Главный инженер проекта	Матвеев С.Ю.
Главный архитектор проекта	Пчелина Л.Е.

МОСКВА 2024 г.

ООО «ВПК»

Заказчик - ООО «ПИ «АРЕНА»

«Взрослая поликлиника на 750 посещений
для южной части г. Новый Уренгой,
в том числе затраты на проектно-изыскательские работы»

РАБОЧАЯ ДОКУМЕНТАЦИЯ

Система внутреннего электроосвещения и силового оборудования

292/08/23-Р-ЭОМ

2024

ООО «ВПК»

Заказчик - ООО «ПИ «АРЕНА»

«Взрослая поликлиника на 750 посещений
для южной части г. Новый Уренгой,
в том числе затраты на проектно-изыскательские работы»

РАБОЧАЯ ДОКУМЕНТАЦИЯ

Система внутреннего электроосвещения и силового оборудования

292/08/23-Р-ЭОМ

Генеральный директор Е. С. Рубайко

Главный инженер проекта А.Ю. Баклыков

2024

Разрешение	Обозначение	292/08/23-Р-ЭОМ
16-0724	Наименование объекта строительства	«Взрослая поликлиника на 750 посещений для южной части г. Новый Уренгой, в том числе затраты на проектно-изыскательские работы»

Изм.	Лист	Содержание изменения	Код	Примечание
1	44	Добавлена маркировка светильника над входами	4	Заменен
1	48	Добавлена маркировка светильника над входами	4	Заменен
1	71	Уточнены технические решения	4	Заменен
1	72	Уточнены технические решения	4	Заменен
1	73	Уточнены технические решения	4	Заменен
1	74	Уточнены технические решения	4	Заменен
1	75	Уточнены технические решения	4	Заменен
1	77	Уточнены технические решения	4	Заменен
1	СО	Откорректированы объемы	4	Заменен

Согласовано:

Н. Контр.	Орлова	07.24

Изм. внес	Караванский		07.2024	ООО "ВПК"	Лист	Листов
Составил	Караванский		07.2024		1	1
ГИП	Баклыков		07.2024			

Разрешение	Обозначение	292/08/23-Р-ЭОМ
95-0425	Наименование объекта строительства	«Взрослая поликлиника на 750 посещений для южной части г. Новый Уренгой, в том числе затраты на проектно-изыскательские работы»

Изм.	Лист	Содержание изменения	Код	Примечание
2	1-83	Уточнение технический решений	4	Заменен

Согласовано:		
Н. Контр.	Орлова	04.25

Изм. внес	Караванский		04.2025	ООО "ВПК"	Лист	Листов
Составил	Караванский		04.2025		1	1
ГИП	Баклыков		04.2025			

Разрешение	Обозначение	292/08/23-Р-ЭОМ
105-0625	Наименование объекта строительства	«Взрослая поликлиника на 750 посещений для южной части г. Новый Уренгой, в том числе затраты на проектно-изыскательские работы»

Изм.	Лист	Содержание изменения	Код	Примечание
3	1	Внесены отметки об изменении в ведомость рабочих чертежей основного комплекта	4	Заменен
	42	Добавлено примечание		
	44	Добавлено расположение щита ЩУО		
	81	Уточнены технические решения		

Согласовано:

Н. Контр.	Орлова	06.25

Изм. внес	Караванский		06.2025	ООО "ВПК"	Лист	Листов
Составил	Караванский		06.2025		1	1
ГИП	Баклыков		06.2025			

Разрешение	Обозначение	292/08/23-Р-ЭОМ
105-0625	Наименование объекта строительства	«Взрослая поликлиника на 750 посещений для южной части г. Новый Уренгой, в том числе затраты на проектно-изыскательские работы»

Изм.	Лист	Содержание изменения	Код	Примечание
4	1	Внесены отметки об изменении в ведомость рабочих чертежей основного комплекта	4	Заменен
4	2	Добавлена информация о направлении ввода и вывода кабелей, о цоколе, на который установлен щит, о необходимости защитного кожуха. Откорректированы нагрузки с учётом архитектурного освещения. Изменена марка вводного кабеля	4	Заменен
4	3	Добавлена информация о направлении ввода и вывода кабелей, о цоколе, на который установлен щит, о необходимости защитного кожуха. Откорректированы нагрузки с учётом архитектурного освещения. Изменена марка вводного кабеля	4	Заменен
4	4	Добавлена информация о направлении ввода и вывода кабелей, о цоколе, на который установлен щит, о необходимости защитного кожуха	4	Заменен
4	5	Добавлена информация о направлении ввода и вывода кабелей, о цоколе, на который установлен щит, о необходимости защитного кожуха	4	Заменен
4	6	Добавлена информация о направлении ввода и вывода кабелей, о цоколе, на который установлен щит, о необходимости защитного кожуха	4	Заменен
4	42.1	Добавлена информация о направлении ввода и вывода кабелей, о цоколе, на который установлен щит, о необходимости защитного кожуха. Расписаны панели	4	Заменен
4	43	Добавлены условные обозначения	4	Заменен
4	44	Добавлены условные обозначения. Откорректирована маркировка щита	4	Заменен
4	45	Добавлены условные обозначения	4	Заменен
4	46	Добавлены условные обозначения	4	Заменен
4	47	Добавлены условные обозначения	4	Заменен
4	48	Добавлены условные обозначения	4	Заменен
4	55	Добавлены условные обозначения	4	Заменен
4	56	Добавлены условные обозначения	4	Заменен

Согласовано:

Орлова		06.25
Н. Контр.		

Изм. внес	Караванский		06.2025	ООО "ВПК"	Лист	Листов
Составил	Караванский		06.2025		1	3
ГИП	Баклыков		06.2025			

Разрешение	Обозначение	292/08/23-Р-ЭОМ
105-0625	Наименование объекта строительства	«Взрослая поликлиника на 750 посещений для южной части г. Новый Уренгой, в том числе затраты на проектно-изыскательские работы»

Изм.	Лист	Содержание изменения	Код	Примечание
4	57	Добавлены условные обозначения	4	Заменен
4	58	Добавлены условные обозначения	4	Заменен
4	59	Добавлены условные обозначения	4	Заменен
4	65	Добавлены условные обозначения	4	Заменен
4	66	Добавлены условные обозначения	4	Заменен
4	67	Добавлены условные обозначения	4	Заменен
4	68	Добавлены условные обозначения	4	Заменен
4	69	Добавлены условные обозначения	4	Заменен
4	70	Добавлены условные обозначения	4	Заменен
4	71	Откорректированы метражи лотков	4	Заменен
4	72	Откорректированы метражи лотков	4	Заменен
4	73	Откорректированы метражи лотков	4	Заменен
4	74	Откорректированы метражи лотков	4	Заменен
4	75	Откорректированы метражи лотков	4	Заменен
4	81	Откорректированы марки материалов, добавлены условные обозначения. Добавлен узел опуска токоотвода	4	Заменен
4	82	Изменена марка вводного кабеля	4	Заменен
4	84	Разработан новый лист - принципиальная однолинейная схема АХП	4	Новый
4	85	Разработан новый лист – план сетей архитектурного освещения	4	Новый
4	86	Разработан новый лист – план сетей архитектурного освещения	4	Новый
4	87	Разработан новый лист – план сетей архитектурного освещения	4	Новый
4	88	Разработан новый лист – план сетей архитектурного освещения	4	Новый
4	89	Разработан новый лист – план сетей архитектурного освещения	4	Новый

Разрешение	Обозначение	292/08/23-Р-ЭОМ
105-0625	Наименование объекта строительства	«Взрослая поликлиника на 750 посещений для южной части г. Новый Уренгой, в том числе затраты на проектно-изыскательские работы»

Изм.	Лист	Содержание изменения	Код	Примечание
4	90	Разработан новый лист – план сетей архитектурного освещения	4	Новый
4	Все	Спецификация – откорректировано количество выключателей и розеток, установочных коробок и рамок. Откорректированы длины кабелей и лотков. Добавлены светильники, кабели и распредкоробки, связанные с архитектурным освещением, и щит архитектурного освещения. Откорректирована марка гофротруб. Откорректировано количество материалов для молниезащиты и заземления.	4	Заменен

ВЕДОМОСТЬ РАБОЧИХ ЧЕРТЕЖЕЙ КОМПЛЕКТА ЭОМ

Лист	Наименование	Примечание
1	Общие данные	Изм 1 (зам) Изм 2 (зам) Изм 3 (зам) Изм 4 (зам)
2	ГРЩ Принципиальная однолинейная схема	Изм 2 (Зам.) Изм 4 (Зам.)
3	ВРУ-1 Принципиальная однолинейная схема	Изм 2 (Зам.) Изм 4 (Зам.)
4	ВРУ-2 Принципиальная однолинейная схема	Изм 2 (Зам.) Изм 4 (Зам.)
5	ВРУ-3 Принципиальная однолинейная схема	Изм 2 (Зам.) Изм 4 (Зам.)
6	ВРУ-4 Принципиальная однолинейная схема	Изм 2 (Зам.) Изм 4 (Зам.)
7	1ЩО-0 Принципиальная однолинейная схема	Изм 2 (зам)
8	2ЩО-0 Принципиальная однолинейная схема	Изм 2 (зам)
9	1ЩО-1 Принципиальная однолинейная схема	Изм 2 (зам)
10	2ЩО-1 Принципиальная однолинейная схема	Изм 2 (зам)
11	1ЩО-2 Принципиальная однолинейная схема	Изм 2 (зам)
12	2ЩО-2 Принципиальная однолинейная схема	Изм 2 (зам)
13	1ЩО-3 Принципиальная однолинейная схема	Изм 2 (зам)
14	2ЩО-3 Принципиальная однолинейная схема	Изм 2 (зам)
15	1ЩО-4 Принципиальная однолинейная схема	Изм 2 (зам)
16	2ЩО-4Принципиальная однолинейная схема	Изм 2 (зам)
17	1ЩАО-0 Принципиальная однолинейная схема	Изм 2 (зам)
18	2ЩАО-0 Принципиальная однолинейная схема	Изм 2 (зам)
19	1ЩАО-1 Принципиальная однолинейная схема	Изм 2 (зам)
20	2ЩАО-1 Принципиальная однолинейная схема	Изм 2 (зам)
21	1ЩАО-2 Принципиальная однолинейная схема	Изм 2 (зам)
22	2ЩАО-2 Принципиальная однолинейная схема	Изм 2 (зам)
23	1ЩАО-3 Принципиальная однолинейная схема	Изм 2 (зам)
24	2ЩАО-3 Принципиальная однолинейная схема	Изм 2 (зам)
25	1ЩАО-4, 2ЩАО-4 Принципиальная однолинейная схема	Изм 2 (зам)
26	ЩОВх Принципиальная однолинейная схема	Изм 2 (зам)
27	1ЩС-0 Принципиальная однолинейная схема	Изм 2 (зам)
28	2ЩС-0 Принципиальная однолинейная схема	Изм 2 (зам)
29	1ЩС-1 Принципиальная однолинейная схема	Изм 2 (зам)
30	2ЩС-1 Принципиальная однолинейная схема	Изм 2 (зам)
31	1ЩС-2 Принципиальная однолинейная схема	Изм 2 (зам)
32	2ЩС-2 Принципиальная однолинейная схема	Изм 2 (зам)
33	1ЩС-3 Принципиальная однолинейная схема	Изм 2 (зам)
34	2ЩС-3 Принципиальная однолинейная схема	Изм 2 (зам)
35	1ЩС-4 Принципиальная однолинейная схема	Изм 2 (зам)
36	2ЩС-4 Принципиальная однолинейная схема	Изм 2 (зам)
37	1ЩСВ-0 Принципиальная однолинейная схема	Изм 2 (зам)
38	1ЩСВ-1 Принципиальная однолинейная схема	Изм 2 (зам)
39	2ЩСВ-1 Принципиальная однолинейная схема	Изм 2 (зам)
40	1ЩС-4.2 Принципиальная однолинейная схема	Изм 2 (зам)
41	1ЩС-4.3 Принципиальная однолинейная схема	Изм 2 (зам)
42	ЩУО Принципиальная однолинейная схема	Изм 2 (зам)Изм 3 (зам)
42.1	ИТП Принципиальная однолинейная схема	Изм 2 (Зам.) Изм 4 (Зам.)

Технические решения, принятые в рабочих чертежах соответствуют требованиям экологических санитарно-гигиенических, противопожарных и других норм, действующих на территории Российской Федерации, и обеспечивают безопасную для жизни и здоровья людей эксплуатацию объекта при соблюдении предусмотренных рабочими чертежами мероприятий.

ГИП: /Баклыков /

ВЕДОМОСТЬ РАБОЧИХ ЧЕРТЕЖЕЙ КОМПЛЕКТА ЭОМ

Лист	Наименование	Примечание
42.2	5ЩС-1 Принципиальная однолинейная схема	Изм 2 (зам)
43	Сети освещения. План подвала. М1:100	Изм 2 (Зам.) Изм 4 (Зам.)
44	Сети освещения. План 1 этажа. М1:100	Изм 1 (зам) Изм 2 (зам) Изм 3 (зам) Изм 4 (зам)
45	Сети освещения. План 2 этажа. М1:100	Изм 2 (Зам.) Изм 4 (Зам.)
46	Сети освещения. План 3 этажа. М1:100	Изм 2 (Зам.) Изм 4 (Зам.)
47	Сети освещения. План 4 этажа. М1:100	Изм 2 (Зам.) Изм 4 (Зам.)
48	Сети освещения. План кровли. М1:100	Изм 1 (зам) Изм 2 (зам) Изм 4 (зам)
49	Расстановка осветительных приборов План подвала. М1:100	Изм 2 (зам)
50	Расстановка осветительных приборов План 1 этаж. М1:100	Изм 2 (зам)
51	Расстановка осветительных приборов План 2 этаж. М1:100	Изм 2 (зам)
52	Расстановка осветительных приборов План 3 этаж. М1:100	Изм 2 (зам)
53	Расстановка осветительных приборов План 4 этаж. М1:100	Изм 2 (зам)
54	Расстановка осветительных приборов План кровли. М1:100	Изм 2 (зам)
55	Электрооборудование План подвала. М1:100	Изм 2 (Зам.) Изм 4 (Зам.)
56	Электрооборудование План 1 этажа. М1:100	Изм 2 (Зам.) Изм 4 (Зам.)
57	Электрооборудование План 2 этажа. М1:100	Изм 2 (Зам.) Изм 4 (Зам.)
58	Электрооборудование План 3 этажа. М1:100	Изм 2 (Зам.) Изм 4 (Зам.)
59	Электрооборудование План 4 этажа. М1:100	Изм 2 (Зам.) Изм 4 (Зам.)
60	Расстановка электрооборудования План подвала. М1:100	Изм 2 (зам)
61	Расстановка электрооборудования План 1 этажа. М1:100	Изм 2 (зам)
62	Расстановка электрооборудования План 2 этажа. М1:100	Изм 2 (зам)
63	Расстановка электрооборудования План 3 этажа. М1:100	Изм 2 (зам)
64	Расстановка электрооборудования План 4 этажа. М1:100	Изм 2 (зам)
65	План сетей электроснабжения. План подвала. М1:100	Изм 2 (Зам.) Изм 4 (Зам.)
66	План сетей электроснабжения. План 1 этажа. М1:100	Изм 2 (Зам.) Изм 4 (Зам.)
67	План сетей электроснабжения. План 2 этажа. М1:100	Изм 2 (Зам.) Изм 4 (Зам.)
68	План сетей электроснабжения. План 3 этажа. М1:100	Изм 2 (Зам.) Изм 4 (Зам.)
69	План сетей электроснабжения. План 4 этажа. М1:100	Изм 2 (Зам.) Изм 4 (Зам.)
70	План сетей электроснабжения. План кровли. М1:100	Изм 2 (Зам.) Изм 4 (Зам.)
71	Лотковая трасса. План подвала. М1:100	Изм 1 (зам)Изм 2 (зам)
72	Лотковая трасса. План 1 этажа. М1:100	Изм 1 (зам)Изм 2 (зам)
73	Лотковая трасса. План 2 этажа. М1:100	Изм 1 (зам)Изм 2 (зам)
74	Лотковая трасса. План 3 этажа. М1:100	Изм 1 (зам)Изм 2 (зам)
75	Лотковая трасса. План 4 этажа. М1:100	Изм 1 (зам)Изм 2 (зам)
76	Система уравнивания потенциалов План подвала. М1:100	Изм 2 (Нов)
77	Система уравнивания потенциалов План 1 этажа. М1:100	Изм 2 (Нов)
78	Система уравнивания потенциалов План 1 этажа. М1:100	Изм 2 (Нов)
79	Система уравнивания потенциалов План 1 этажа. М1:100	Изм 2 (Нов)
80	Система уравнивания потенциалов План 1 этажа. М1:100	Изм 2 (Нов)
81	Молниезащита	Изм 1 (зам) Изм 2 (зам) Изм 3 (зам) Изм 4 (зам)
82	ЦКП План. М1:100	Изм 2 (Зам.) Изм 4 (Зам.)
83	Система уравнивания потенциалов	Изм 2 (зам)

ВЕДОМОСТЬ РАБОЧИХ ЧЕРТЕЖЕЙ КОМПЛЕКТА ЭОМ

Лист	Наименование	Примечание
84	АХП. Принципиальная однолинейная схема	Изм 4 (Нов)
85	1 этаж. Архитектурное освещение. План	Изм 4 (Нов)
86	2 этаж. Архитектурное освещение. План	Изм 4 (Нов)
87	3 этаж. Архитектурное освещение. План	Изм 4 (Нов)
88	4 этаж. Архитектурное освещение. План	Изм 4 (Нов)
89	4 этаж. Архитектурное освещение.	Изм 4 (Нов)
	План (сети освещения кровли)	
90	Кровля. Архитектурное освещение. План	Изм 4 (Нов)

ВЕДОМОСТЬ ССЫЛОЧНЫХ И ПРИЛАГАЕМЫХ ДОКУМЕНТОВ

Обозначение	Наименование	Примечание
	Ссылочные документы	
ПУЭ, изд. 6; 7.	Правила устройства электроустановок	
ПУЭ, дополнения	Правила устройства электроустановок	
	Главы 1.1; 1.2; 1.7; 1.9; 7.5; 7.6; 7.10	
СНиП 3-05.06-85	Строительные нормы и правила.	
	Электротехнические устройства	
СНиП 12.03-99	Техника безопасности в строительстве	
ГОСТ 13109-97	Нормы качества электрической энергии в	
	системах электроснабжения общего назначения	
РД 34.20.185-94	Инструкция по проектированию городских	
	электрических сетей	
СП 256. 1325800.2016	Электроустановки жилых и общественных зданий.	
	Правила проектирования и монтажа»	
ГОСТ 21.608-2020	Правила выполнения рабочей документации	
	внутреннего электрического освещения	
ГОСТ 21.613-2014	Правила выполнения рабочей документации	
	силового электрооборудования	
СП 52.13330.2016	Естественное и искусственное освещение.	
	Актуализированная версия СНиП 23-05-95*	
СП 6.13130.2021	Системы противопожарной защиты электроустановки	
	низковольтные Требования пожарной безопасности	
	Прилагаемые документы	
292/08/23-Р-ЭОМ.СО	Спецификация оборудования, изделий и материалов	Изм 4 (зам)
292/08/23-Р-ЭОМ.Р	Расчет нагрузок	

1. Общие данные

объект проектирования "Взрослая поликлиника на 750 посещений для южной части г. Новый Уренгой

При проектировании в качестве исходных данных использованы следующие материалы:

- задание на проектирования;
- технические условия (далее - ТУ);
- задание на обеспечение электроэнергией технологического оборудования;
- задание на обеспечение электроэнергией систем ОВ;
- задание на обеспечение электроэнергией систем ВК;
- задание на обеспечение электроэнергией щитов автоматики и диспетчеризации;
- задание на обеспечение электроэнергией систем пожаротушения

Настоящий проект соответствует требованиям действующих в Российской Федерации строительных норм и правил, государственных стандартов в области строительства, а также законодательных и других нормативных правовых актов в области пожарной безопасности, гражданской обороны, защиты населения и территорий от чрезвычайных ситуаций природного и техногенного характера.

Питание электроприёмников предусматривается по трёхфазной четырёхпроводной электрической сети с заземлённой нейтралью (3 PEN, 50Гц, 380/220В TN-C-S) с качеством параметров в соответствии с ГОСТ 13109-87:

- напряжение 380/200В ± 10%;
- частота 50Гц ± 2%.

Основными потребителями электроэнергии напряжением 0,4кВ, являются: электроосвещение, общеобменная вентиляция, административные, офисные и спортивные помещения, помещения общественного питания

Расчетная мощность электроприемников на шинах подстанции в нормальном режиме: 1759.03 кВт.

Расчетная мощность электроприемников на шинах подстанции в режиме пожара: 1322.72 кВт.

Проектом предусматривается электрооборудование, питающие и распределительные линии электрической сети, которые не создают загрязнений окружающей среды и вредных для людей выделений.

В проекте использовано электрическое оборудование импортного и отечественного производства.

Обозначение	Расшифровка обозначения
	проводка на кабельных лотках
	проводка в трубах
	проводка приходит с более высокой отметки;
	проводка приходит с более низкой отметки;
	проводка уходит на более высокую отметку;
	щит аварийного освещения;
	щит рабочего освещения;
	щит силовой распределительный;
	розетка компьютерной сети 220В для внутренней установки
	розетка бытовой сети 220В для внутренней установки
	ЯТП - 0,25
(M)	электродвигатель вентилятора, насоса
	выкл. одноклавишный вн. установки, проходной
	выкл. одноклавишный вн. установки
	выкл. двухклавишный вн. установки
	выкл. одноклавишный наружней установки
	выкл. кнопка Н.О. внутренней установки
	лоток перфорированный с крышкой

Изм.	Кол.уч.	Лист	№ док.	Подпись	Дата
L	-	Зам	105-0625		06.2025
3	-	Зам	102-0625		06.2025
2	-	Зам	95-0425		04.2025
1	-	Зам	16-0724		07.2024

Разраб.	Юкечев		14.04.2025
Проверил	Караванский		14.04.2025
Н. контр.	Орлова		14.04.2025
ГИП	Баклыков		14.04.2025

292/08/23-Р-ЭОМ

Взрослая поликлиника на 750 посещений для южной части г. Новый Уренгой,
в том числе затраты на проектно-изыскательские работы

Система внутреннего электроосвещения и силового оборудования

Стадия	Лист	Листов
Р	1	90

Общие данные

ЗПК. проектная компания

Согласовано

Взамен инв. №

Подп. и дата

Инв. № подл.

Копировал

Копировал

Формат А3х3

Способ прокладки электропроводок по кабельным конструкциям	Открыто по лоткам	Открыто по лоткам	Открыто по лоткам	Открыто по лоткам	Открыто по лоткам	Открыто по лоткам						Открыто по лоткам	Открыто по лоткам	Открыто по лоткам	Открыто по лоткам	Открыто по лоткам	Открыто по лоткам		
Принадлежность к технологии	Электропотребители поликлиники										Электропотребители поликлиники								
Маркировка кабеля по проекту	1N1	1N2	1N3	1N4	1N5	1N6		1N7				2N6	2N1	2N2	2N3	2N4	2N5		
Марка, кол-во и сечение жил кабеля	3хВВГнг(А)-LSLTx (5x240)	3хВВГнг(А)-LSLTx (5x240)	3хВВГнг(А)-LSLTx (5x150)	3хВВГнг(А)-LSLTx (5x150)	3хВВГнг(А)-LSLTx (5x120)	3хВВГнг(А)-LSLTx (5x240)		2хВВГнг(А)-LSLTx (5x150)				2хВВГнг(А)-LSLTx (5x150)	3хВВГнг(А)-LSLTx (5x240)	3хВВГнг(А)-LSLTx (5x240)	3хВВГнг(А)-LSLTx (5x150)	3хВВГнг(А)-LSLTx (5x120)	3хВВГнг(А)-LSLTx (5x240)		
Длина кабельной трассы	L=50м	L=60м	L=90м	L=100м	L=60м	L=255м		L=15м				L=15м	L=50м	L=60м	L=90м	L=100м	L=65м		
Электропотребители	ВРУ-1 В61	ВРУ-2 В61	ВРУ-3 В61	ВРУ-4 В61	Щит силовой Рентген РТ	Щит силовой КТ ЩС-КТ	Резерв	АУКРМ		Секционный выключатель		АУКРМ	Резерв	ВРУ-1 В62	ВРУ-2 В62	ВРУ-3 В62	ВРУ-4 В62	Щит силовой МРТ ЩС-МРТ	
Установленная мощность, кВт	595.87/922,13	179.68/437.44	234,34/461.34	178,97/366.47	80,00	80,00								460.84/914.45	257.76/437.44	204.40/461.34	188,10/366.47	100,00	
Коэф.одновременности использ. Ko(ki)	0,80	0,80	0,80	0,80	1,00	1,00								0,80	0,80	0,80	0,80	1,00	
Расчётная мощность, кВт	478.24/739,36	143.74/377.25	187.47/322.94	143.18/256.53	80,00	80,00								368.67/731.68	206.21/377.25	163.52/322.94	150,48/256.53	100,00	
Расчётный ток, А	755.57/1214.18	240.04/ 639.29	343,51/580.50	264.41/459.83	187,00	187,00								593.58/1202.29	348.11/ 639.29	292.29/580.50	277,45/459.83	233,75	
Коэффициент мощности, cosf	0,92	0,91	0,83	0,82	0,65	0,65								0,94	0,90	0,83	0,82	0,65	

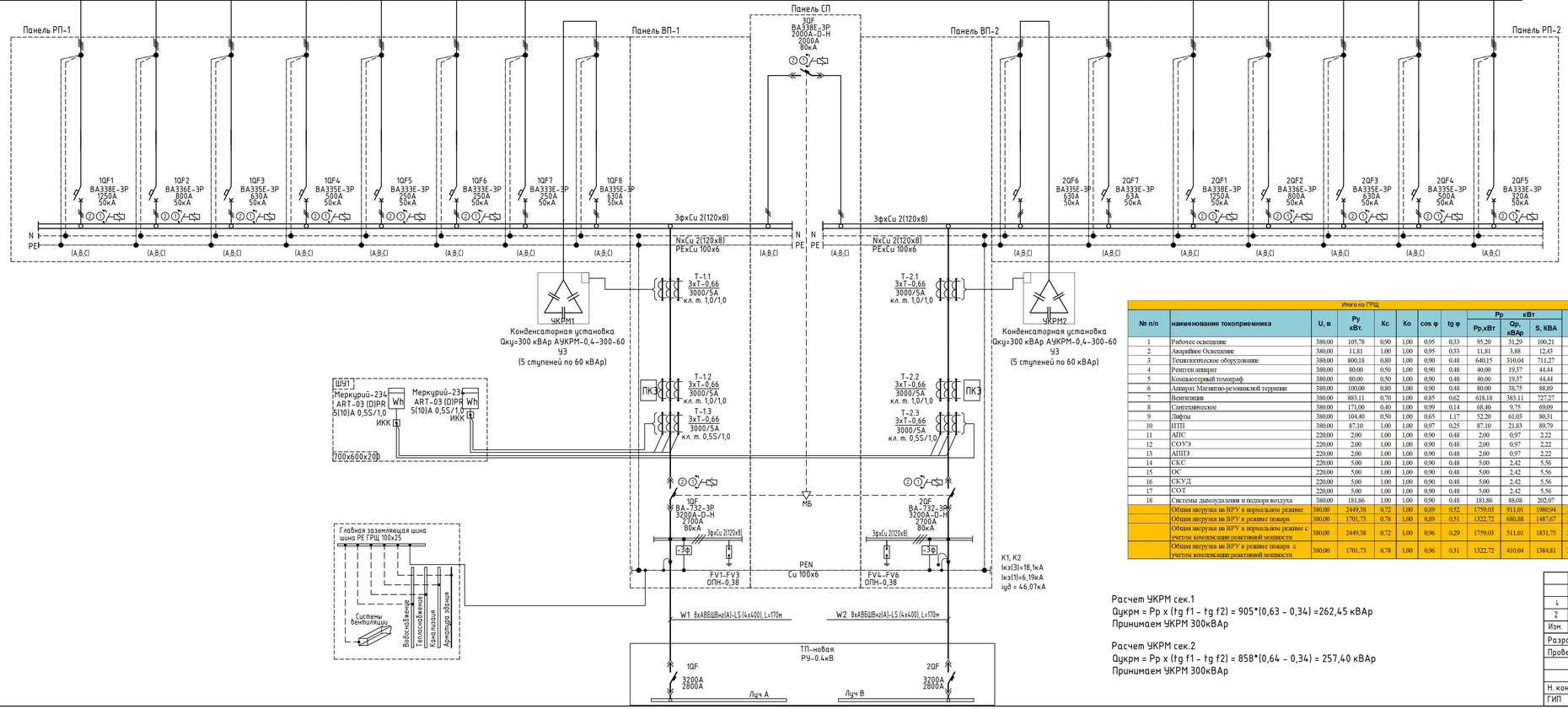

Условные обозначения:

-Ф – реле контроля фаз.

1 – Контроль напряжения на вводе
2 – Состояние выключателя

Итого по ГРЩ											
№ п/п	наименование токоприемника	U, в	Ру кВт.	Кс	Ко	cos φ	tg φ	Рр кВт			Ip (A)
								Рр,кВт	Qр, кВАр	S, KBA	
1	Рабочее освещение	380,00	105,78	0,90	1,00	0,95	0,33	95,20	31,29	100,21	152,25
2	Аварийное Освещение	380,00	11,81	1,00	1,00	0,95	0,33	11,81	3,88	12,43	18,88
3	Технологическое оборудование	380,00	800,18	0,80	1,00	0,90	0,48	640,15	310,04	711,27	1080,67
4	Рентген аппарат	380,00	80,00	0,50	1,00	0,90	0,48	40,00	19,37	44,44	67,53
5	Компьютерный томограф	380,00	80,00	0,50	1,00	0,90	0,48	40,00	19,37	44,44	67,53
6	Аппарат Магнитно-резонансной терапии	380,00	100,00	0,80	1,00	0,90	0,48	80,00	38,75	88,89	135,05
7	Вентиляция	380,00	883,11	0,70	1,00	0,85	0,62	618,18	383,11	727,27	1104,97
8	Сантехническое	380,00	171,00	0,40	1,00	0,99	0,14	68,40	9,75	69,09	104,97
9	Лифты	380,00	104,40	0,50	1,00	0,65	1,17	52,20	61,03	80,31	122,01
10	ППП	380,00	87,10	1,00	1,00	0,97	0,25	87,10	21,83	89,79	136,43
11	АПС	220,00	2,00	1,00	1,00	0,90	0,48	2,00	0,97	2,22	10,10
12	СОУЭ	220,00	2,00	1,00	1,00	0,90	0,48	2,00	0,97	2,22	10,10
13	АПИЗ	220,00	2,00	1,00	1,00	0,90	0,48	2,00	0,97	2,22	10,10
14	СКС	220,00	5,00	1,00	1,00	0,90	0,48	5,00	2,42	5,56	25,25
15	ОС	220,00	5,00	1,00	1,00	0,90	0,48	5,00	2,42	5,56	25,25
16	СКУД	220,00	5,00	1,00	1,00	0,90	0,48	5,00	2,42	5,56	25,25
17	СОТ	220,00	5,00	1,00	1,00	0,90	0,48	5,00	2,42	5,56	25,25
18	Системы дымоудаления и подпора воздуха	380,00	181,86	1,00	1,00	0,90	0,48	181,86	88,08	202,07	307,01
	Общая нагрузка на ВРУ в нормальном режиме	380,00	2449,38	0,72	1,00	0,89	0,52	1759,03	911,01	1980,94	3001,43
	Общая нагрузка на ВРУ в режиме пожара	380,00	1701,73	0,78	1,00	0,89	0,51	1322,72	680,88	1487,67	2254,05
	Общая нагрузка на ВРУ в нормальном режиме с учетом компенсации реактивной мощности	380,00	2449,38	0,72	1,00	0,96	0,29	1759,03	511,01	1831,75	2775,39
	Общая нагрузка на ВРУ в режиме пожара с учетом компенсации реактивной мощности	380,00	1701,73	0,78	1,00	0,96	0,31	1322,72	410,04	1384,81	2098,20

Расчет УКРМ сек.1
Qукрм = Рр х (tg f1 - tg f2) = 905*(0,63 - 0,34) =262,45 кВАр
Принимаем УКРМ 300кВАр

Расчет УКРМ сек.2
Qукрм = Рр х (tg f1 - tg f2) = 858*(0,64 - 0,34) = 257,40 кВАр
Принимаем УКРМ 300кВАр

Примечания
1. Допускается замена аппаратов защиты и коммутации на аналогичные с техническими параметрами и сертифицированными в соответствии с стандартами РФ.
2. В панелях ВП-1 и ВП-2 ввод кабелей предусмотрен снизу.
3. В панелях РП-1 и РП-2 вывод кабелей предусмотрен вверх.
4. ГРЩ установить на цоколь высотой 400 мм с виброопорами.
5. Защитный кожух для ГРЩ не требуется.

						292/08/23-Р-ЭОМ			
1	-	Зам	105-0625		06.2025	Взрослая поликлиника на 750 посещений для южной части г. Новый Уренгой, в том числе затраты на проектно-изыскательские работы			
2	-	Зам	15-0425		04.2025				
Изм.	Кол.уч	Лист	№ док.	Подпись	Дата				
Разраб.		Юкечев			14.04.2025	Система внутреннего электроосвещения и силового оборудования	Стадия	Лист	Листов
Проверил		Караванский			14.04.2025		Р	2	
Н. контр.		Орлова			14.04.2025	ГРЩ Принципиальная однолинейная схема	ВПК. проектная компания		
ГИП		Баклыков			14.04.2025				

Согласовано

Взамен инв. №

Подп. и дата

Инв. № подл.

Копировал

Копировал

Формат А3х3

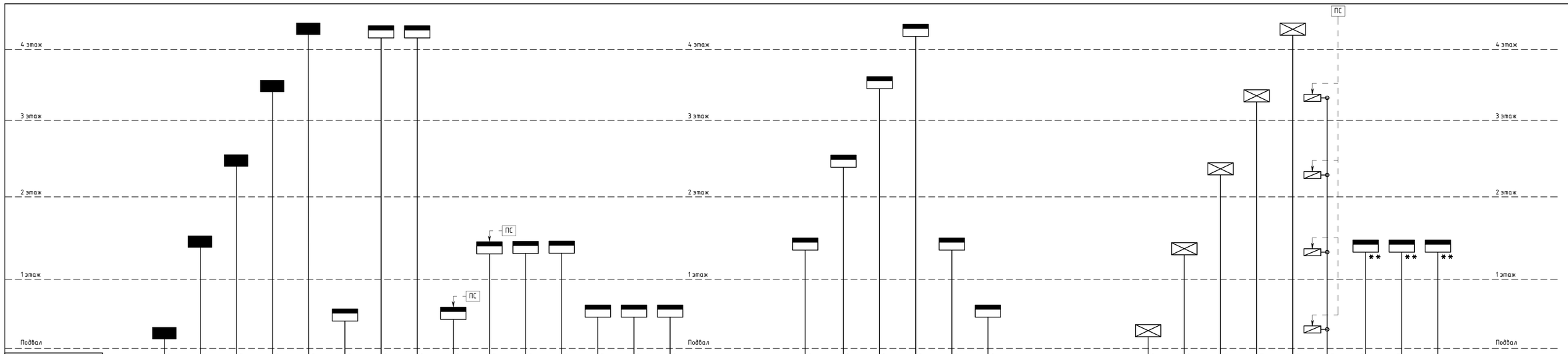

Способ прокладки электропроводок по кабельным конструкциям	Открыто по лотках	Открыто по лотках	Открыто по лотках	Открыто по лотках	Открыто по лотках	Открыто по лотках	Открыто по лотках	Открыто по лотках	Открыто по лотках	Открыто по лотках	Открыто по лотках	Открыто по лотках	Открыто по лотках	Открыто по лотках	Открыто по лотках
Принадлежность к технологии	Электропотребители поликлиники														
Маркировка кабеля по проекту	1.1N1	1.1N2	1.1N3	1.1N4	1.1N5	1.1N6	1.1N7	1.1N8	1.1N9	1.1N10	1.1N11	1.1N12	1.1N13	W3	1.1N15
Марка, кол-во и сечение жил кабеля	ВВГнг(А)-LSLTx (5х4)	ВВГнг(А)-LSLTx (5х4)	ВВГнг(А)-LSLTx (5х4)	ВВГнг(А)-LSLTx (5х4)	ВВГнг(А)-LSLTx (5х4)	ВВГнг(А)-LSLTx (5х95)	ВВГнг(А)-LSLTx (5х95)	ВВГнг(А)-LSLTx (5х95)	ВВГнг(А)-LSLTx (5х4)	ВВГнг(А)-LSLTx (5х4)	ВВГнг(А)-LSLTx (5х4)	ВВГнг(А)-LSLTx (5х4)	ВВГнг(А)-LSLTx (5х4)	АВБШвнг(А)-LS (5х95)	ВВГнг(А)-LSLTx (5х95)
Длина кабельной трассы	L=15м	L=20м	L=25м	L=30м	L=35м	L=15м	L=65м	L=65м	L=15м	L=20м	L=60м	L=60м	L=60м	L=230м	L=40м
Электропотребители	Щит рэб освещения подвала ЩО-0	Щит рэб освещения 1 этажа ЩО-1	Щит рэб освещения 2 этажа ЩО-2	Щит рэб освещения 3 этажа ЩО-3	Щит рэб освещения 4 этажа ЩО-4	Щит силовой подвала ЩС-0	Щит силовой 4 этажа ЩС-4.2	Щит силовой 4 этажа ЩС-4.3	Щит вентиляции ЩСВ-0	Щит вентиляции ЩСВ-1	Щит пож. освещения ЩПО	Щит АХП	Насосная станция подъема давления ЩН-ХВС	ЭЩС-1 (ЩХП)	Щит уродления водомером ЩАУ-S1
Установленная мощность, кВт	8.61	11.22	11.74	12.13	12.64	125.56	10.0	10.0	14.10	109.00	5.47	5,49/17,5	3.00	60.09	84.00
Коэф.одновременн.использ. Ko(Ki)	0,90	0,90	0,90	0,90	0,90	0.80	1,00	1,00	0,80	1,00	1.00	1.00	1,00	1,00	1,00
Расчётная мощность, кВт	7.75	10.10	10.57	10.92	11.38	100.45	10.00	10.00	11.28	109.00	5,47	5,49/17,5	3.00	60.09	84.00
Расчётный ток, А	12.39	16.15	16.90	17.46	18.19	169.57	16.88	16.88	20.16	167,39	8,75	8,66/27,6	5.36	100.2	127.62
Коэффициент мощности, cosf	0,95	0,95	0,95	0,95	0,95	0,90	0,90	0,90	0,85	0,85	0,95	0,96	0,85	0,91	1,00

Способ прокладки электропроводок по кабельным конструкциям	Открыто по лотках	Открыто по лотках	Открыто по лотках	Открыто по лотках	Открыто по лотках	Открыто по лотках
Принадлежность к технологии	Электропотребители поликлиники					
Маркировка кабеля по проекту	1.2N1	1.2N2	1.2N3	1.2N4	1.2N5	1.2N6
Марка, кол-во и сечение жил кабеля	ВВГнг(А)-LSLTx (5х4)	ВВГнг(А)-LSLTx (5х4)	ВВГнг(А)-LSLTx (5х4)	ВВГнг(А)-LSLTx (5х4)	ВВГнг(А)-LSLTx (5х4)	ВВГнг(А)-LSLTx (5х4)
Длина кабельной трассы	L=20м	L=25м	L=30м	L=35м	L=35м	L=40м
Электропотребители	Щит силовой 1 этажа ЩС-1	Щит силовой 2 этажа ЩС-2	Щит силовой 3 этажа ЩС-3	Щит силовой 4 этажа ЩС-4.1	Щит силовой ШВХ	Щит уродления водомером ЩАУ-S2
Установленная мощность, кВт	69.44	104.4	106.81	72.50	23,70	84.00
Коэф.одновременн.использ. Ko(Ki)	0,80	0,80	0,80	0,80	1,00	1,00
Расчётная мощность, кВт	55.56	83.52	140.99	97.91	23,70	84.00
Расчётный ток, А	93.79	140.99	144.25	97.91	36,01	127.62
Коэффициент мощности, cosf	0,90	0,90	0,90	0,90	1,00	1.00

Способ прокладки электропроводок по кабельным конструкциям	Открыто по лотках	Открыто по лотках	Открыто по лотках	Открыто по лотках	Открыто по лотках	Открыто по лотках	Открыто по лотках	Открыто по лотках	Открыто по лотках	Открыто по лотках	Открыто по лотках	Открыто по лотках
Принадлежность к технологии	Электропотребители поликлиники											
Маркировка кабеля по проекту	1.3N1	1.3N2	1.3N3	1.3N4	1.3N5	1.3N6	1.3N7	1.3N8	1.3N9			
Марка, кол-во и сечение жил кабеля	ВВГнг(А)-FRLSLTx (5х2)	ВВГнг(А)-FRLSLTx (5х2)	ВВГнг(А)-FRLSLTx (5х2)	ВВГнг(А)-FRLSLTx (5х2)	ВВГнг(А)-FRLSLTx (5х2)	ВВГнг(А)-FRLSLTx (5х2)	ВВГнг(А)-FRLSLTx (5х2)	ВВГнг(А)-FRLSLTx (1х2)	ВВГнг(А)-FRLSLTx (1х2)			
Длина кабельной трассы	L=15м	L=20м	L=25м	L=30м	L=30м	L=200м	L=80м	L=80м	L=80м			
Электропотребители	Щит об. освещения подвала ЩАО-1	Щит об. освещения 1 этажа ЩАО-2	Щит об. освещения 2 этажа ЩАО-3	Щит об. освещения 3 этажа ЩАО-4	Щит об. освещения 4 этажа ЩАО-5	Питание КПЧ	АПС	СОУЭ	АППЗ	Резерв	Резерв	Резерв
Установленная мощность, кВт	1,00	2,75	1,12	0,86	1,98	3,00	2,00	2,00	2,00			
Коэф.одновременн.использ. Ko(Ki)	1,00	1,00	1,00	1,00	1,00	1,00	1,0	1,0	1,0			
Расчётная мощность, кВт	1.00	2.75	1.12	0.86	1.98	3,00	2,00	2,00	2,00			
Расчётный ток, А	1.60	4.40	1.79	1.38	3.17	5.36	10,70	10,70	10,70			
Коэффициент мощности, cosf	0.95	0.95	0.95	0,95	0,95	0,85	0,85	0,85	0,85			

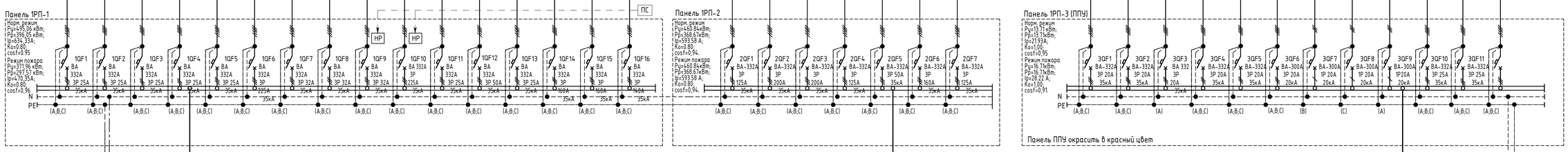

Итого по ВРУ-1										
№ п/п	наименование токоприемника	U, в	Ру кВт.	Кс	Ко	cos φ	tg φ	Рр кВт			Ip (А)
								Рр,кВт	Qp, кВАр	S, КВА	
1	Рабочее освещение	380,00	79,31	0,90	1,00	0,95	0,33	71,38	23,46	75,14	114,16
2	Аварийное Освещение	380,00	7,71	1,00	1,00	0,95	0,33	7,71	2,53	8,12	12,33
3	Технологическое оборудование	380,00	449,90	0,85	1,00	0,90	0,48	382,42	185,21	424,91	645,98
4	Вентиляция	380,00	123,10	0,80	1,00	0,85	0,62	98,48	61,03	115,86	176,03
5	Сантехническое	380,00	171,00	0,50	1,00	0,99	0,14	85,50	12,18	86,36	131,22
6	ППП	380,00	87,10	1,00	1,00	0,97	0,25	87,10	21,83	89,79	136,43
7	АПС	220,00	2,00	1,00	1,00	0,90	0,48	2,00	0,97	2,22	10,10
8	СОУЭ	220,00	2,00	1,00	1,00	0,90	0,48	2,00	0,97	2,22	10,10
9	АППЗ	220,00	2,00	1,00	1,00	0,90	0,48	2,00	0,97	2,22	10,10
10	АХП	380,00	17,50	1,00	1,00	0,96	0,29	17,50	5,10	18,23	27,70
11	Системы дымоудаления и подпора воздуха	380,00	3,00	1,00	1,00	0,90	0,48	3,00	1,45	3,33	5,06
	Общая нагрузка на ВРУ-1 в нормальном режиме	380,00	939,63	0,79	1,00	0,92	0,42	738,59	307,19	799,93	1212,01
	Общая нагрузка на ВРУ-1 в режиме пожара	380,00	821,53	0,80	1,00	0,92	0,42	660,61	274,76	715,47	1084,05

Примечания
1. Допускается замена аппаратов защиты и коммутации на аналогичные с техническими параметрами и сертифицированными в соответствии с стандартами РФ
2. В панелях 1ВП-1, 1ВП-2, 1РП-3.1 ввод кабелей предусмотрен снизу.
3. В панелях 1РП-1, 1РП-2, 1РП-3 вывод кабелей предусмотрен вверх.
4. ВРУ установить на цоколь высотой 400 мм с виброопорами.
5. Защитный кожух для ВРУ не требуется.

* -поставляется комплектно с оборудованием
** -выполняется отдельным проектом
*** - отключение при пожаре в щита управления вентустановками

Допускается замена аппаратов защиты и коммутации на аналогичные с техническими параметрами и сертифицированными в соответствии с стандартами РФ.

Условные обозначения:
- -ЗФ- реле контроля фаз.
- ПС - сигнал от пожарной сигнализации.
- НР - независимый расцепитель
- щит аварийного освещения;
- щит рабочего освещения;
- щит силовой распределительный;

4	-	Зам	105-0625		06.2025	292/08/23-Р-ЗОМ			
2	-	Зам	95-0425		04.2025	Взрослая поликлиника на 750 посещений для южной части г. Новый Уренгой, в том числе затраты на проектно-изыскательские работы			
Изм.	Кол.уч.	Лист	№ док.	Подпись	Дата				
Разраб.		Юкечев			14.04.2025	Система внутреннего электроосвещения и силового оборудования	Стадия	Лист	Листов
Проверил		Караванский			14.04.2025		Р	3	
Н. контр.		Орлова			14.04.2025	ВРУ-1 Принципиальная однолинейная схема	ВПК. проектная компания		
ГИП		Бакликов			14.04.2025				

Согласовано
Взамен инв. №
Подп. и дата
Инв. № подл.

Копировал
Формат А1

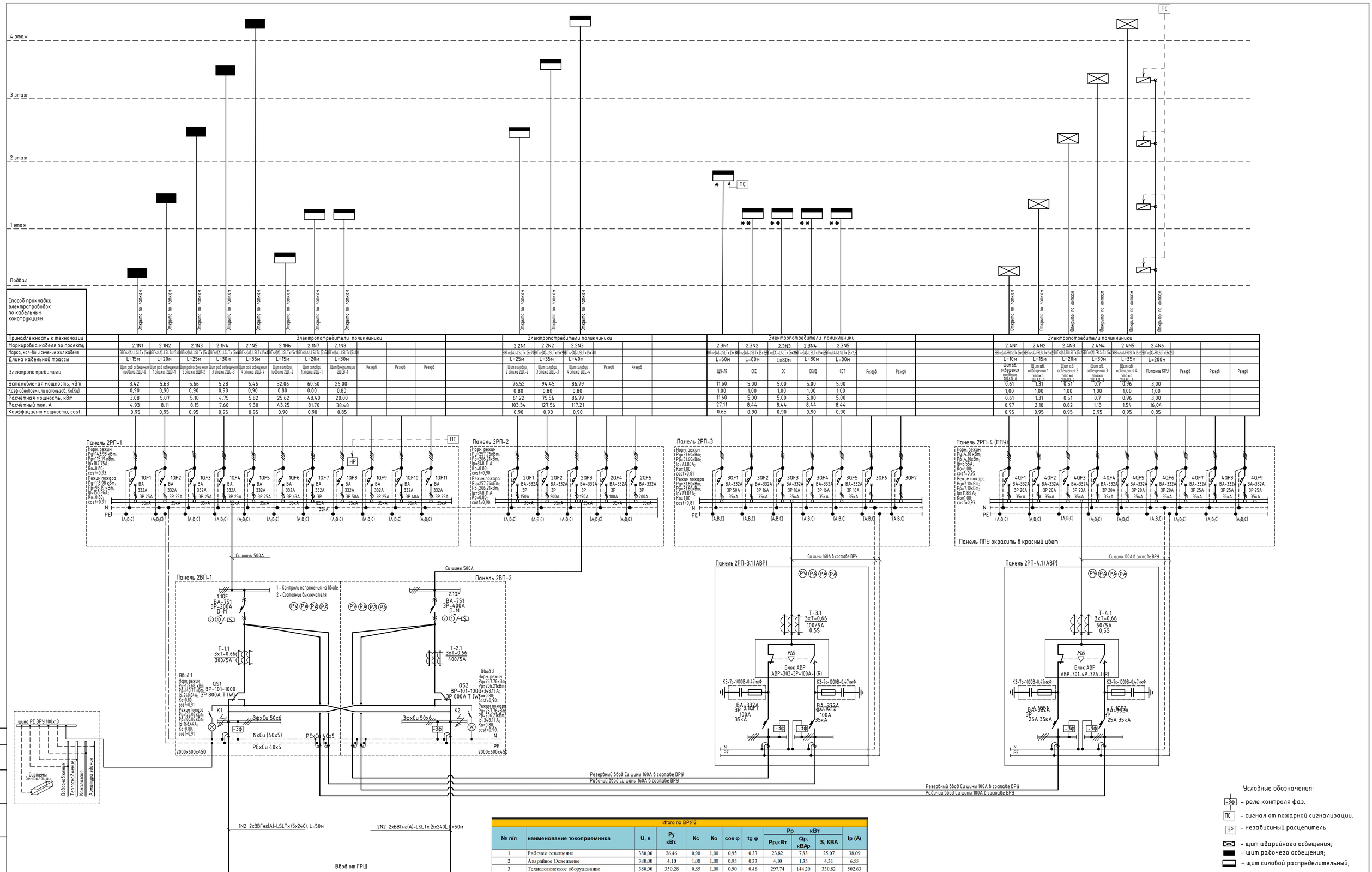

Итого по ВРУ-2											
№ п/п	наименование токоприемника	U, в	Ру кВт.	Кс	Ко	cos φ	tg φ	Рр кВт			Iр (А)
								Рр,кВт	Qр, кВАр	S, КВА	
1	Рабочее освещение	380,00	26,46	0,90	1,00	0,95	0,33	23,82	7,83	25,07	38,09
2	Аварийное Освещение	380,00	4,10	1,00	1,00	0,95	0,33	4,10	1,35	4,31	6,55
3	Технологическое оборудование	380,00	350,28	0,85	1,00	0,90	0,48	297,74	144,20	330,82	502,63
4	Вентиляция	380,00	25,00	0,80	1,00	0,85	0,62	20,00	12,39	23,53	35,75
5	Лифты	380,00	11,60	1,00	1,00	0,65	1,17	11,60	13,56	17,85	27,11
6	СКС	220,00	5,00	1,00	1,00	0,90	0,48	5,00	2,42	5,56	25,25
7	ОС	220,00	5,00	1,00	1,00	0,90	0,48	5,00	2,42	5,56	25,25
8	СКУД	220,00	5,00	1,00	1,00	0,90	0,48	5,00	2,42	5,56	25,25
9	СОТ	220,00	5,00	1,00	1,00	0,90	0,48	5,00	2,42	5,56	25,25
10	Системы дымоудаления и подпора воздуха	380,00	3,00	1,00	1,00	0,90	0,48	3,00	1,45	3,33	5,06
	Общая нагрузка на ВРУ-2 в нормальном режиме	380,00	437,44	0,86	1,00	0,89	0,50	377,25	188,97	421,93	639,29
	Общая нагрузка на ВРУ-2 в режиме пожара	380,00	415,44	0,87	1,00	0,89	0,50	360,25	180,45	402,92	610,49

Примечания
1. Допускается замена аппаратов защиты и коммутации на аналогичные с техническими параметрами и сертифицированными в соответствии с стандартами РФ
2. В панелях 2ВП-1, 2ВП-2, 2РП-3.1, 2РП-4.1 ввод кабелей предусмотрен снизу.
3. В панелях 2РП-1, 2РП-2, 2РП-3, 2РП-4 вывод кабелей предусмотрен вверх.
4. ВРУ установить на цоколь высотой 400 мм с виброопорами.
5. Защитный кожух для ВРУ не требуется.

✱ -поставляется комплектно с оборудованием
✱✱ -выполняется отдельным проектом
✱✱✱- отключение при пожаре в щита управления вентустановками

Допускается замена аппаратов защиты и коммутации на аналогичные с техническими параметрами и сертифицированными в соответствии с стандартами РФ.

Условные обозначения:
-Зф- реле контроля фаз.
ПС - сигнал от пожарной сигнализации.
НР - независимый расцепитель
щит аварийного освещения;
щит рабочего освещения;
щит силовой распределительный;

Согласовано
Взамен инв. №
Подп. и дата
Инв. № подл.

4	-	Зам	105-8625		06.2025	292/08/23-Р-ЭОМ	
2	-	Зам	95-8425		04.2025	Взрослая поликлиника на 750 посещений для южной части г. Новый Уренгой, в том числе затраты на проектно-изыскательские работы	
Изм.	Кол.уч.	Лист	№ док.	Подпись	Дата		
Разраб.		Юкечев			14.04.2025	Система внутреннего электроосвещения и силового оборудования	Стадия: Р; Лист: 4; Листов:
Проверил		Караванский			14.04.2025		
Н. контр.		Орлова			14.04.2025	ВРУ-2 Принципиальная однолинейная схема	ВПК. проектная компания
ГИП		Баклыков			105.3835		

Копировал | Формат А1

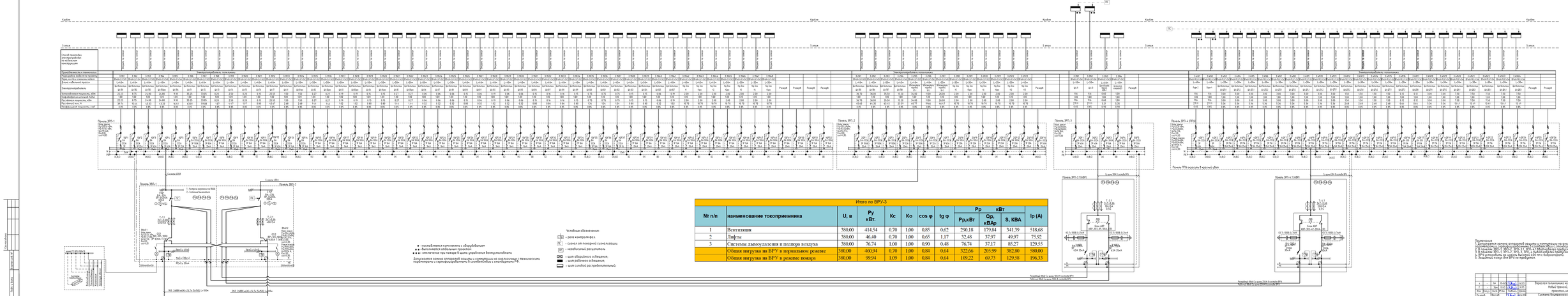
Щит ВРУ-3
Панель ЗРП-1
Панель ЗРП-2
Панель ЗРП-3
Панель ЗРП-4 (ПЭТК)
Панель ЗРП-5.1(АВР)
Панель ЗРП-6.1(АВР)
Панель ПЭТК скрыта в красной зоне
Щит ВРУ-1
Щит ВРУ-2
ВВГнг(А)-LS 3х185
ВВГнг(А)-LS 3х150
ВВГнг(А)-LS 3х70
ВВГнг(А)-LS 3х50
ВВГнг(А)-LS 3х35
ВВГнг(А)-LS 3х25
ВВГнг(А)-LS 3х16
ВВГнг(А)-LS 3х10
ВВГнг(А)-LS 3х6
ВВГнг(А)-LS 3х4
ВВГнг(А)-LS 3х2,5
ВВГнг(А)-LS 3х1,5
ВВГнг(А)-LS 3х1,0
ВВГнг(А)-LS 2х1,5
ВВГнг(А)-LS 2х1,0
ВВГнг(А)-LS 1х1,5
ВВГнг(А)-LS 1х1,0
Электроприёмники, питающие
Электроприёмники, питающие
Электроприёмники, питающие
Электроприёмники, питающие
Мощность, кВт
Ток, А
Коэффициент мощности, cosφ
Коэффициент спроса, Ксп
Расчёт
Итого по ВРУ-3
№ п/п
наименование токоприемника
U, в
Ру кВтт.
Кс
Ко
cos φ
tg φ
Рр кВтт
Qр, кВАр
S, КВА
Ip (A)
1 Вентиляция 380,00 414,54 0,70 1,00 0,85 0,62 290,18 179,84 341,39 518,68
2 Лифты 380,00 46,40 0,70 1,00 0,65 1,17 32,48 37,97 49,97 75,92
3 Системы дымоудаления и подпора воздуха 380,00 76,74 1,00 1,00 0,90 0,48 76,74 37,17 85,27 129,55
Общая нагрузка на ВРУ в нормальном режиме 380,00 460,94 0,70 1,00 0,84 0,64 322,66 205,99 382,80 580,00
Общая нагрузка на ВРУ в режиме пожара 380,00 99,94 1,00 1,00 0,84 0,64 109,22 69,73 129,58 196,33
Условные обозначения:
- реле контроля фаз.
- сигнал от пожарной сигнализации.
- независимый расцепитель.
- щит аварийного освещения.
- щит рабочего освещения.
- щит силовых распределительных.
● - поставляется комплектно с оборудованием
▲ - выполняется отдельным проектом
★★ - отключается при пожаре в щите управления вентустановкой
Допускается замена аппаратной защиты и комплектации на аналогичные с техническими параметрами и сертификатами в соответствии с стандартами РФ
Примечания:
1. Допускается замена аппаратной защиты и комплектации на аналогичные с техническими параметрами и сертификатами в соответствии с стандартами РФ.
2. В панелях ЗРП-1, ЗРП-2, ЗРП-3, ЗРП-4 выбор кабелей предусмотрен снизу.
3. В панелях ЗРП-5.1, ЗРП-6.1, ЗРП-5, ЗРП-6 выбор кабелей предусмотрен сверху.
4. Для автоматических выключателей 40 мм с выбросителем.
5. Защитные кожуха для ВРУ не требуются.
Разработал ВК.01 Гл.инж.ПЗ.4 Гл.инж.ВРУ
Работал ВК.01 Гл.инж.ПЗ.5 Гл.инж.ВРУ
Согласовано
Взам.инв.№
Подпись и дата
Инв.№ подл.
29/08/23-Р-ЭОМ
Изм. Кол.уч. Лист № док. Подпись Дата
Этап Лист Листов
Р 5
Корректировка
Электроснабжение и электрооборудование
ВРУ-3
Принципиальная однолинейная схема
ПРОЕКТНАЯ КОМПАНИЯ
Копировал
Формат А4

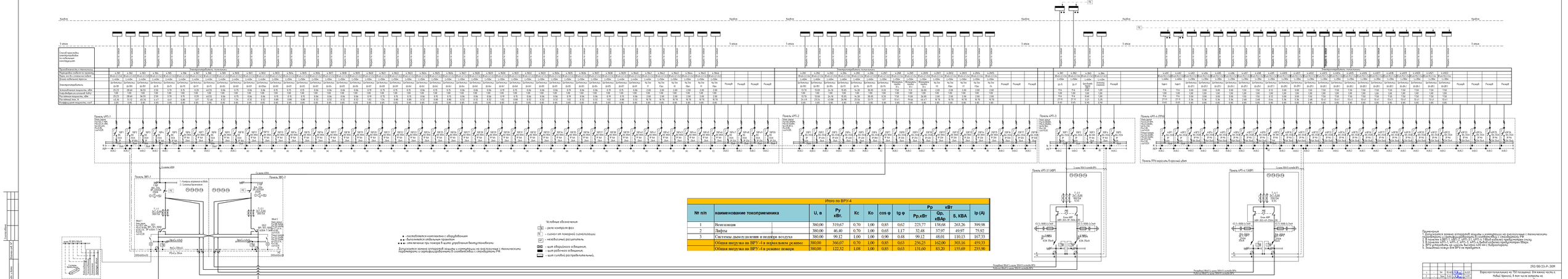
Электроприемники, питаемые от ВРУ-1
Электроприемники, питаемые от ВРУ-2
Электроприемники, питаемые от ВРУ-3
Электроприемники, питаемые от ВРУ-4
Щит ВРУ-1
Щит ВРУ-2
Щит ВРУ-3
Щит ВРУ-4 (ППА)
Щит ППА запасить в красный цвет
Щит ВРУ-3 (ПАВР)
Щит ВРУ-4 (ПАВР)
Щит ЗВС-1
Щит ЗВС-2
Условные обозначения:
- реле контроля фаз.
- силовой пожарный сигнализатор.
- автоматический разъединитель.
- щит аварийного освещения.
- щит рабочего освещения.
- щит силовой распределительный.
- поставляется комплектно с оборудованием
- выполняется отдельным проектом
- отключение при пожаре в щите управления вентиляционным
Допускается замена аппаратной защиты и комплектации на аналогичные с технически подтвержденными и сертифицированными в соответствии с требованиями РФ.
Примечания
1. Допускается замена аппаратной защиты и комплектации на аналогичные с техническими подтвержденными и сертифицированными в соответствии с требованиями РФ.
2. В панелях LAP5-1, LAP5-2, LAP5-3, LAP5-4 выбрать предохранитель плоский.
3. В панелях LAP5-1, LAP5-2, LAP5-3, LAP5-4 выбрать кабелем предусмотреть шкаф.
4. Для автоматики в ППА использовать 24 Вольт с бесперебойным.
5. Защитные кожухи для ВРУ не предусмотрены.
Итого по ВРУ-4
№ п/п | наименование токоприемника | U, в | Ру кВт. | Кс | Ко | cos φ | tg φ | Рр Рр,кВт | Qр, кВАр | S, КВА | Ip (А)
1 | Вентиляция | 380.00 | 319,67 | 0,70 | 1.00 | 0.85 | 0,62 | 223,77 | 138,68 | 263,26 | 399,98
2 | Дифуры | 380.00 | 46,40 | 0,70 | 1.00 | 0,65 | 1,17 | 32,48 | 37,97 | 49,97 | 75,92
3 | Системы дымоудаления и подпора воздуха | 380.00 | 99,12 | 1.00 | 1.00 | 0,90 | 0,48 | 99,12 | 48,01 | 110,13 | 167,33
Общая нагрузка на ВРУ-4 в нормальном режиме | 380.00 | 366,07 | 0,70 | 1.00 | 0,85 | 0,63 | 256,25 | 162,00 | 303,16 | 459,33
Общая нагрузка на ВРУ-4 в режиме пожара | 380.00 | 122,32 | 1,08 | 1.00 | 0,85 | 0,63 | 131,60 | 83,20 | 155,69 | 235,90
Разработал Шеф Ст.инж. ПОА 8 согласовать ВРУ
Работал Шеф ст.инж ПОА 8 согласовать ВРУ
Разработал Шеф Ст.инж. ПОА 8 согласовать ВРУ
Работал Шеф ст.инж ПОА 8 согласовать ВРУ
29/18/23-Р-ЭОМ
Взрослая поликлиника на 750 посещений. 3й квартал частка с
Новый Уренгой, В том числе на запорные на
Проектно-сметательная работа
Согласовано
Электроприемники технологического оборудования
Стадия | Лист | Листов
Р | 6
ВРУ-4
Принципиальная однолинейная схема
НК
ПРОМЫШЛЕННАЯ БЕЗОПАСНОСТЬ
Копировал
Формат А4

Данные питающей сети

Распределительный пункт, номер, тип, аппарат на вводе, тип, ток, А

Аппарат отходящей линии, обозначение, тип, ток расцепителя, ток утечки, мА (для УЗО)

Магнитный пускатель, тип, ток

Маркировка и сечение проводника

Способ прокладки

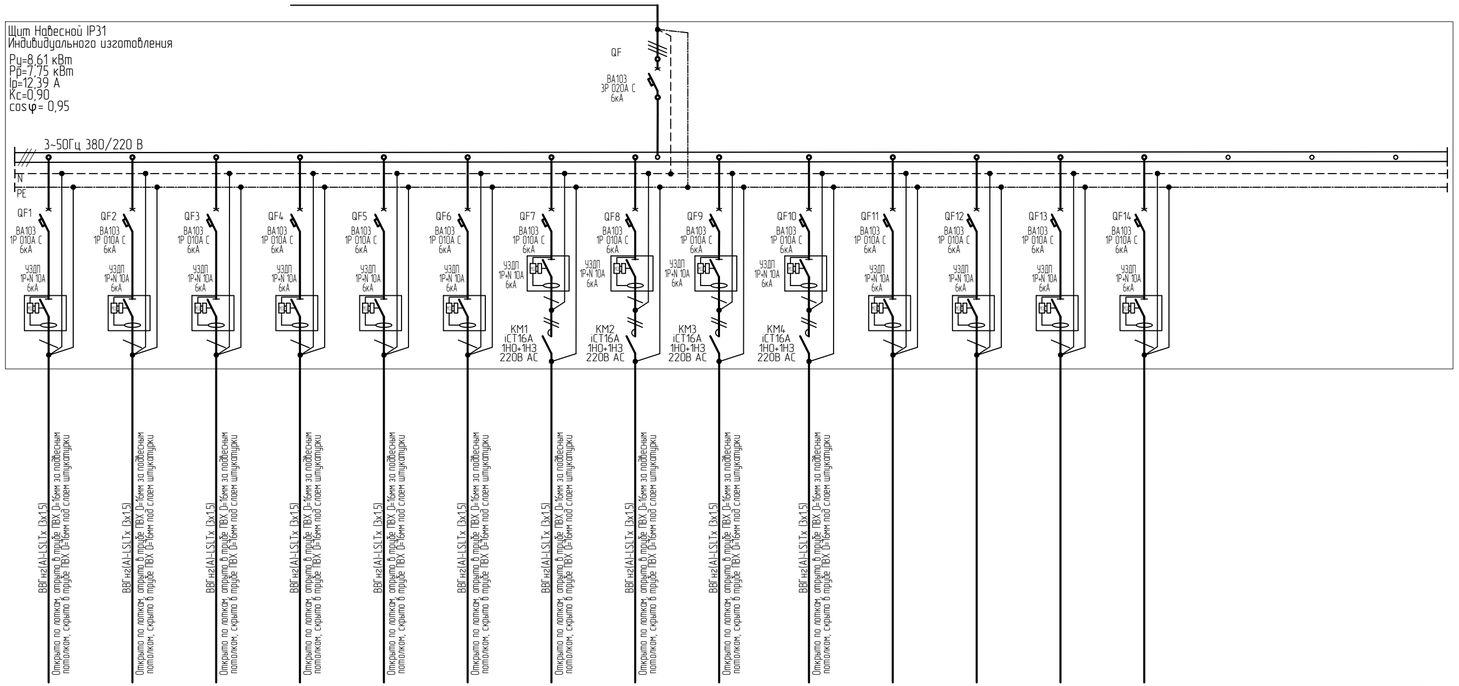

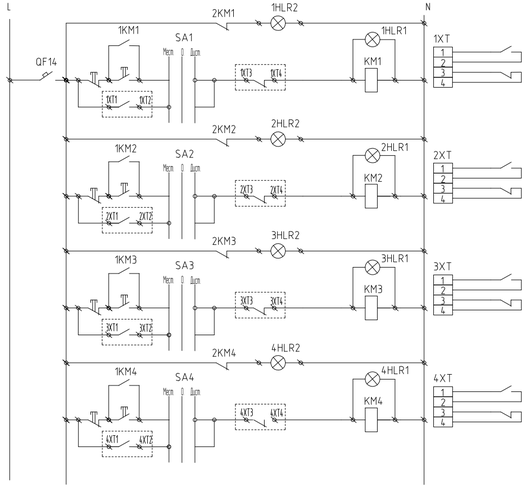

Электроприемник																	
Обозначение	1.0Гр01	1.0Гр02	1.0Гр03	1.0Гр04	1.0Гр05	1.0Гр06	1.0Гр07	1.0Гр08	1.0Гр09	1.0Гр010							
Расчетная мощность (кВт)	1,15	1,18	0,64	1,09	1,28	1,15	0,83	0,96	0,16	0,16							
Расчетный ток (А)	5,51	5,67	3,06	5,21	6,12	5,51	3,98	4,59	0,77	0,77							
Наименование потребителя	Рабочее освещение подвала	Рабочее освещение подвала	Рабочее освещение подвала	Рабочее освещение подвала	Рабочее освещение подвала	Рабочее освещение подвала	Рабочее освещение подвала	Рабочее освещение подвала	Рабочее освещение лестницы	Рабочее освещение лестницы	Резерв	Резерв	Резерв	Питание оперативных цепей			
Фаза	A	B	C	A	B	C	A	B	C	A	B	C	A	B			

По согласованию с Заказчиком
Допускается замена аппаратов защиты и коммутации на аналогичные с техническими параметрами и сертифицированными в соответствии с стандартами РФ.

Согласовано

Взамен инв. №

Подп. и дата

Инв. № подл.

Изм.	Кол.уч.	Лист	№ док.	Подпись	Дата
2	-	Зам	95-04.25		04.2025

292/08/23-Р-ЭОМ

Взрослая поликлиника на 750 посещений для южной части г. Новый Уренгой, в том числе затраты на проектно-изыскательские работы

Разраб.	Юкечев		14.04.2025
Проверил	Караванский		14.04.2025
Н. контр.	Орлова		14.04.2025
ГИП	Бакльков		14.04.2025

Система внутреннего электроосвещения и силового оборудования

Стадия	Лист	Листов
Р	7	

1ШО-0
Принципиальная однолинейная схема

ЗПК. проектная компания

Копировал

Формат А4х3

Данные питающей сети

Распределительный пункт, номер, тип, аппарат на вводе, тип, ток, А

Аппарат отходящей линии, обозначение, тип, ток расцепителя, ток утечки, мА (для УЗО)

Магнитный пускатель, тип, ток

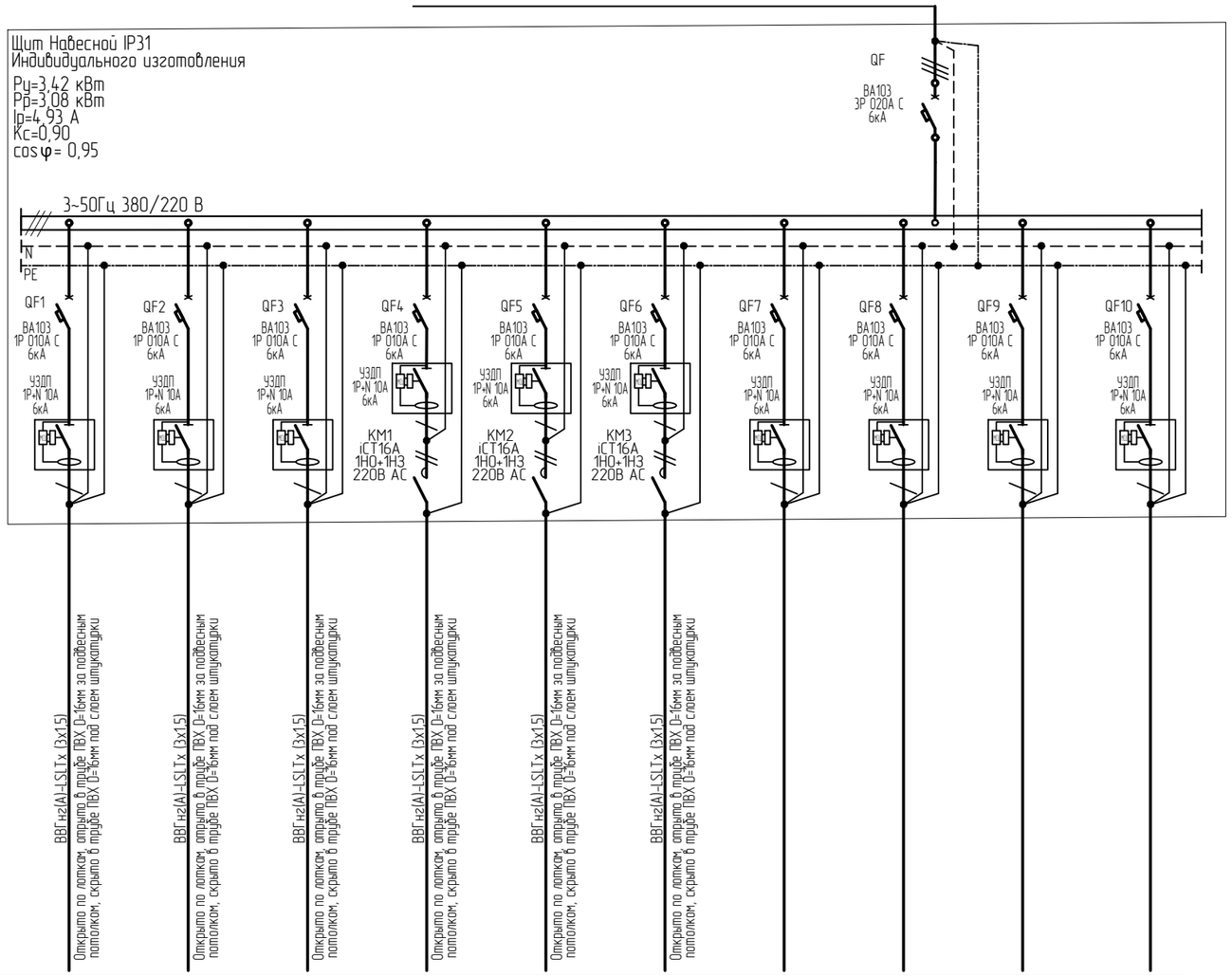

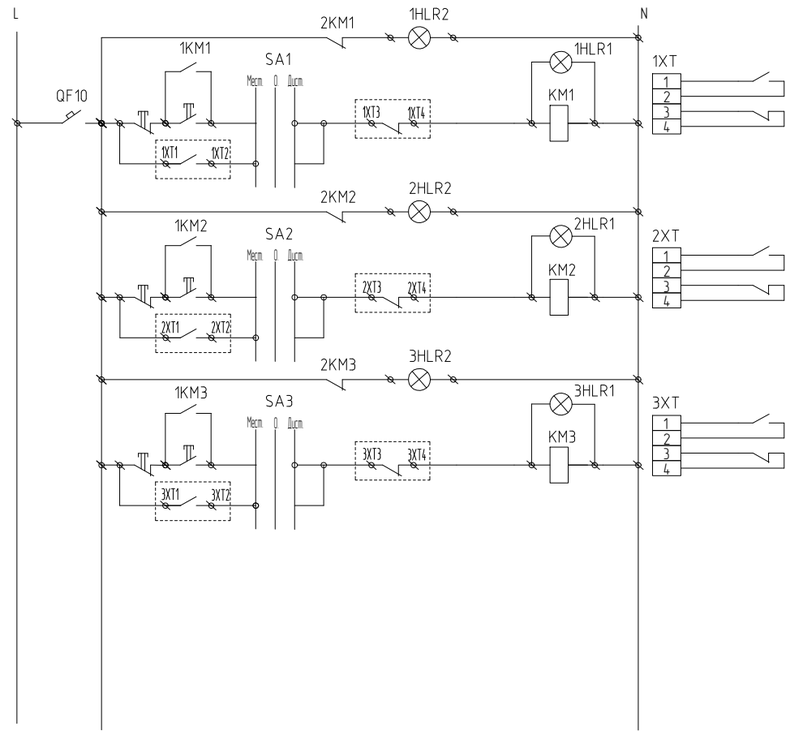

Маркировка и сечение проводника	ВВГнг(А)-LSLTx (3х1,5)	ВВГнг(А)-LSLTx (3х1,5)	ВВГнг(А)-LSLTx (3х1,5)	ВВГнг(А)-LSLTx (3х1,5)	ВВГнг(А)-LSLTx (3х1,5)	ВВГнг(А)-LSLTx (3х1,5)
Способ прокладки	Открыто по лотках, открыто в трубе ПВХ Ø=16мм за подвесным потолком, скрыто в трубе ПВХ Ø=16мм под слоем штукатурки	Открыто по лотках, открыто в трубе ПВХ Ø=16мм за подвесным потолком, скрыто в трубе ПВХ Ø=16мм под слоем штукатурки	Открыто по лотках, открыто в трубе ПВХ Ø=16мм за подвесным потолком, скрыто в трубе ПВХ Ø=16мм под слоем штукатурки	Открыто по лотках, открыто в трубе ПВХ Ø=16мм за подвесным потолком, скрыто в трубе ПВХ Ø=16мм под слоем штукатурки	Открыто по лотках, открыто в трубе ПВХ Ø=16мм за подвесным потолком, скрыто в трубе ПВХ Ø=16мм под слоем штукатурки	Открыто по лотках, открыто в трубе ПВХ Ø=16мм за подвесным потолком, скрыто в трубе ПВХ Ø=16мм под слоем штукатурки

Электроприемник										
Обозначение	2.0Гр01	2.0Гр02	2.0Гр03	2.0Гр04	2.0Гр05	2.0Гр06				
Расчетная мощность (кВт)	0,70	0,70	0,83	0,86	0,16	0,16				
Расчетный ток (А)	3,37	3,37	3,98	4,13	0,77	0,77				
Наименование потребителя	Рабочее освещение подвала	Рабочее освещение подвала	Рабочее освещение подвала	Рабочее освещение подвала	Рабочее освещение лестницы	Рабочее освещение лестницы	Резерв	Резерв	Резерв	Питание оперативных цепей
Фаза	A	B	C	A	B	C	A	B	C	A

По согласованию с Заказчиком
Допускается замена аппаратов защиты и коммутации на аналогичные с техническими параметрами и сертифицированными в соответствии с стандартами РФ.

Согласовано

Взамен инв. №

Подп. и дата

Инв. № подл.

Изм.	Кол.уч.	Лист	№ док.	Подпись	Дата
2	-	Зам	95-0425		04.2025

Разраб.	Юкечев		14.04.2025
Проверил	Караванский		14.04.2025
Н. контр.	Орлова		14.04.2025
ГИП	Баклыков		14.04.2025

292/08/23-Р-ЭОМ

Взрослая поликлиника на 750 посещений для южной части г. Новый Уренгой, в том числе затраты на проектно-изыскательские работы

Система внутреннего электроосвещения и силового оборудования

Стадия	Лист	Листов
Р	8	

2ЩО-0
Принципиальная однолинейная схема

ЗПК. проектная компания

Копировал

Формат А3

Данные питающей сети	
Распределительный пункт, номер, тип, аппарат на вводе, тип, ток, А	Щит Навесной IP31 Индивидуального изготовления Pu=11,22 кВт Pр= 10,10 кВт Iр= 16,15 А Кс=0,90 cosφ= 0,95
Аппарат отходящей линии, обозначение, тип, ток расцепителя, ток утечки, мА (для УЗО)	
Магнитный пускатель, тип, ток	
Маркировка и сечение проводника	
Способ прокладки	

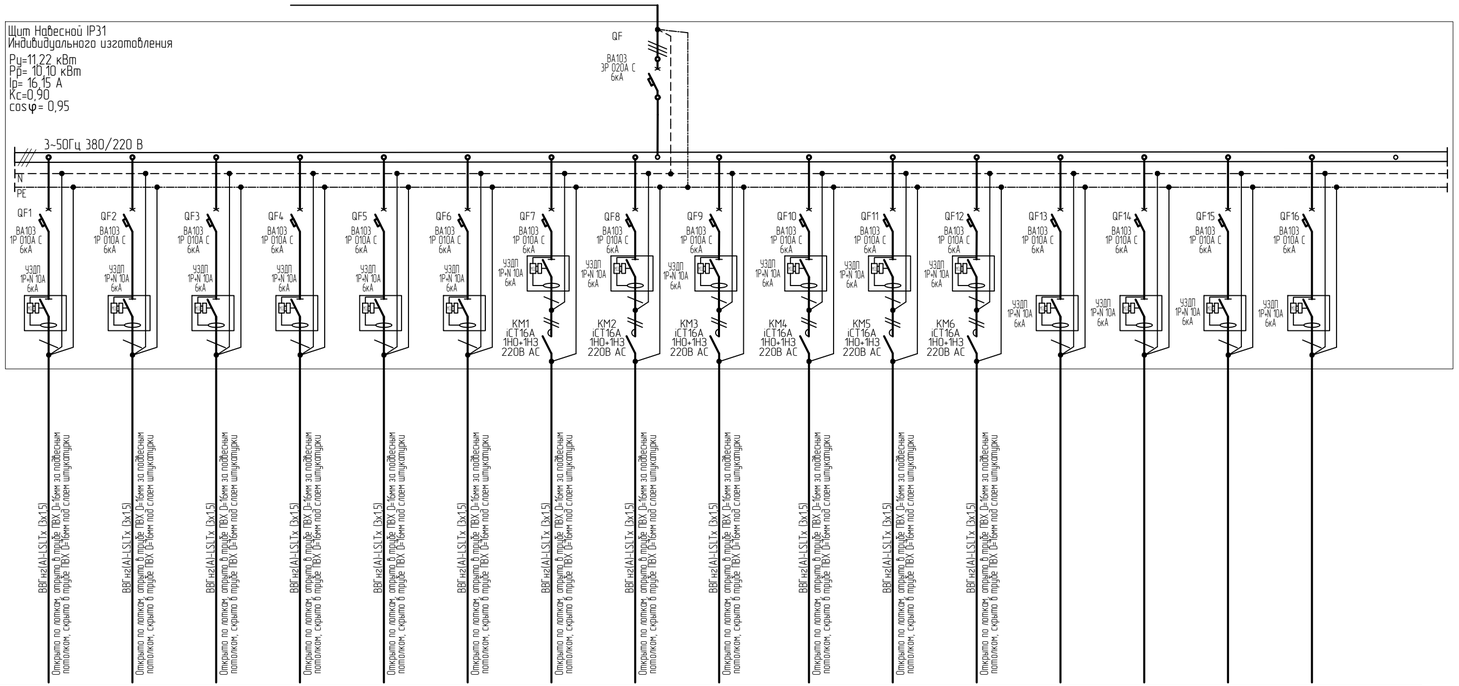

Электроприемник																		
Обозначение	1.1Гр01	1.1Гр02	1.1Гр03	1.1Гр04	1.1Гр05	1.1Гр06	1.1Гр07	1.1Гр08	1.1Гр09	1.1Гр010	1.1Гр011	1.1Гр012					
Расчетная мощность (кВт)	1,44	1,12	0,74	1,25	1,02	1,15	1,28	1,30	0,48	0,48	0,48	0,48					
Расчетный ток (А)	6,89	5,36	3,52	5,97	4,90	5,51	6,12	6,22	2,30	2,30	2,30	2,30					
Наименование потребителя	Рабочее освещение 1 этажа	Рабочее освещение 1 этажа	Рабочее освещение 1 этажа	Рабочее освещение 1 этажа	Рабочее освещение 1 этажа	Рабочее освещение 1 этажа	Рабочее освещение 1 этажа	Рабочее освещение 1 этажа	Рабочее освещение лестницы	Рабочее освещение лестницы	Рабочее освещение лестницы	Рабочее освещение лестницы	Резерв	Резерв	Резерв	Питание оперативных цепей	
Фаза	A	B	C	A	B	C	A	B	C	A	B	C	A	B	C	A	

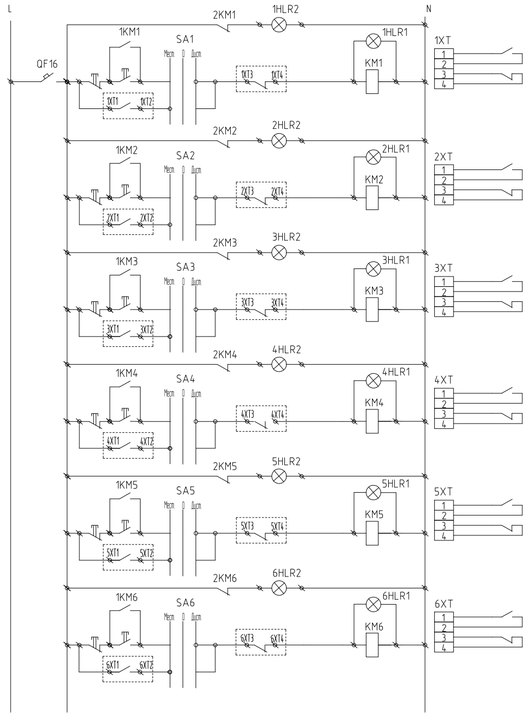

По согласованию с Заказчиком
Допускается замена аппаратов защиты и коммутации на аналогичные с техническими параметрами и сертефицированными в соответствии с стандартами РФ.

						292/08/23-Р-ЭОМ
2	-	Зам	95-0425		04.2025	Взрослая поликлиника на 750 посещений для южной части г. Новый Уренгой, в том числе затраты на проектно-изыскательские работы
Изм.	Кол.уч	Лист	№ док.	Подпись	Дата	
Разраб.		Юкечев			14.04.2025	Система внутреннего электроосвещения и силового оборудования
Проверил		Караванский			14.04.2025	
Н. контр.		Орлова			14.04.2025	1ЩО-1 Принципиальная однолинейная схема
ГИП		Бакльков			14.04.2025	

Стадия	Лист	Листов
Р	9	

ЗПК. проектная компания

Согласовано
Взамен инв. №
Подп. и дата
Инв. № подл.

Копировал
Формат А4х3

Данные питающей сети	
Распределительный пункт, номер, тип, аппарат на вводе, тип, ток, А	Щит Навесной IP31 Индивидуального изготовления Ру=5,63 кВт Рр=5,07 кВт Ip=8,11 А Кс=0,90 cos φ= 0,95
Аппарат отходящей линии, обозначение, тип, ток расцепителя, ток утечки, мА (для УЗО)	
Магнитный пускатель, тип, ток	

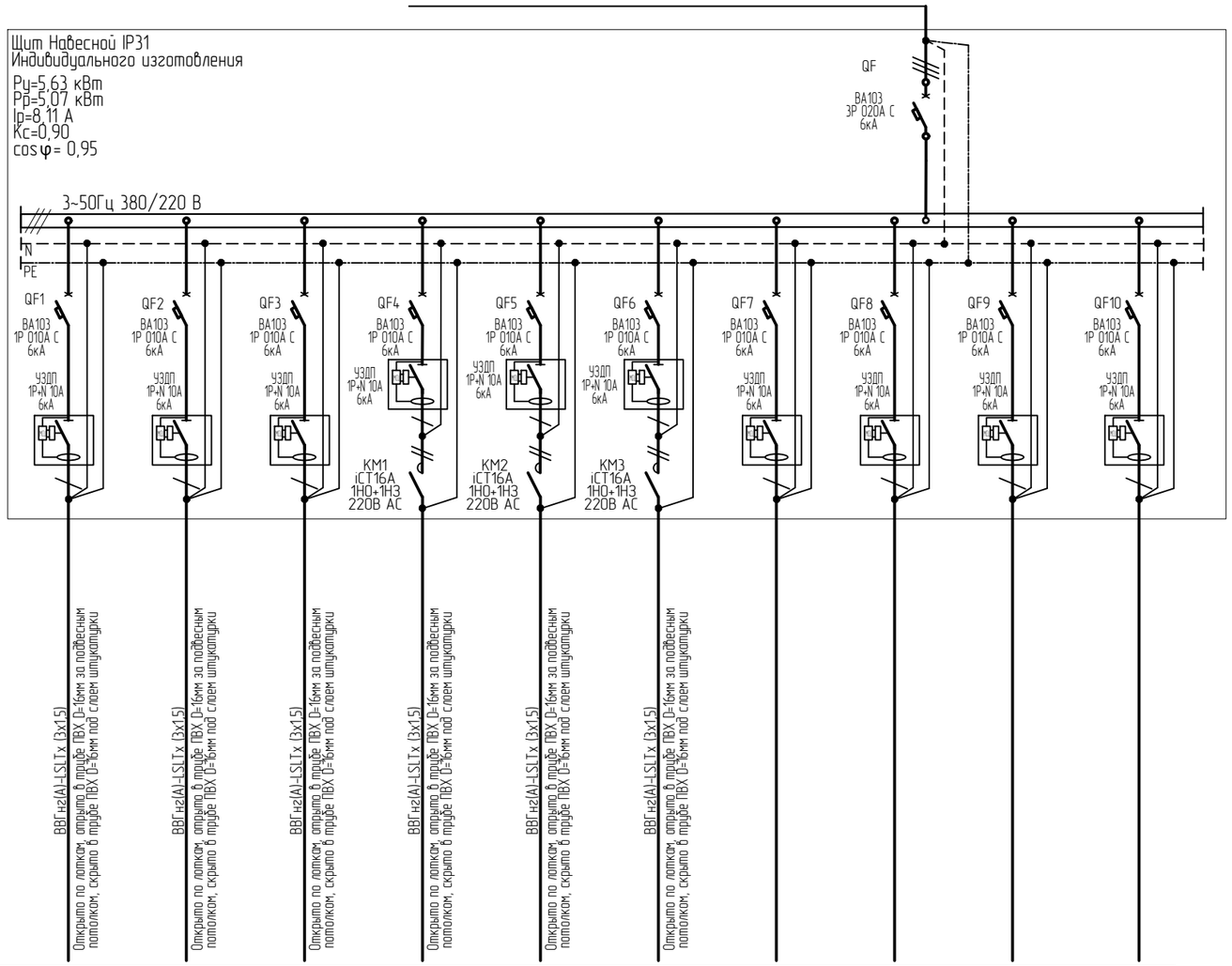

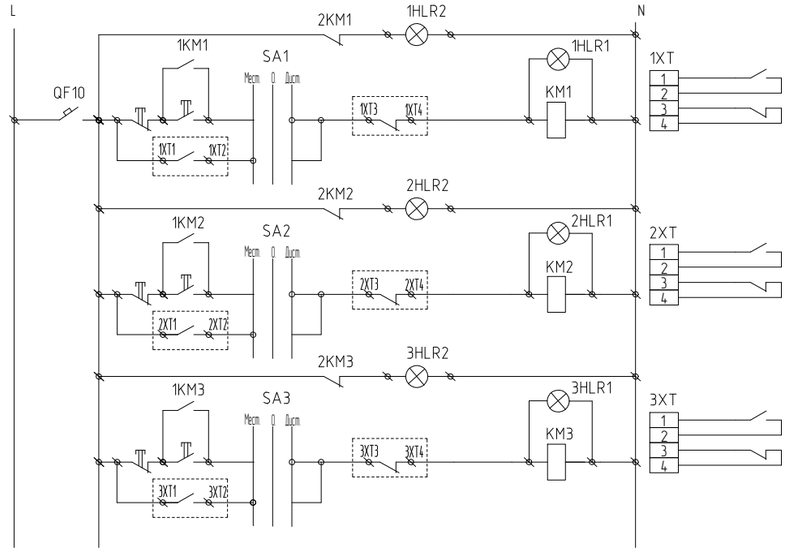

Маркировка и сечение проводника	Способ прокладки
ВВГнг(А)-LSLTx (3х15)	Открыто по лотках, открыто в трубе ПВХ Ø=16мм под слепом штукатурки, скрыто в трубе ПВХ Ø=16мм под слепом штукатурки
ВВГнг(А)-LSLTx (3х15)	Открыто по лотках, открыто в трубе ПВХ Ø=16мм под слепом штукатурки, скрыто в трубе ПВХ Ø=16мм под слепом штукатурки
ВВГнг(А)-LSLTx (3х15)	Открыто по лотках, открыто в трубе ПВХ Ø=16мм под слепом штукатурки, скрыто в трубе ПВХ Ø=16мм под слепом штукатурки
ВВГнг(А)-LSLTx (3х15)	Открыто по лотках, открыто в трубе ПВХ Ø=16мм под слепом штукатурки, скрыто в трубе ПВХ Ø=16мм под слепом штукатурки
ВВГнг(А)-LSLTx (3х15)	Открыто по лотках, открыто в трубе ПВХ Ø=16мм под слепом штукатурки, скрыто в трубе ПВХ Ø=16мм под слепом штукатурки
ВВГнг(А)-LSLTx (3х15)	Открыто по лотках, открыто в трубе ПВХ Ø=16мм под слепом штукатурки, скрыто в трубе ПВХ Ø=16мм под слепом штукатурки

Электроприемник										
Обозначение	2.1Гр01	2.1Гр02	2.1Гр03	2.1Гр04	2.1Гр05	2.1Гр06				
Расчетная мощность (кВт)	1,02	0,90	1,66	1,09	0,48	0,48				
Расчетный ток (А)	4,90	4,29	7,96	5,21	2,30	2,30				
Наименование потребителя	Рабочее освещение 1 этажа	Рабочее освещение 1 этажа	Рабочее освещение 1 этажа	Рабочее освещение 1 этажа	Рабочее освещение лестницы	Рабочее освещение лестницы	Резерв	Резерв	Резерв	Питание оперативных цепей
Фаза	A	B	C	A	B	C	A	B	C	A

По согласованию с Заказчиком
Допускается замена аппаратов защиты и коммутации на аналогичные с техническими параметрами и сертифицированными в соответствии с стандартами РФ.

Согласовано

Взамен инв. №

Подп. и дата

Инв. № подл.

Изм.	Кол.уч.	Лист	№ док.	Подпись	Дата
2	-	Зам	95-0425		04.2025

Разраб.	Юкечев		14.04.2025
Проверил	Караванский		14.04.2025
Н. контр.	Орлова		14.04.2025
ГИП	Баклыков		14.04.2025

292/08/23-Р-ЭОМ

Взрослая поликлиника на 750 посещений для южной части г. Новый Уренгой, в том числе затраты на проектно-изыскательские работы

Система внутреннего электроосвещения и силового оборудования

Стадия	Лист	Листов
Р	10	

2ЩО-1
Принципиальная однолинейная схема

ВПК. проектная компания

Копировал

Формат А3

Данные питающей сети

Распределительный пункт, номер, тип, аппарат на вводе, тип, ток, А

Аппарат отходящей линии, обозначение, тип, ток расцепителя, ток утечки, мА (для УЗО)

Магнитный пускатель, тип, ток

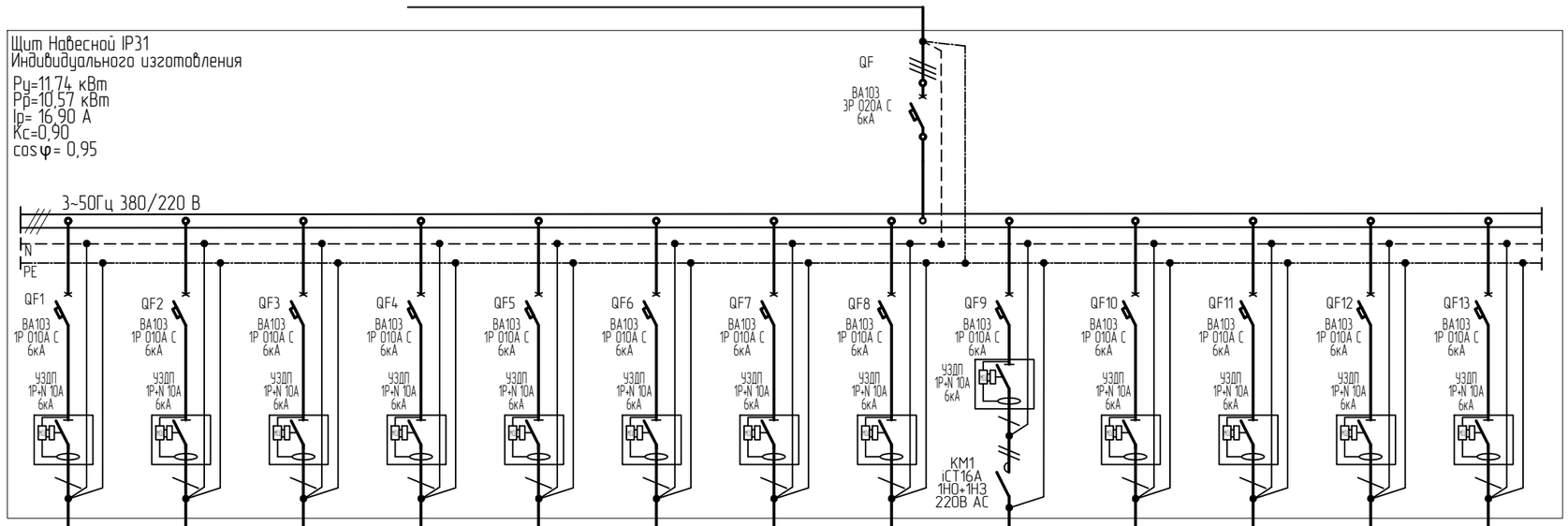

Марка и сечение проводника

Способ прокладки

ВВГнг(А)-LSLTx (3х15)	ВВГнг(А)-LSLTx (3х15)	ВВГнг(А)-LSLTx (3х15)	ВВГнг(А)-LSLTx (3х15)	ВВГнг(А)-LSLTx (3х15)	ВВГнг(А)-LSLTx (3х15)	ВВГнг(А)-LSLTx (3х15)	ВВГнг(А)-LSLTx (3х15)	ВВГнг(А)-LSLTx (3х15)					
Открыто по лотках, открыто в трубе ПВХ Ø=16мм под слоем штукатурки, скрыто в трубе ПВХ Ø=16мм под слоем штукатурки	Открыто по лотках, открыто в трубе ПВХ Ø=16мм под слоем штукатурки, скрыто в трубе ПВХ Ø=16мм под слоем штукатурки	Открыто по лотках, открыто в трубе ПВХ Ø=16мм под слоем штукатурки, скрыто в трубе ПВХ Ø=16мм под слоем штукатурки	Открыто по лотках, открыто в трубе ПВХ Ø=16мм под слоем штукатурки, скрыто в трубе ПВХ Ø=16мм под слоем штукатурки	Открыто по лотках, открыто в трубе ПВХ Ø=16мм под слоем штукатурки, скрыто в трубе ПВХ Ø=16мм под слоем штукатурки	Открыто по лотках, открыто в трубе ПВХ Ø=16мм под слоем штукатурки, скрыто в трубе ПВХ Ø=16мм под слоем штукатурки	Открыто по лотках, открыто в трубе ПВХ Ø=16мм под слоем штукатурки, скрыто в трубе ПВХ Ø=16мм под слоем штукатурки	Открыто по лотках, открыто в трубе ПВХ Ø=16мм под слоем штукатурки, скрыто в трубе ПВХ Ø=16мм под слоем штукатурки	Открыто по лотках, открыто в трубе ПВХ Ø=16мм под слоем штукатурки, скрыто в трубе ПВХ Ø=16мм под слоем штукатурки					

Электроприемник

Обозначение	1.2Гр01	1.2Гр02	1.2Гр03	1.2Гр04	1.2Гр05	1.2Гр06	1.2Гр07	1.2Гр08	1.2Гр09				
Расчетная мощность (кВт)	1,25	1,54	1,25	1,15	1,60	1,09	1,28	1,12	1,47				
Расчетный ток (А)	5,97	7,35	5,97	5,51	7,66	5,21	6,12	5,36	7,04				
Наименование потребителя	Рабочее освещение 2 этажа	Рабочее освещение 2 этажа	Рабочее освещение 2 этажа	Рабочее освещение 2 этажа	Рабочее освещение 2 этажа	Рабочее освещение 2 этажа	Рабочее освещение 2 этажа	Рабочее освещение 2 этажа	Рабочее освещение 2 этажа	Резерв	Резерв	Резерв	Питание оперативных цепей
Фаза	A	B	C	A	B	C	A	B	C	A	B	C	A

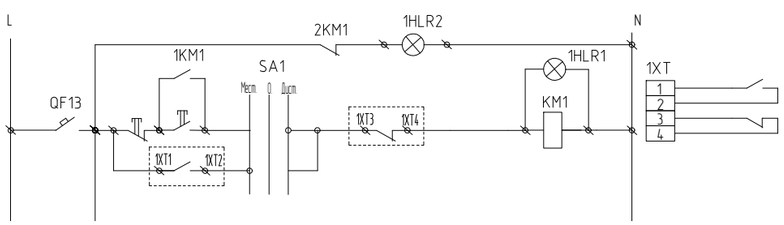

По согласованию с Заказчиком
Допускается замена аппаратов защиты и коммутации на аналогичные с техническими параметрами и сертефицированными в соответствии с стандартами РФ.

Согласовано

Взамен инв. №

Подп. и дата

Инв. № подл.

Изм.	Кол.уч.	Лист	№ док.	Подпись	Дата
2	-	Зам	95-0425		04.2025

Разраб.	Юкечев		14.04.2025
Проверил	Караванский		14.04.2025
Н. контр.	Орлова		14.04.2025
ГИП	Баклыков		14.04.2025

292/08/23-Р-ЭОМ

Взрослая поликлиника на 750 посещений для южной части г. Новый Уренгой, в том числе затраты на проектно-изыскательские работы

Система внутреннего электроосвещения и силового оборудования

Стадия	Лист	Листов
Р	11	

1ЩО-2
Принципиальная однолинейная схема

ВПК. проектная компания

Копировал

Формат А3

Данные питающей сети

Распределительный пункт, номер, тип, аппарат на вводе, тип, ток, А

Аппарат отходящей линии, обозначение, тип, ток расцепителя, ток утечки, мА (для УЗО)

Магнитный пускатель, тип, ток

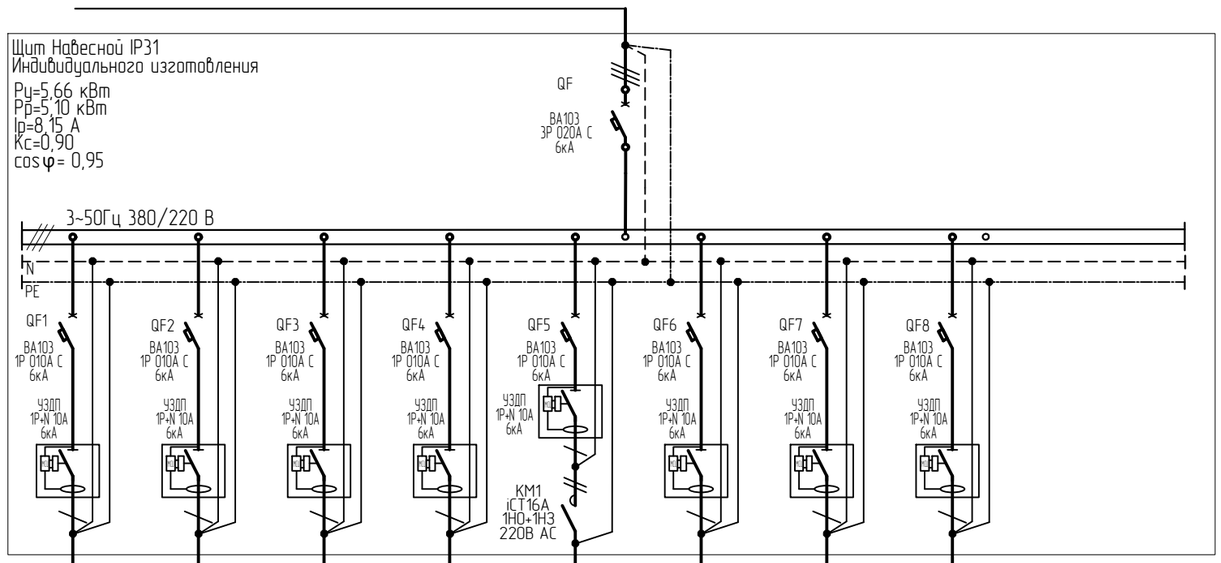

Маркировка и сечение проводника

Способ прокладки

ВВГнг(А)-LSLTx (3х1,5)
Открыто по лотках, открыто в трубе ПВХ Ø=16мм за подвесным потолком, скрыто в трубе ПВХ Ø=16мм под слоем штукатурки

Электроприемник										
Обозначение	2.2Гр01	2.2Гр02	2.2Гр03	2.2Гр04	2.2Гр05					
Расчетная мощность (кВт)	1,60	0,80	0,99	1,12	1,15					
Расчетный ток (А)	7,66	3,83	4,75	5,36	5,51					
Наименование потребителя	Рабочее освещение 2 этажа	Рабочее освещение 2 этажа	Рабочее освещение 2 этажа	Рабочее освещение 2 этажа	Рабочее освещение 2 этажа	Резерв	Резерв	Питание оперативных цепей		
Фаза	А	В	С	А	В	С	А	В		

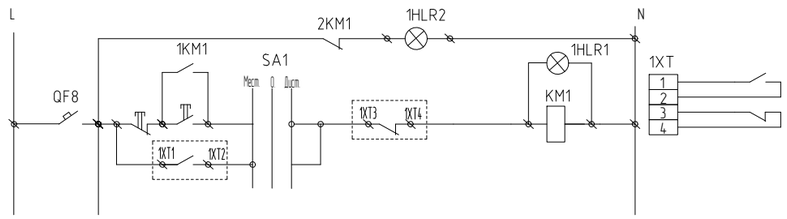

Согласовано

Взамен инв. №

Подп. и дата

Инв. № подл.

По согласованию с Заказчиком
Допускается замена аппаратов защиты и коммутации на аналогичные с техническими параметрами и сертифицированными в соответствии с стандартами РФ.

Изм.	Кол.уч.	Лист	№ док.	Подпись	Дата
2	-	Зам	95-0425		04.2025

Разраб.	Юкечев	14.04.2025
Проверил	Караванский	14.04.2025
Н. контр.	Орлова	14.04.2025
ГИП	Баклыков	14.04.2025

292/08/23-Р-ЭОМ

Взрослая поликлиника на 750 посещений для южной части г. Новый Уренгой, в том числе затраты на проектно-изыскательские работы

Система внутреннего электроосвещения и силового оборудования

Стадия	Лист	Листов
Р	12	

2ЩО-2
Принципиальная однолинейная схема

ВПК. проектная компания

Копировал

Формат А3

Данные питающей сети

Распределительный пункт, номер, тип, аппрат на вводе, тип, ток, А

Аппарат отходящей линии, обозначение, тип, ток расцепителя, ток утечки, мА (для УЗО)

Магнитный пускатель, тип, ток

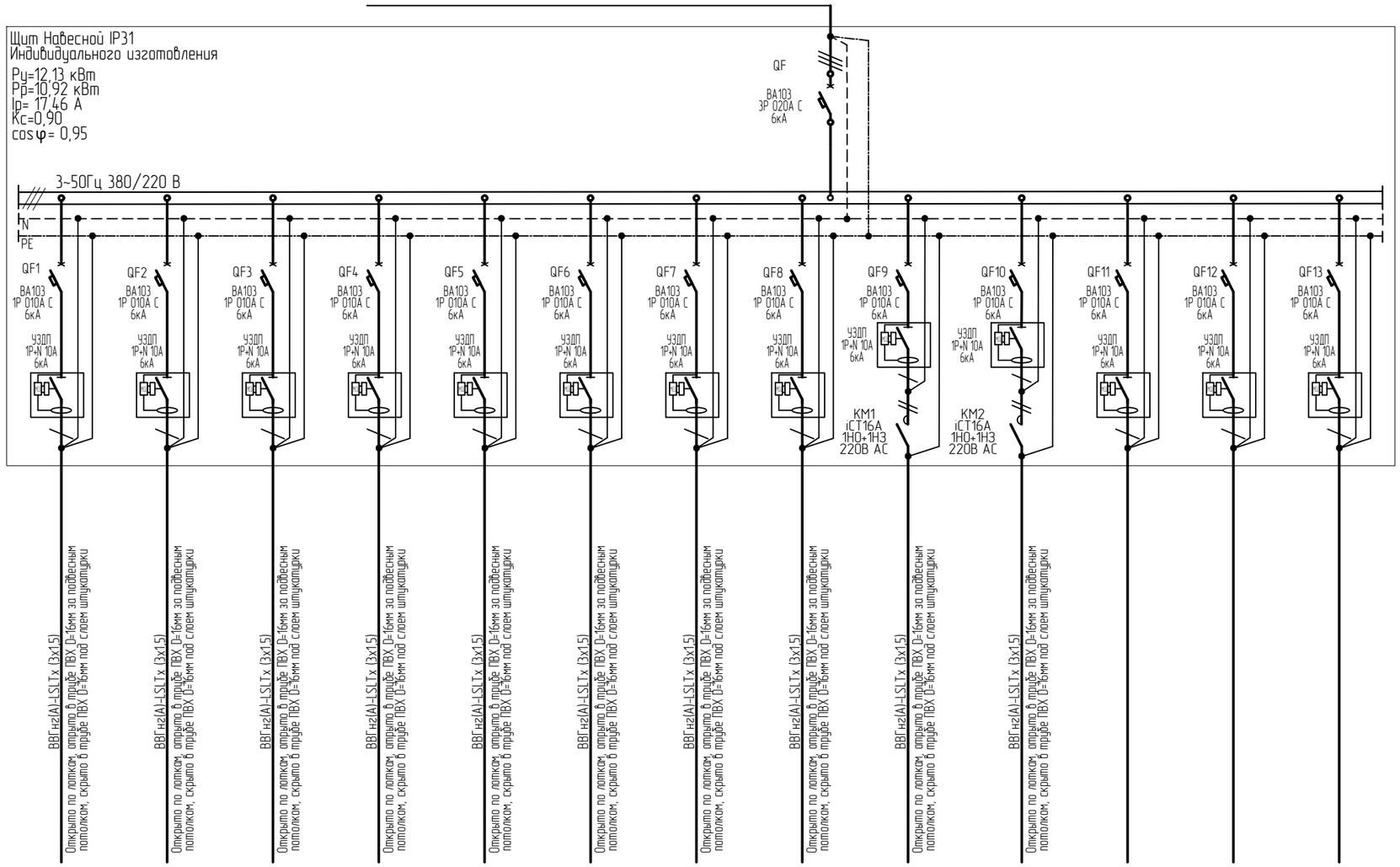

Маркировка и сечение проводника

Способ прокладки

ВВГнг(А)-LSLTx (3х1,5)	ВВГнг(А)-LSLTx (3х1,5)	ВВГнг(А)-LSLTx (3х1,5)	ВВГнг(А)-LSLTx (3х1,5)	ВВГнг(А)-LSLTx (3х1,5)	ВВГнг(А)-LSLTx (3х1,5)	ВВГнг(А)-LSLTx (3х1,5)	ВВГнг(А)-LSLTx (3х1,5)	ВВГнг(А)-LSLTx (3х1,5)	ВВГнг(А)-LSLTx (3х1,5)	ВВГнг(А)-LSLTx (3х1,5)			
Открыто по лотках, открыто в трубе ПВХ Ø=16мм за подвесным потолком, скрыто в трубе ПВХ Ø=16мм под слоем штукатурки	Открыто по лотках, открыто в трубе ПВХ Ø=16мм за подвесным потолком, скрыто в трубе ПВХ Ø=16мм под слоем штукатурки	Открыто по лотках, открыто в трубе ПВХ Ø=16мм за подвесным потолком, скрыто в трубе ПВХ Ø=16мм под слоем штукатурки	Открыто по лотках, открыто в трубе ПВХ Ø=16мм за подвесным потолком, скрыто в трубе ПВХ Ø=16мм под слоем штукатурки	Открыто по лотках, открыто в трубе ПВХ Ø=16мм за подвесным потолком, скрыто в трубе ПВХ Ø=16мм под слоем штукатурки	Открыто по лотках, открыто в трубе ПВХ Ø=16мм за подвесным потолком, скрыто в трубе ПВХ Ø=16мм под слоем штукатурки	Открыто по лотках, открыто в трубе ПВХ Ø=16мм за подвесным потолком, скрыто в трубе ПВХ Ø=16мм под слоем штукатурки	Открыто по лотках, открыто в трубе ПВХ Ø=16мм за подвесным потолком, скрыто в трубе ПВХ Ø=16мм под слоем штукатурки	Открыто по лотках, открыто в трубе ПВХ Ø=16мм за подвесным потолком, скрыто в трубе ПВХ Ø=16мм под слоем штукатурки	Открыто по лотках, открыто в трубе ПВХ Ø=16мм за подвесным потолком, скрыто в трубе ПВХ Ø=16мм под слоем штукатурки	Открыто по лотках, открыто в трубе ПВХ Ø=16мм за подвесным потолком, скрыто в трубе ПВХ Ø=16мм под слоем штукатурки			

Электроприемник

Обозначение	1ЗГр01	1ЗГр02	1ЗГр03	1ЗГр04	1ЗГр05	1ЗГр06	1ЗГр07	1ЗГр08	1ЗГр09	1ЗГр010			
Расчетная мощность (кВт)	1,18	1,09	1,25	1,54	0,96	0,64	1,22	1,79	1,09	1,38			
Расчетный ток (А)	5,67	5,21	5,97	7,35	4,59	3,06	5,82	8,57	5,21	6,58			
Наименование потребителя	Рабочее освещение 3 этажа	Рабочее освещение 3 этажа	Рабочее освещение 3 этажа	Рабочее освещение 3 этажа	Рабочее освещение 3 этажа	Рабочее освещение 3 этажа	Рабочее освещение 3 этажа	Рабочее освещение 3 этажа	Рабочее освещение 3 этажа	Рабочее освещение 3 этажа	Резерв	Резерв	Питание оперативных цепей
Фаза	A	B	C	A	B	C	A	B	C	A	B	C	A

По согласованию с Заказчиком
Допускается замена аппаратов защиты коммутации на аналогичные с техническими параметрами и сертефицироваными в соответствии с стандартами РФ.

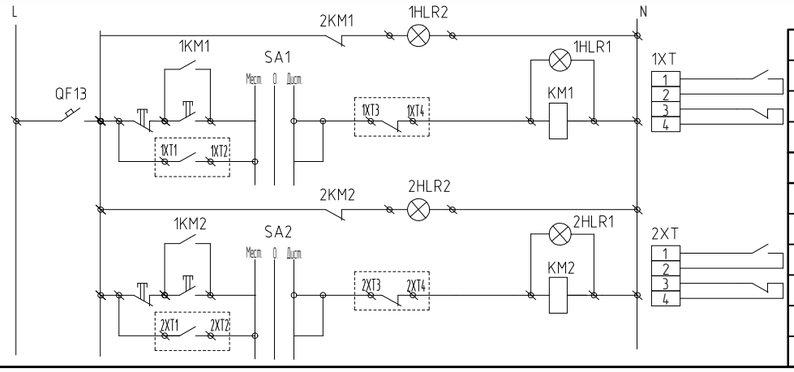

2	-	Зам	95-0425		04.2025	292/08/23-Р-ЭОМ
Изм.	Кол.уч.	Лист	№ док.	Подпись	Дата	
Разраб.		Юкечев			14.04.2025	Взрослая поликлиника на 750 посещений для южной части г. Новый Уренгой, в том числе затраты на проектно-изыскательские работы
Проверил		Караванский			14.04.2025	Система внутреннего электроосвещения и силового оборудования
Н. контр.		Орлова			14.04.2025	1ЩО-3 Принципиальная однолинейная схема
ГИП		Баклыков			14.04.2025	

Стадия	Лист	Листов
Р	13	

ВПК. проектная компания

Согласовано

Взамен инв. №

Подп. и дата

Инв. № подл.

Копировал

Формат А3

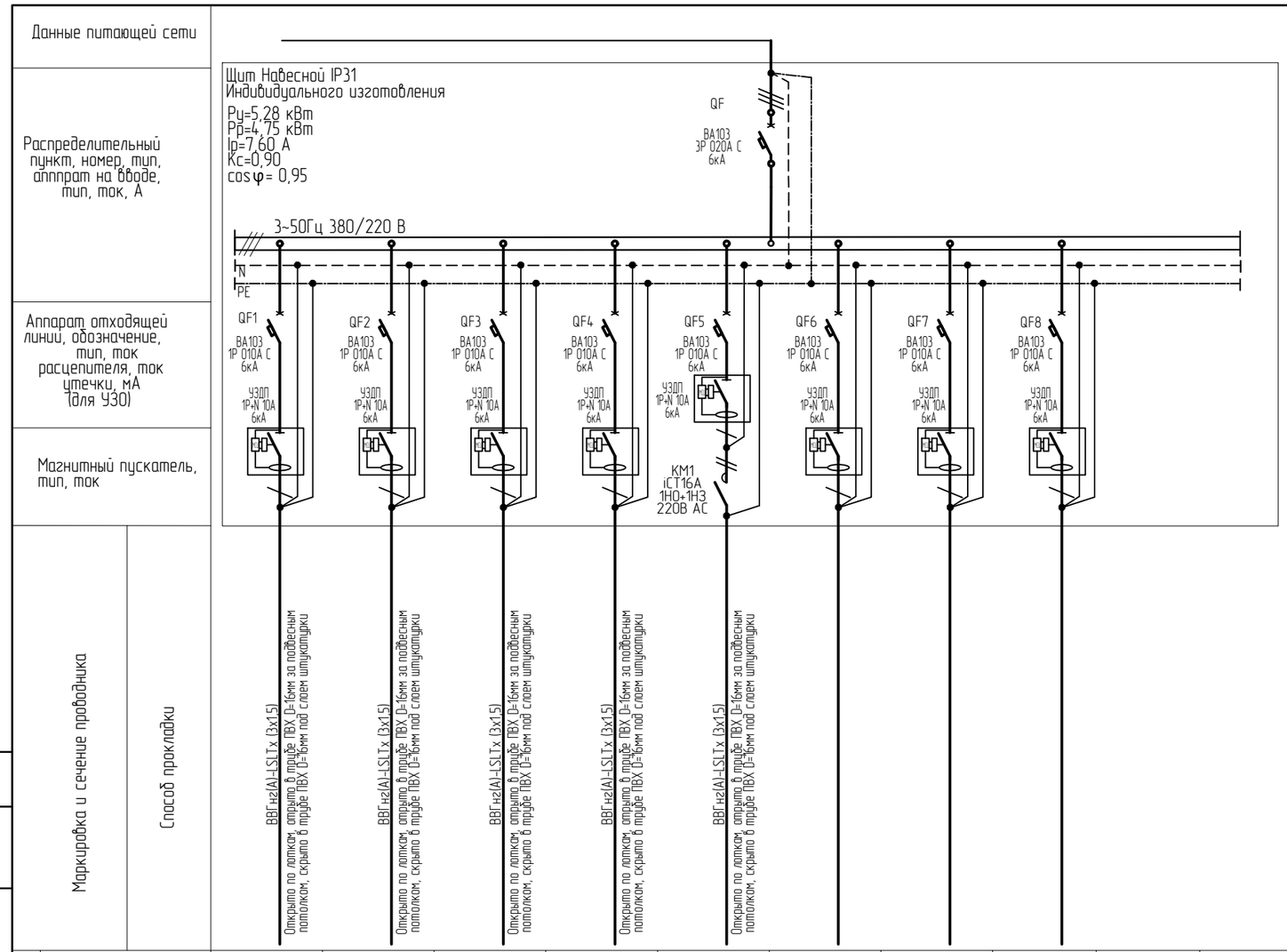

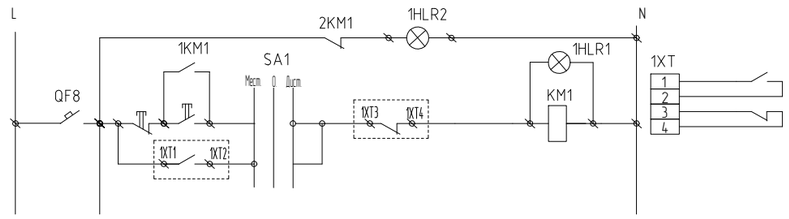

Электроприемник										
Обозначение	2.ЗГр01	2.ЗГр02	2.ЗГр03	2.ЗГр04	2.ЗГр05					
Расчетная мощность (кВт)	1,15	0,77	1,12	1,12	1,12					
Расчетный ток (А)	5,51	3,67	5,36	5,36	5,36					
Наименование потребителя	Рабочее освещение 3 этажа	Рабочее освещение 3 этажа	Рабочее освещение 3 этажа	Рабочее освещение 3 этажа	Рабочее освещение 3 этажа	Резерв	Резерв	Питание оперативных цепей		
Фаза	А	В	С	А	В	С	А	В		

По согласованию с Заказчиком
Допускается замена аппаратов защиты и коммутации на аналогичные с техническими параметрами и сертифицированными в соответствии с стандартами РФ.

Согласовано

Взамен инв. №

Подп. и дата

Инв. № подл.

Изм.	Кол.уч.	Лист	№ док.	Подпись	Дата
2	-	Зам	95-0425		04.2025

292/08/23-Р-ЭОМ

Взрослая поликлиника на 750 посещений для южной части г. Новый Уренгой, в том числе затраты на проектно-изыскательские работы

Разраб.	Юкечев		14.04.2025
Проверил	Караванский		14.04.2025
Н. контр.	Орлова		14.04.2025
ГИП	Баклыков		14.04.2025

Система внутреннего электроосвещения и силового оборудования

Стадия	Лист	Листов
Р	14	

2ЩО-3
Принципиальная однолинейная схема

ВПК. проектная компания

Копировал

Формат А3

Данные питающей сети

Распределительный пункт, номер, тип, аппрат на вводе, тип, ток, А

Аппарат отходящей линии, обозначение, тип, ток расцепителя, ток утечки, мА (для УЗО)

Магнитный пускатель, тип, ток

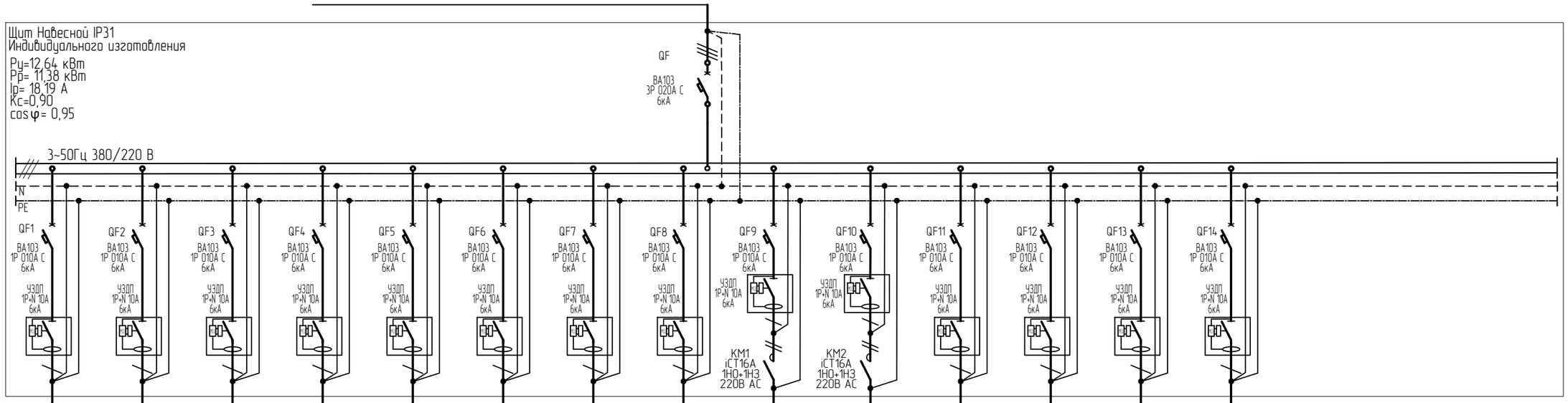

Маркировка и сечение проводника

Способ прокладки

ВВГнг(А)-LSLTx (3х1,5)	ВВГнг(А)-LSLTx (3х1,5)	ВВГнг(А)-LSLTx (3х1,5)	ВВГнг(А)-LSLTx (3х1,5)	ВВГнг(А)-LSLTx (3х1,5)	ВВГнг(А)-LSLTx (3х1,5)	ВВГнг(А)-LSLTx (3х1,5)	ВВГнг(А)-LSLTx (3х1,5)	ВВГнг(А)-LSLTx (3х1,5)	ВВГнг(А)-LSLTx (3х1,5)	ВВГнг(А)-LSLTx (3х1,5)	ВВГнг(А)-LSLTx (3х1,5)	ВВГнг(А)-LSLTx (3х1,5)		
Открыто по лотках, открыто в трубе ПВХ D=16мм за подвесным потолком, скрыто в трубе ПВХ D=16мм под слоем штукатурки	Открыто по лотках, открыто в трубе ПВХ D=16мм за подвесным потолком, скрыто в трубе ПВХ D=16мм под слоем штукатурки	Открыто по лотках, открыто в трубе ПВХ D=16мм за подвесным потолком, скрыто в трубе ПВХ D=16мм под слоем штукатурки	Открыто по лотках, открыто в трубе ПВХ D=16мм за подвесным потолком, скрыто в трубе ПВХ D=16мм под слоем штукатурки	Открыто по лотках, открыто в трубе ПВХ D=16мм за подвесным потолком, скрыто в трубе ПВХ D=16мм под слоем штукатурки	Открыто по лотках, открыто в трубе ПВХ D=16мм за подвесным потолком, скрыто в трубе ПВХ D=16мм под слоем штукатурки	Открыто по лотках, открыто в трубе ПВХ D=16мм за подвесным потолком, скрыто в трубе ПВХ D=16мм под слоем штукатурки	Открыто по лотках, открыто в трубе ПВХ D=16мм за подвесным потолком, скрыто в трубе ПВХ D=16мм под слоем штукатурки	Открыто по лотках, открыто в трубе ПВХ D=16мм за подвесным потолком, скрыто в трубе ПВХ D=16мм под слоем штукатурки	Открыто по лотках, открыто в трубе ПВХ D=16мм за подвесным потолком, скрыто в трубе ПВХ D=16мм под слоем штукатурки	Открыто по лотках, открыто в трубе ПВХ D=16мм за подвесным потолком, скрыто в трубе ПВХ D=16мм под слоем штукатурки	Открыто по лотках, открыто в трубе ПВХ D=16мм за подвесным потолком, скрыто в трубе ПВХ D=16мм под слоем штукатурки	Открыто по лотках, открыто в трубе ПВХ D=16мм за подвесным потолком, скрыто в трубе ПВХ D=16мм под слоем штукатурки		

Электроприемник

Обозначение	1.4Гр01	1.4Гр02	1.4Гр03	1.4Гр04	1.4Гр05	1.4Гр06	1.4Гр07	1.4Гр08	1.4Гр09	1.4Гр010	1.4Гр011	1.4Гр012		
Расчетная мощность (кВт)	1,22	0,77	0,67	1,54	1,47	1,09	1,44	0,9	1,02	1,38	0,58	0,58		
Расчетный ток (А)	5,82	3,67	3,22	7,35	7,04	5,21	6,89	4,29	4,90	6,58	2,76	2,76		
Наименование потребителя	Рабочее освещение 1 этажа	Рабочее освещение 1 этажа	Рабочее освещение 1 этажа	Рабочее освещение 1 этажа	Рабочее освещение 1 этажа	Рабочее освещение 1 этажа	Рабочее освещение 1 этажа	Рабочее освещение 1 этажа	Рабочее освещение лестницы	Рабочее освещение лестницы	Рабочее освещение лестницы	Рабочее освещение лестницы	Резерв	Питание оперативных цепей
Фаза	A	B	C	A	B	C	A	B	C	A	B	C	A	B

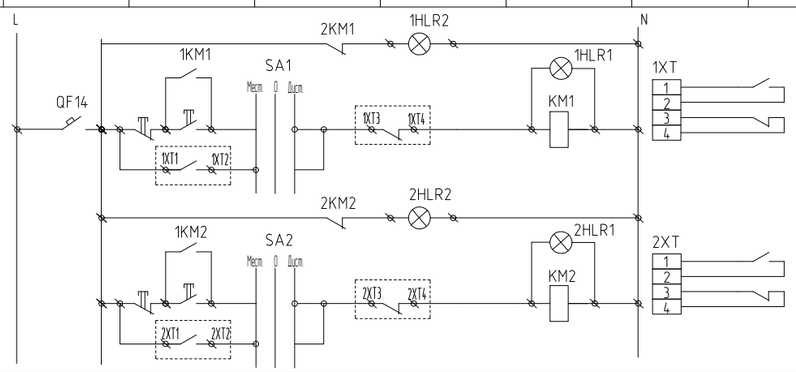

По согласованию с Заказчиком
Допускается замена аппаратов защиты коммутации на аналогичные с техническими параметрами и сертифицированными в соответствии с стандартами РФ.

Изм.	Кол.уч.	Лист	№ док.	Подпись	Дата
2	-	Зам	95-0425		04.2025
Разраб.		Юкечев			14.04.2025
Проверил		Караванский			14.04.2025
Н. контр.		Орлова			14.04.2025
ГИП		Баклыков			14.04.2025

292/08/23-Р-ЭОМ

Взрослая поликлиника на 750 посещений для южной части г. Новый Уренгой, в том числе затраты на проектно-изыскательские работы

Система внутреннего электроосвещения и силового оборудования

Стадия	Лист	Листов
Р	15	

1ЩО-4
Принципиальная однолинейная схема

ВПК. проектная компания

Согласовано

Взамен инв. №

Подп. и дата

Инв. № подл.

Копировал

Формат А3

Данные питающей сети

Распределительный пункт, номер, тип, аппарат на вводе, тип, ток, А

Аппарат отходящей линии, обозначение, тип, ток расцепителя, ток утечки, мА (для УЗО)

Магнитный пускатель, тип, ток

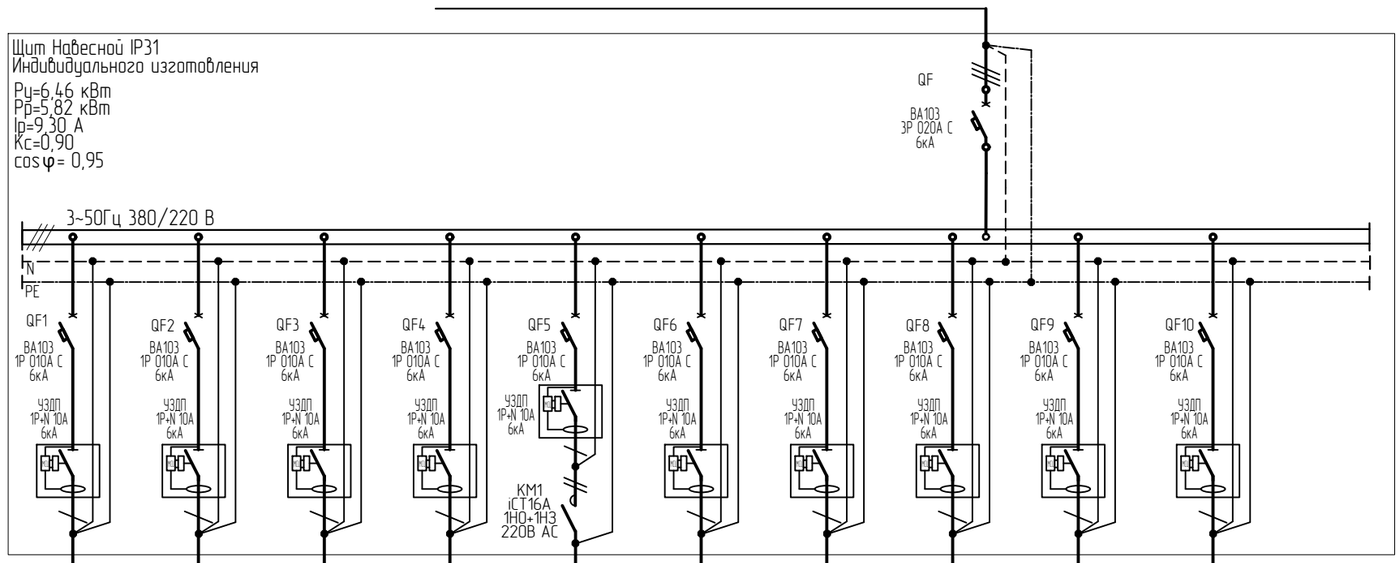

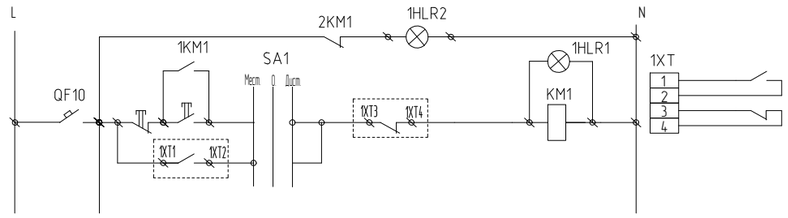

Маркировка и сечение проводника

Способ прокладки

ВВГнг(А)-LSLTx (3х1,5) — Открыто по лотках, открыто в трубе ПВХ Ø=16мм за подвесным потолком, скрыто в трубе ПВХ Ø=16мм под слоем штукатурки

Электроприемник											
Обозначение	2.4Гр01	2.4Гр02	2.4Гр03	2.4Гр04	2.4Гр05	2.4Гр06					
Расчетная мощность (кВт)	1,22	0,96	1,22	1,22	1,18	0,67					
Расчетный ток (А)	5,82	4,59	5,82	5,82	5,67	3,22					
Наименование потребителя	Рабочее освещение 1 этажа	Рабочее освещение 1 этажа	Рабочее освещение 1 этажа	Рабочее освещение 1 этажа	Рабочее освещение лестницы	Рабочее освещение лестницы	Резерв	Резерв	Резерв	Питание оперативных цепей	
Фаза	A	B	C	A	B	C	A	B	C	A	

По согласованию с Заказчиком
Допускается замена аппаратов защиты и коммутации на аналогичные с техническими параметрами и сертифицированными в соответствии с стандартами РФ.

Согласовано

Взамен инв. №

Подп. и дата

Инв. № подл.

Изм.	Кол.уч.	Лист	№ док.	Подпись	Дата
2	-	Зам	95-0425		04.2025

Разраб.	Юкечев		14.04.2025
Проверил	Караванский		14.04.2025
Н. контр.	Орлова		14.04.2025
ГИП	Баклыков		14.04.2025

292/08/23-Р-ЭОМ

Взрослая поликлиника на 750 посещений для южной части г. Новый Уренгой, в том числе затраты на проектно-изыскательские работы

Система внутреннего электроосвещения и силового оборудования

Стадия	Лист	Листов
Р	16	

2ЩО-4
Принципиальная однолинейная схема

ВПК. проектная компания

Копировал

Формат А3

Данные питающей сети	
Распределительный пункт, номер, тип, аппарат на вводе, тип, ток, А	Щит Навесной IP31 Индивидуального изготовления Ру=0.99 кВт Рр=0.99кВт Ip=1.59А Кс=1.00 cos φ= 0,95
Аппарат отходящей линии, обозначение, тип, ток расцепителя, ток утечки, мА (для УЗО)	
Магнитный пускатель, тип, ток	

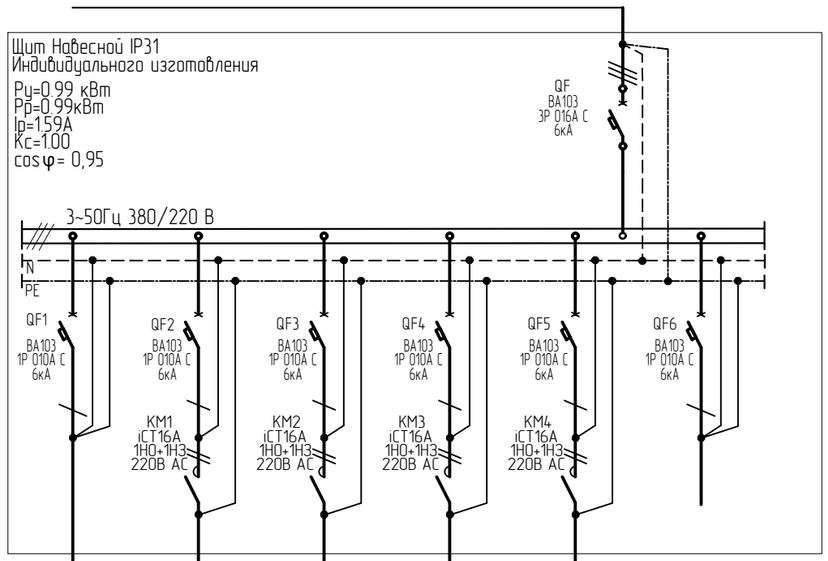

Маркировка и сечение проводника	Способ прокладки
ВВГнг(А)-FRLSLTx (3х1,5)	Открыто по лотком, открыто в трубе ПВХ D=16мм по потолку
ВВГнг(А)-FRLSLTx (3х1,5)	Открыто по лотком, открыто в трубе ПВХ D=16мм по потолку
ВВГнг(А)-FRLSLTx (3х1,5)	Открыто по лотком, открыто в трубе ПВХ D=16мм по потолку
ВВГнг(А)-FRLSLTx (3х1,5)	Открыто по лотком, открыто в трубе ПВХ D=16мм по потолку
ВВГнг(А)-FRLSLTx (3х1,5)	Открыто по лотком, открыто в трубе ПВХ D=16мм по потолку

Электроприемник						
Обозначение	1.0ГрА1	1.0ГрА2	1.0ГрА3	1.0ГрА4	1.0ГрА5	
Расчетная мощность (кВт)	0.35	0.51	0.03	0.03	0.07	
Расчетный ток (А)	1.68	2.44	0.15	0.15	0.33	
Наименование потребителя	АВ. освещение пом. подвала	АВ. освещение пом. подвала	АВ. освещение лестницы	АВ. освещение лестницы	Охранное освещение	Питание оперативных цепей
Фаза	A	B	C	A	B	

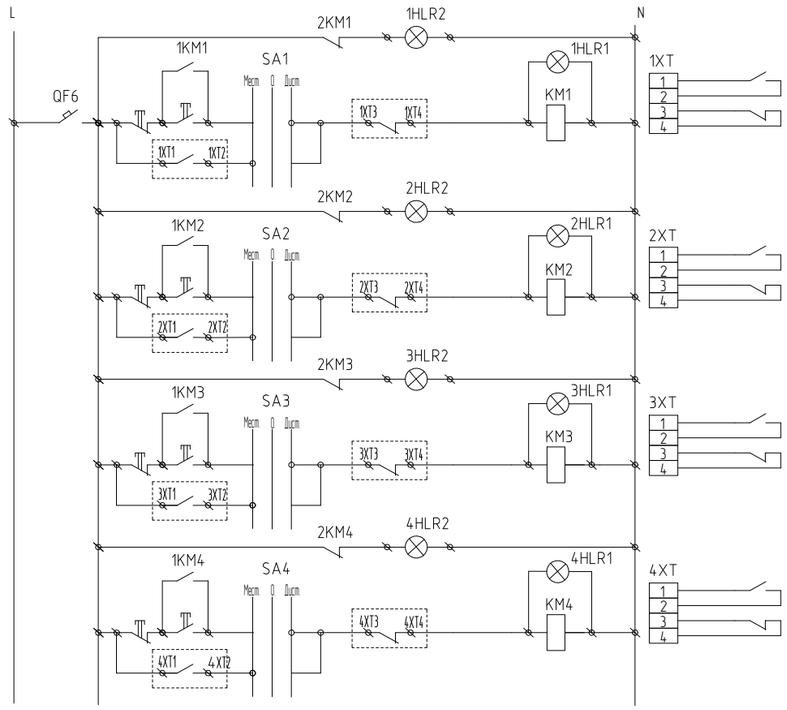

По согласованию с Заказчиком
Допускается замена аппаратов защиты и коммутации на аналогичные с техническими параметрами и сертефицированными в соответствии с стандартами РФ.

Согласовано

Взамен инв. №

Подп. и дата

Инв. № подл.

Изм.	Кол.уч.	Лист	№ док.	Подпись	Дата
2	-	Зам	95-0425		04.2025

Разраб.	Юкечев		14.04.2025
Проверил	Караванский		14.04.2025
Н. контр.	Орлова		14.04.2025
ГИП	Баклыков		14.04.2025

292/08/23-Р-ЭОМ

Взрослая поликлиника на 750 посещений для южной части г. Новый Уренгой, в том числе затраты на проектно-изыскательские работы

Система внутреннего электроосвещения и силового оборудования

Стадия	Лист	Листов
Р	17	

1ЩАО-0
Принципиальная однолинейная схема

ВПК. проектная компания

Копировал

Формат А3

Данные питающей сети	
Распределительный пункт, номер, тип, аппарат на вводе, тип, ток, А	Щит Навесной IP31 Индивидуального изготовления Ру=0.61 кВт Рр=0.61кВт Ip=0.97А Кс=1.00 cos φ= 0,95
Аппарат отходящей линии, обозначение, тип, ток расцепителя, ток утечки, мА (для УЗО)	QF1 ВА103 1Р 010А С 6кА QF2 ВА103 1Р 010А С 6кА QF3 ВА103 1Р 010А С 6кА QF4 ВА103 1Р 010А С 6кА QF5 ВА103 1Р 010А С 6кА QF6 ВА103 1Р 010А С 6кА
Магнитный пускатель, тип, ток	КМ1 iCT16A 1НО+1НЗ 220В АС КМ2 iCT16A 1НО+1НЗ 220В АС КМ3 iCT16A 1НО+1НЗ 220В АС КМ4 iCT16A 1НО+1НЗ 220В АС
Маркировка и сечение проводника	ВВГнг(А)-FRLSLTx (3х1,5)
Способ прокладки	Открыто по лотком, открыто в трубе ПВХ D=16мм по потолку

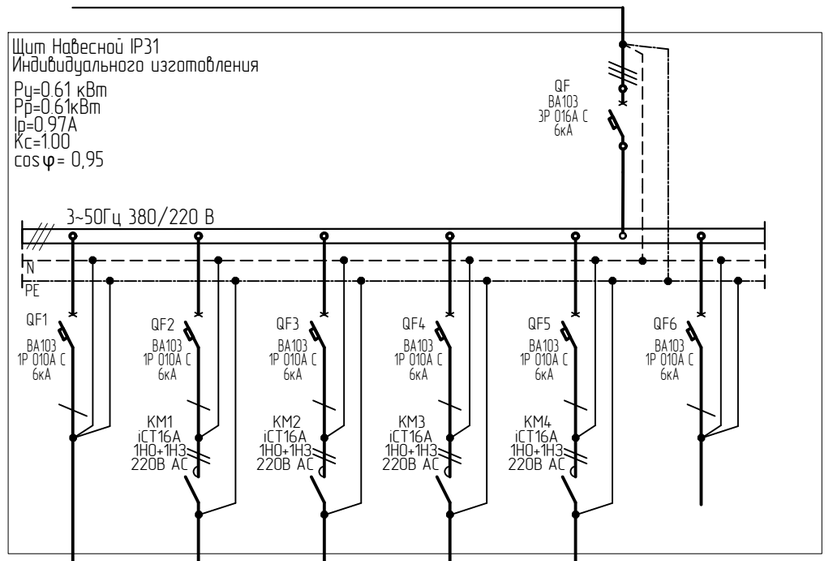

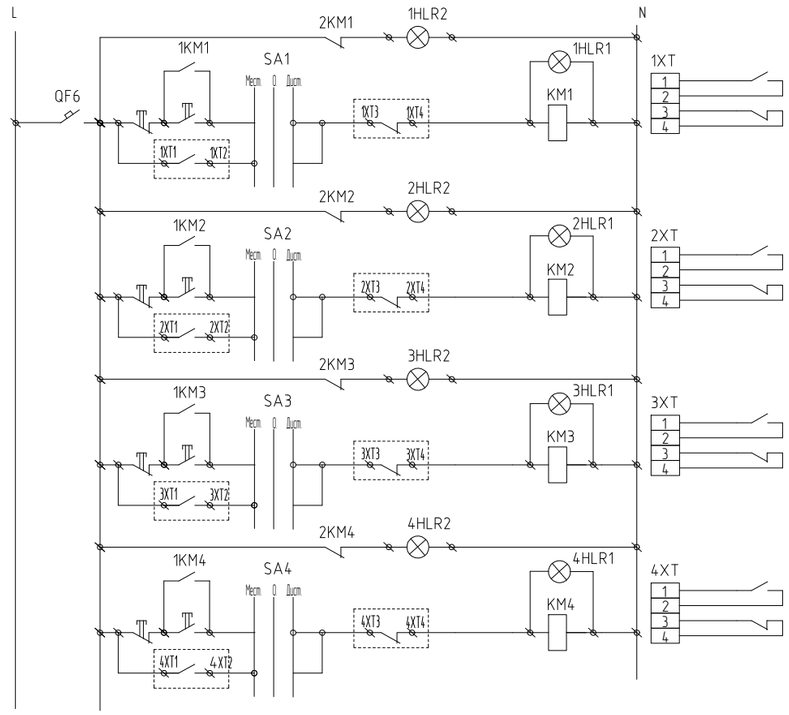

Электроприемник						
Обозначение	2.0ГрА1	2.0ГрА2	2.0ГрА3	2.0ГрА4	2.0ГрА5	
Расчетная мощность (кВт)	0.19	0.31	0.03	0.03	0.04	
Расчетный ток (А)	0.92	1.48	0.15	0.15	0.20	
Наименование потребителя	АВ. освещение пом. подвала	АВ. освещение пом. подвала	АВ. освещение лестницы	АВ. освещение лестницы	Охранное освещение	Питание оперативных цепей
Фаза	A	B	C	A	B	

По согласованию с Заказчиком
Допускается замена аппаратов защиты и коммутации на аналогичные с техническими параметрами и сертефицированными в соответствии с стандартами РФ.

Согласовано

Взамен инв. №

Подп. и дата

Инв. № подл.

2	-	Зам	95-0425		04.2025	292/08/23-Р-ЭОМ
Изм.	Кол.уч.	Лист	№ док.	Подпись	Дата	Взрослая поликлиника на 750 посещений для южной части г. Новый Уренгой, в том числе затраты на проектно-изыскательские работы
Разраб.		Юкечев			14.04.2025	Система внутреннего электроосвещения и силового оборудования
Проверил		Караванский			14.04.2025	Стадия: Р; Лист: 18; Листов:
Н. контр.		Орлова			14.04.2025	2ЩАО-0 Принципиальная однолинейная схема
ГИП		Баклыков			14.04.2025	ВПК. проектная компания

Копировал

Формат А3

Данные питающей сети	Щит Навесной IP31 Индивидуального изготовления Ру=2.75 кВт Рр=2.75кВт Ip=4.40А Кс=1.00 cos φ= 0,95
Распределительный пункт, номер, тип, аппарат на вводе, тип, ток, А	QF ВА103 3Р 016А С 6кА
Аппарат отходящей линии, обозначение, тип, ток расцепителя, ток утечки, мА (для УЗО)	QF1 ВА103 1Р 010А С 6кА QF2 ВА103 1Р 010А С 6кА QF3 ВА103 1Р 010А С 6кА QF4 ВА103 1Р 010А С 6кА QF5 ВА103 1Р 010А С 6кА QF6 ВА103 1Р 010А С 6кА QF7 ВА103 1Р 010А С 6кА QF8 ВА103 1Р 010А С 6кА QF9 ВА103 1Р 010А С 6кА QF10 ВА103 1Р 010А С 6кА QF11 ВА103 1Р 010А С 6кА
Магнитный пускатель, тип, ток	КМ1 iCT16A 1НО+1НЗ 220В АС КМ2 iCT16A 1НО+1НЗ 220В АС КМ3 iCT16A 1НО+1НЗ 220В АС КМ4 iCT16A 1НО+1НЗ 220В АС КМ5 iCT16A 1НО+1НЗ 220В АС КМ6 iCT16A 1НО+1НЗ 220В АС КМ7 iCT16A 1НО+1НЗ 220В АС КМ8 iCT16A 1НО+1НЗ 220В АС
Маркировка и сечение проводника	ВВГнг(А)-FRLSLTx (3х15)
Способ прокладки	Открыто по лотках, открыто в потолком, скрыто в трубе ПВХ D=16мм за подвесным потолком, скрыто в трубе ПВХ D=16мм под слоем штукатурки

Электроприемник											
Обозначение	1.1ГрА1	1.1ГрА2	1.1ГрА3	1.1ГрА4	1.1ГрА5	1.1ГрА6	1.1ГрА7	1.1ГрА8	1.1ГрА9		
Расчетная мощность (кВт)	0.67	0.51	0.38	0.48	0.16	0.16	0.16	0.16	0.07		
Расчетный ток (А)	3.22	2.44	1.84	2.30	0.77	0.77	0.77	0.77	0.33		
Наименование потребителя	АВ. освещение 1 этажа	АВ. освещение 1 этажа	АВ. освещение 1 этажа	АВ. освещение выходов	АВ. освещение лестницы	АВ. освещение лестницы	АВ. освещение лестницы	АВ. освещение лестницы	Охранное освещение	Резерв	Питание оперативных цепей
Фаза	A	B	C	A	B	C	A	B	C	A	B

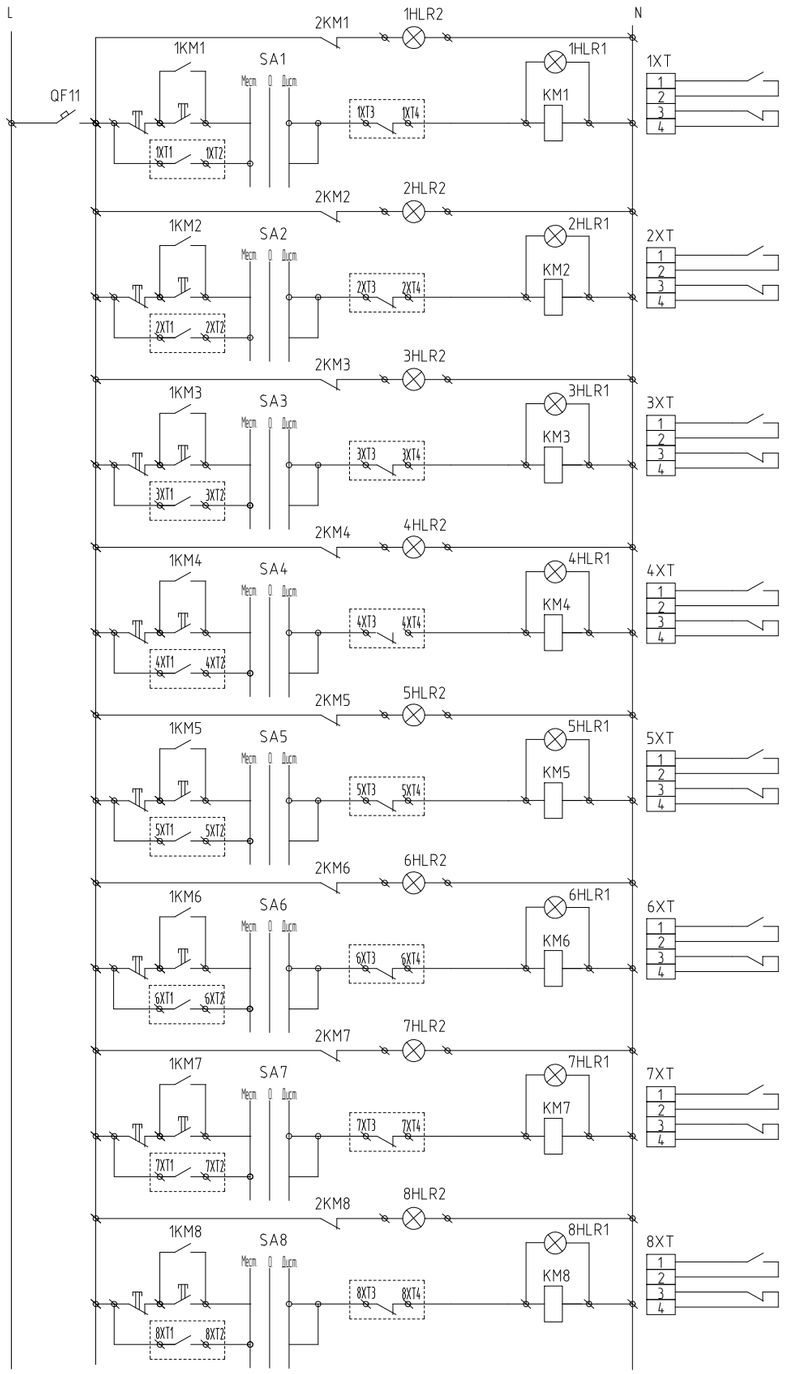

По согласованию с Заказчиком
Допускается замена аппаратов защиты и коммутации на аналогичные с техническими параметрами и сертефицированными в соответствии с стандартами РФ.

Изм.	Кол.уч.	Лист	№ док.	Подпись	Дата
2	-	Зам	95-0425		04.2025
Разраб.		Юкечев			14.04.2025
Проверил		Караванский			14.04.2025
Н. контр.		Орлова			14.04.2025
ГИП		Баклыков			14.04.2025

292/08/23-Р-ЭОМ

Взрослая поликлиника на 750 посещений для южной части г. Новый Уренгой, в том числе затраты на проектно-изыскательские работы

Система внутреннего электроосвещения и силового оборудования

Стадия	Лист	Листов
Р	19	

1ЩАО-1
Принципиальная однолинейная схема

ВПК. проектная компания

Согласовано
Взамен инв. №
Подп. и дата
Инв. № подл.

Копировал
Формат А3

Данные питающей сети

Распределительный пункт, номер, тип, аппарат на вводе, тип, ток, А

Аппарат отходящей линии, обозначение, тип, ток расцепителя, ток утечки, мА (для УЗО)

Магнитный пускатель, тип, ток

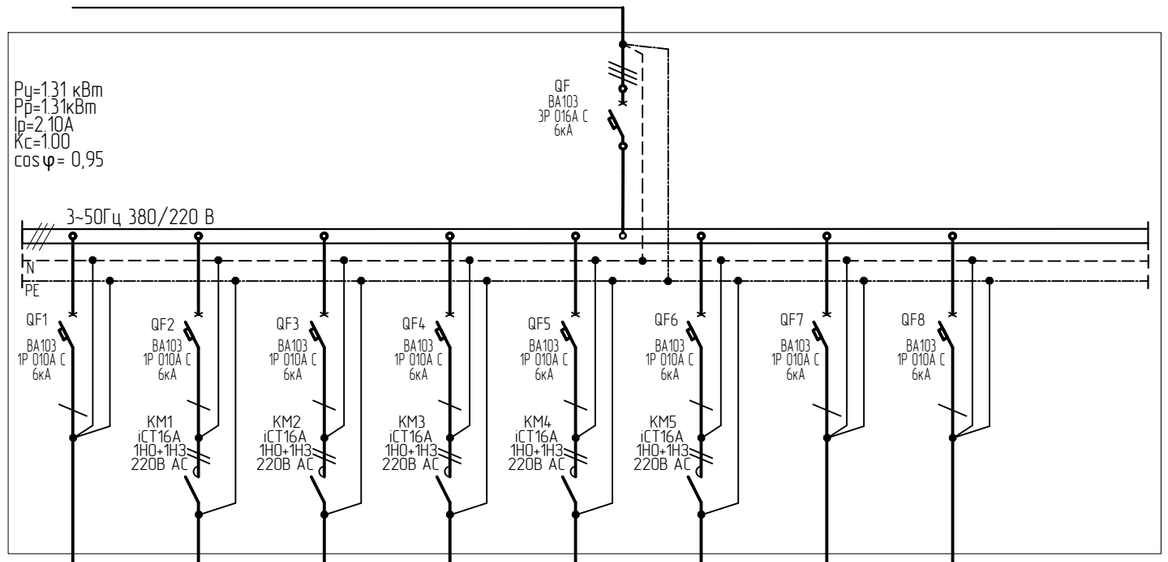

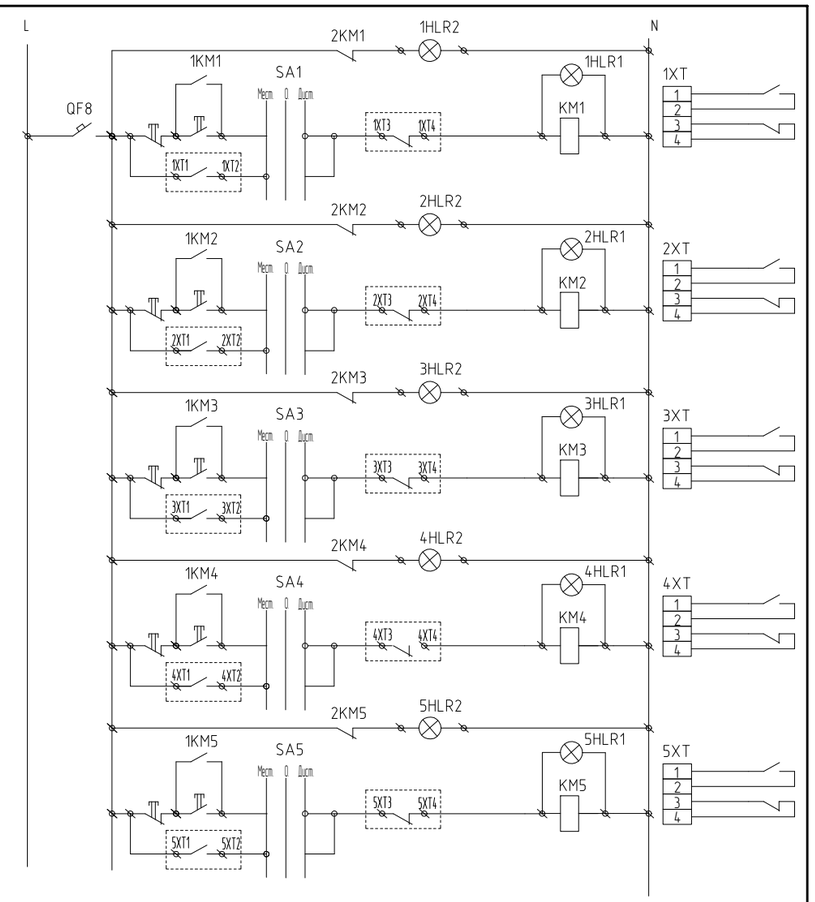

Маркировка и сечение проводника

Способ прокладки

ВВГнг(А)-FRLSLTx (3х15)	ВВГнг(А)-FRLSLTx (3х15)	ВВГнг(А)-FRLSLTx (3х15)	ВВГнг(А)-FRLSLTx (3х15)	ВВГнг(А)-FRLSLTx (3х15)	ВВГнг(А)-FRLSLTx (3х15)			
Открыто по лотках, открыто в трубе ПВХ D=16мм за подвесным потолком, скрыто в трубе ПВХ D=16мм под слоем штукатурки	Открыто по лотках, открыто в трубе ПВХ D=16мм за подвесным потолком, скрыто в трубе ПВХ D=16мм под слоем штукатурки	Открыто по лотках, открыто в трубе ПВХ D=16мм за подвесным потолком, скрыто в трубе ПВХ D=16мм под слоем штукатурки	Открыто по лотках, открыто в трубе ПВХ D=16мм за подвесным потолком, скрыто в трубе ПВХ D=16мм под слоем штукатурки	Открыто по лотках, открыто в трубе ПВХ D=16мм за подвесным потолком, скрыто в трубе ПВХ D=16мм под слоем штукатурки	Открыто по лотках, открыто в трубе ПВХ D=16мм за подвесным потолком, скрыто в трубе ПВХ D=16мм под слоем штукатурки			

Электроприемник

Обозначение	2.1ГрА1	2.1ГрА2	2.1ГрА3	2.1ГрА4	2.1ГрА5	2.1ГрА6		
Расчетная мощность (кВт)	0.48	0.35	0.16	0.16	0.16	0.04		
Расчетный ток (А)	2.30	1.68	0.77	0.77	0.77	0.20		
Наименование потребителя	Аб. освещение 1 этажа	Аб. освещение 1 этажа	Аб. освещение 1 этажа	Аб. освещение выходов	Аб. освещение лестницы	Охранное освещение	Резерв	Питание оперативных цепей
Фаза	A	B	C	A	B	C	A	B

По согласованию с Заказчиком
Допускается замена аппаратов защиты и коммутации на аналогичные с техническими параметрами и сертифицированными в соответствии с стандартами РФ.

Согласовано

Взамен инв. №

Подп. и дата

Инв. № подл.

Изм.	Кол.уч.	Лист	№ док.	Подпись	Дата
2	-	Зам	95-0425		04.2025

Разраб.	Юкечев	14.04.2025
Проверил	Караванский	14.04.2025
Н. контр.	Орлова	14.04.2025
ГИП	Баклыков	14.04.2025

292/08/23-Р-ЭОМ

Взрослая поликлиника на 750 посещений для южной части г. Новый Уренгой, в том числе затраты на проектно-изыскательские работы

Система внутреннего электроосвещения и силового оборудования

Стадия	Лист	Листов
Р	20	

2ЩАО-1
Принципиальная однолинейная схема

ЗПК. проектная компания

Копировал

Формат А3

Данные питающей сети	
Распределительный пункт, номер, тип, аппарат на вводе, тип, ток, А	Щит Навесной IP31 Индивидуального изготовления Ру=1.12 кВт Рр=1.12кВт Ip=1.79А Кс=1.00 cos φ= 0,95 QF ВА103 3Р 016А С 6кА
Аппарат отходящей линии, обозначение, тип, ток расцепителя, ток утечки, мА (для УЗО)	QF1 ВА103 1Р 010А С 6кА QF2 ВА103 1Р 010А С 6кА QF3 ВА103 1Р 010А С 6кА QF4 ВА103 1Р 010А С 6кА
Магнитный пускатель, тип, ток	КМ1 iCT16A 1НО+1НЗ 220В АС КМ2 iCT16A 1НО+1НЗ 220В АС
Маркировка и сечение проводника	ВВГнг(А)-FRLSLTx (3х1,5) ВВГнг(А)-FRLSLTx (3х1,5) ВВГнг(А)-FRLSLTx (3х1,5)
Способ прокладки	Открыто по лоткам, скрыто в потолком, скрыто в трубе ПВХ D=16мм за подвесным потолком, скрыто в трубе ПВХ D=16мм под слоем штукатурки Открыто по лоткам, скрыто в потолком, скрыто в трубе ПВХ D=16мм за подвесным потолком, скрыто в трубе ПВХ D=16мм под слоем штукатурки Открыто по лоткам, скрыто в потолком, скрыто в трубе ПВХ D=16мм за подвесным потолком, скрыто в трубе ПВХ D=16мм под слоем штукатурки

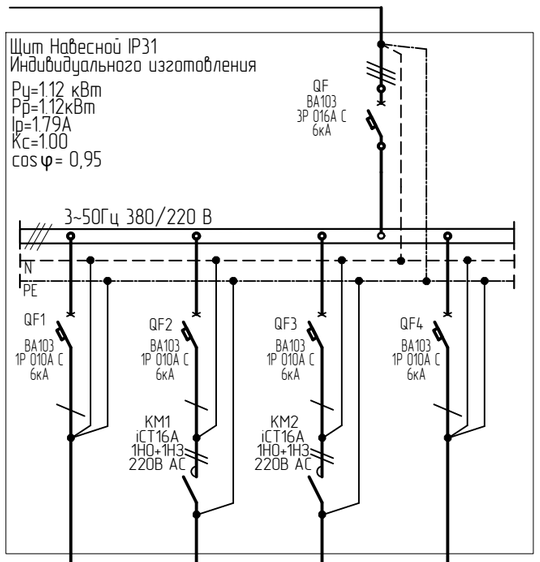

Электроприемник				
Обозначение	1.2ГрА1	1.2ГрА2	1.2ГрА3	
Расчетная мощность (кВт)	0.38	0.67	0.07	
Расчетный ток (А)	1.84	3.20	0.33	
Наименование потребителя	АВ, освещение 2 этажа	АВ, освещение 2 этажа	Охранное освещение	Питание оперативных цепей
Фаза	A	B	C	A

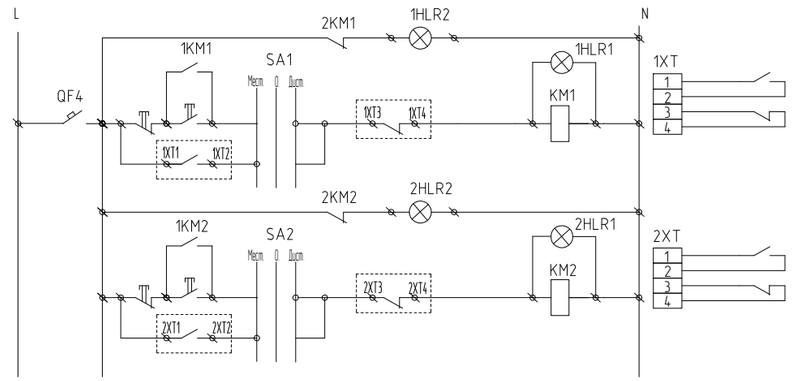

Согласовано

Взамен инв. №

Подп. и дата

Инв. № подл.

По согласованию с Заказчиком
Допускается замена аппаратов защиты и коммутации на аналогичные с техническими параметрами и сертефицированными в соответствии с стандартами РФ.

Изм.	Кол.уч.	Лист	№ док.	Подпись	Дата
2	-	Зам	95-0425		.04.2025
Разраб.		Юкечев			14.04.2025
Проверил		Караванский			14.04.2025
Н. контр.		Орлова			14.04.2025
ГИП		Баклыков			14.04.2025

292/08/23-Р-ЭОМ

Взрослая поликлиника на 750 посещений для южной части г. Новый Уренгой, в том числе затраты на проектно-изыскательские работы

Система внутреннего электроосвещения и силового оборудования

Стадия	Лист	Листов
Р	21	

1ЩАО-2
Принципиальная однолинейная схема

ЗПК. проектная компания

Копировал

Формат А3

Данные питающей сети	
Распределительный пункт, номер, тип, аппарат на вводе, тип, ток, А	Щит Навесной IP31 Индивидуального изготовления Ру=0.51 кВт Рр=0.51кВт Ip=0.82A Кс=1.00 cos φ= 0,95
Аппарат отходящей линии, обозначение, тип, ток расцепителя, ток утечки, мА (для УЗО)	
Магнитный пускатель, тип, ток	

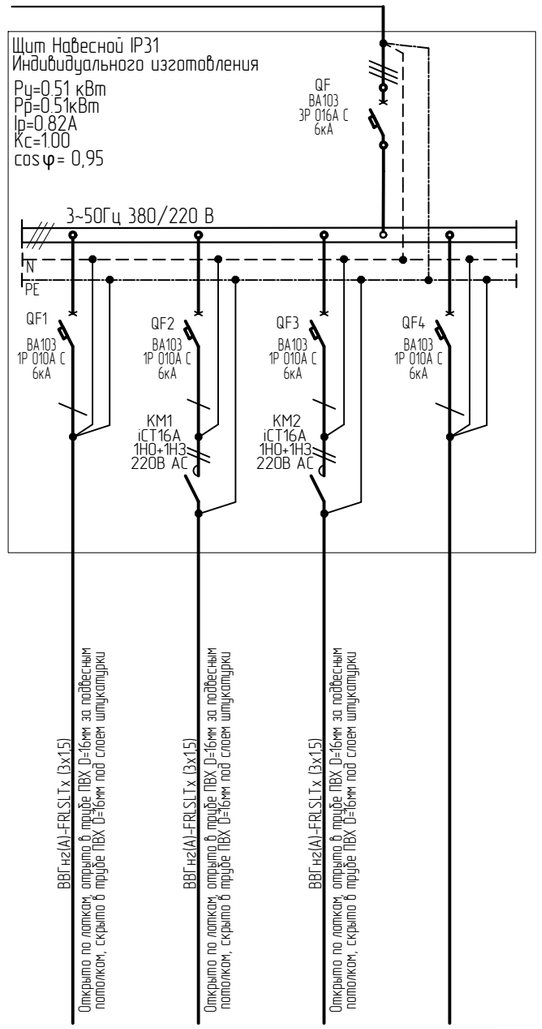

Маркировка и сечение проводника

Способ прокладки

Электроприемник				
Обозначение	2.2ГрА1	2.2ГрА2	2.2ГрА3	
Расчетная мощность (кВт)	0.22	0.25	0.04	
Расчетный ток (А)	1.07	1.20	0.20	
Наименование потребителя	АВ. освещение 2 этажа	АВ. освещение 2 этажа	Охранное освещение	Питание оперативных цепей
Фаза	A	B	C	A

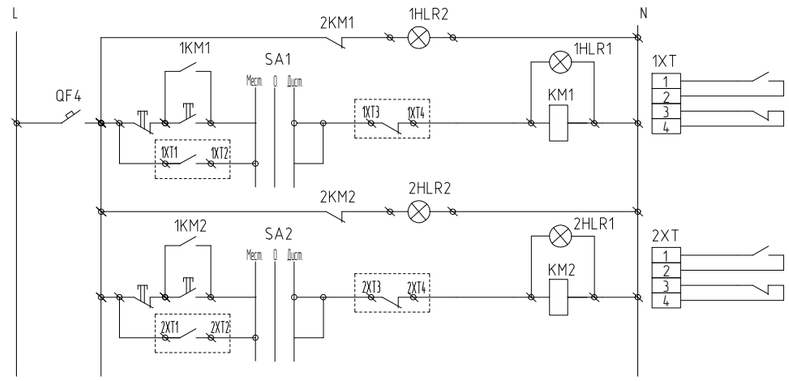

По согласованию с Заказчиком
Допускается замена аппаратов защиты и коммутации на аналогичные с техническими параметрами и сертефицированными в соответствии с стандартами РФ.

Согласовано

Взамен инв. №

Подп. и дата

Инв. № подл.

2	-	Зам	95-0425		.04.2025	292/08/23-Р-ЭОМ
Изм.	Кол.уч.	Лист	№ док.	Подпись	Дата	Взрослая поликлиника на 750 посещений для южной части г. Новый Уренгой, в том числе затраты на проектно-изыскательские работы
Разраб.		Юкечев			14.04.2025	Система внутреннего электроосвещения и силового оборудования
Проверил		Караванский			14.04.2025	
Н. контр.		Орлова			14.04.2025	2ЩАО-2 Принципиальная однолинейная схема
ГИП		Баклыков			14.04.2025	

Стадия	Лист	Листов
Р	22	

ВПК. проектная компания

Копировал

Формат А3

Данные питающей сети

Распределительный пункт, номер, тип, аппарат на вводе, тип, ток, А

Аппарат отходящей линии, обозначение, тип, ток расцепителя, ток утечки, мА (для УЗО)

Магнитный пускатель, тип, ток

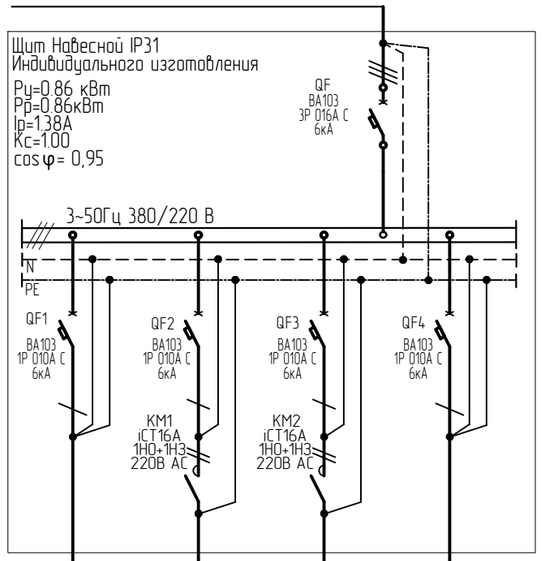

Маркировка и сечение проводника

Способ прокладки

ВВГнг(А)-FRLSLTx (3х1.5)
Открыто по лотках, открыто в трубе ПВХ D=16мм за подвесным потолком, скрыто в трубе ПВХ D=16мм под слоем штукатурки

ВВГнг(А)-FRLSLTx (3х1.5)
Открыто по лотках, открыто в трубе ПВХ D=16мм за подвесным потолком, скрыто в трубе ПВХ D=16мм под слоем штукатурки

ВВГнг(А)-FRLSLTx (3х1.5)
Открыто по лотках, открыто в трубе ПВХ D=16мм за подвесным потолком, скрыто в трубе ПВХ D=16мм под слоем штукатурки

Электроприемник

Обозначение	1.ЗГрА1	1.ЗГрА2	1.ЗГрА3	
Расчетная мощность (кВт)	0.29	0.51	0.07	
Расчетный ток (А)	1.38	2.44	0.33	
Наименование потребителя	АВ. освещение 3 этажа	АВ. освещение 3 этажа	Охранное освещение	Питание оперативных цепей
Фаза	A	B	C	A

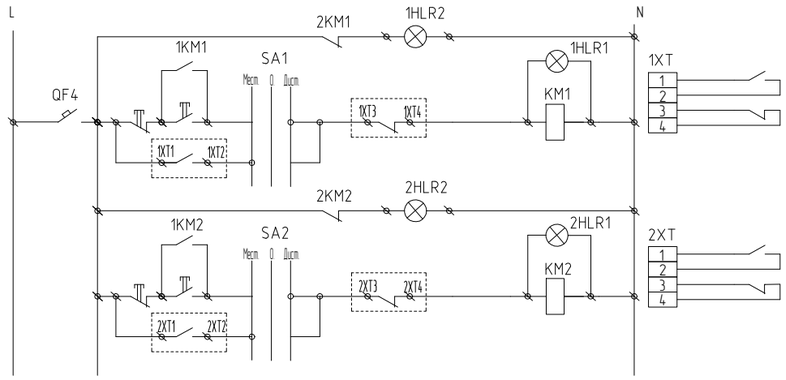

Согласовано

Взамен инв. №

Подп. и дата

Инв. № подл.

По согласованию с Заказчиком
Допускается замена аппаратов защиты и коммутации на аналогичные с техническими параметрами и сертефицированными в соответствии с стандартами РФ.

Изм.	Кол.уч.	Лист	№ док.	Подпись	Дата
2	-	Зам	95-0425		.04.2025

292/08/23-Р-ЭОМ

Взрослая поликлиника на 750 посещений для южной части г. Новый Уренгой, в том числе затраты на проектно-изыскательские работы

Разраб.	Юкечев		14.04.2025
Проверил	Караванский		14.04.2025
Н. контр.	Орлова		14.04.2025
ГИП	Баклыков		14.04.2025

Система внутреннего электроосвещения и силового оборудования

Стадия	Лист	Листов
Р	23	

1ЩАО-3
Принципиальная однолинейная схема

ВПК. проектная компания

Копировал

Формат А3

Данные питающей сети	
Распределительный пункт, номер, тип, аппарат на вводе, тип, ток, А	Щит Навесной IP31 Индивидуального изготовления Ру=0.70 кВт Рр=0.70кВт Ip=1.13A Кс=1.00 cos φ= 0,95
Аппарат отходящей линии, обозначение, тип, ток расцепителя, ток утечки, мА (для УЗО)	
Магнитный пускатель, тип, ток	

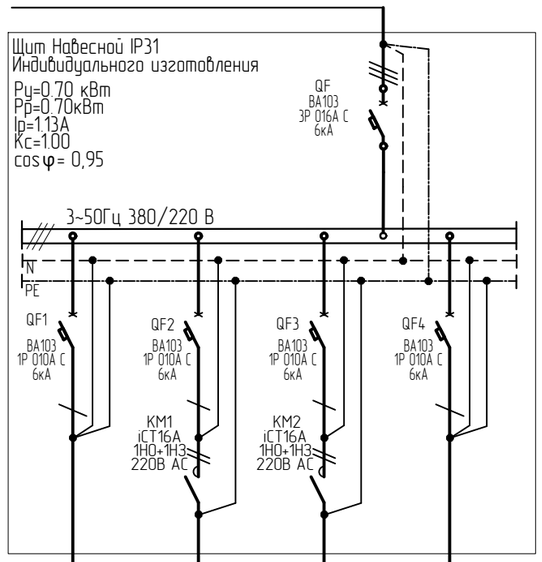

Маркировка и сечение проводника	ВВГнг(А)-FRLSLTx (3х1,5)	ВВГнг(А)-FRLSLTx (3х1,5)	ВВГнг(А)-FRLSLTx (3х1,5)
Способ прокладки	Открыто по лотках, открыто в трубе ПВХ D=16мм за подвесным потолком, скрыто в трубе ПВХ D=16мм под слоем штукатурки	Открыто по лотках, открыто в трубе ПВХ D=16мм за подвесным потолком, скрыто в трубе ПВХ D=16мм под слоем штукатурки	Открыто по лотках, открыто в трубе ПВХ D=16мм за подвесным потолком, скрыто в трубе ПВХ D=16мм под слоем штукатурки

Электроприемник				
Обозначение	2.3ГрА1	2.3ГрА2	2.3ГрА3	
Расчетная мощность (кВт)	0.42	0.25	0.04	
Расчетный ток (А)	1.99	120	0.20	
Наименование потребителя	АВ. освещение 3 этажа	АВ. освещение 3 этажа	Охранное освещение	Питание оперативных цепей
Фаза	A	B	C	A

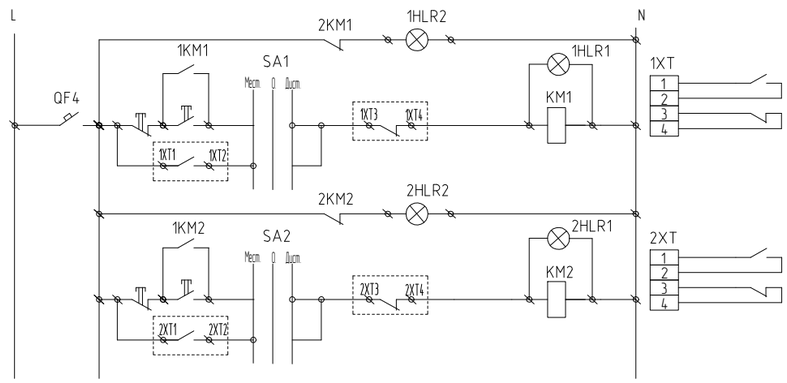

По согласованию с Заказчиком
Допускается замена аппаратов защиты и коммутации на аналогичные с техническими параметрами и сертифицированными в соответствии с стандартами РФ.

Согласовано

Взамен инв. №

Подп. и дата

Инв. № подл.

						292/08/23-Р-ЭОМ
2	-	Зам	95-0425		.04.2025	Взрослая поликлиника на 750 посещений для южной части г. Новый Уренгой, в том числе затраты на проектно-изыскательские работы
Изм.	Кол.уч.	Лист	№ док.	Подпись	Дата	
Разраб.		Юкечев			14.04.2025	Система внутреннего электроосвещения и силового оборудования
Проверил		Караванский			14.04.2025	
Н. контр.		Орлова			14.04.2025	2ЩАО-3 Принципиальная однолинейная схема
ГИП		Баклыков			14.04.2025	

Стадия	Лист	Листов
Р	24	

ВПК. проектная компания

Копировал

Формат А3

Данные питающей сети

Распределительный пункт, номер, тип, аппарат на вводе, тип, ток, А

Аппарат отходящей линии, обозначение, тип, ток расцепителя, ток утечки, мА (для УЗО)

Магнитный пускатель, тип, ток

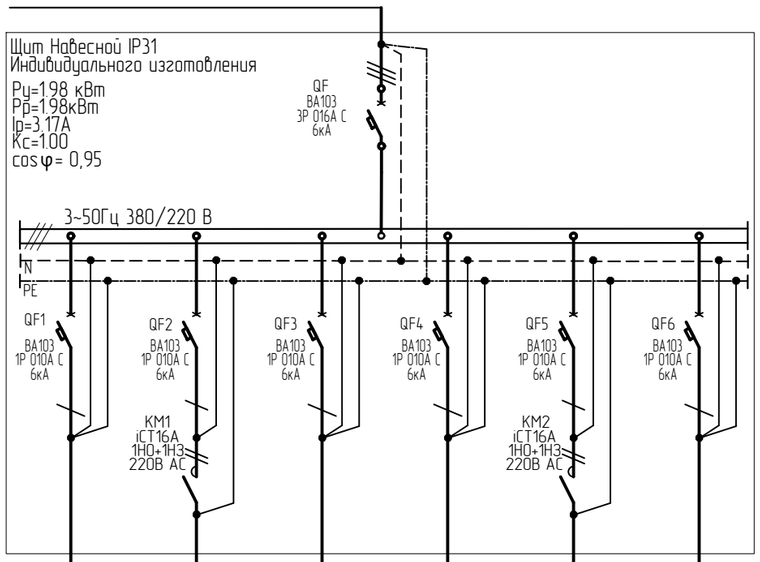

Маркировка и сечение проводника

Способ прокладки

ВВГнг(А)-FRLSLTx (3х15)	ВВГнг(А)-FRLSLTx (3х15)	ВВГнг(А)-FRLSLTx (3х15)	ВВГнг(А)-FRLSLTx (3х15)	ВВГнг(А)-FRLSLTx (3х15)	
Открыто по лапкам, открыто в потолком, скрыто в трубе ПВХ D=16мм за подвесным потолком, скрыто в трубе ПВХ D=16мм под слоем штукатурки					

Электроприемник

Обозначение	1.4ГрА1	1.4ГрА2	1.4ГрА3	1.4ГрА4	1.4ГрА5	
Расчетная мощность (кВт)	0.54	0.67	0.35	0.35	0.07	
Расчетный ток (А)	2.60	3.20	1.68	1.68	0.33	
Наименование потребителя	АВ. освещение 4 этажа	АВ. освещение 4 этажа	АВ. освещение 5 этажа	АВ. освещение 5 этажа	Охранное освещение	Питание оперативных цепей
Фаза	A	B	C	A	B	C

Схема управления для щитов 1ЩАО-4, 2ЩАО-4

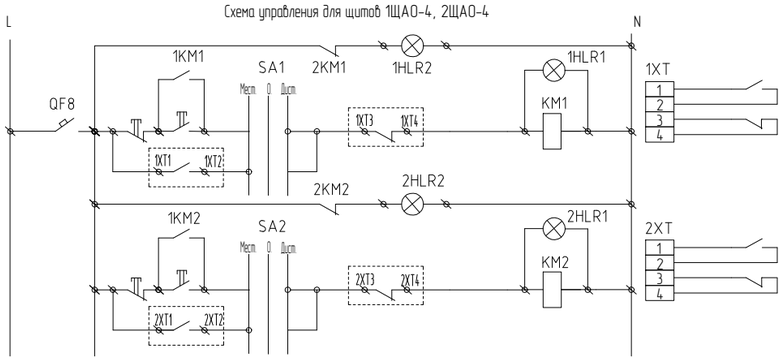

Данные питающей сети

Распределительный пункт, номер, тип, аппарат на вводе, тип, ток, А

Аппарат отходящей линии, обозначение, тип, ток расцепителя, ток утечки, мА (для УЗО)

Магнитный пускатель, тип, ток

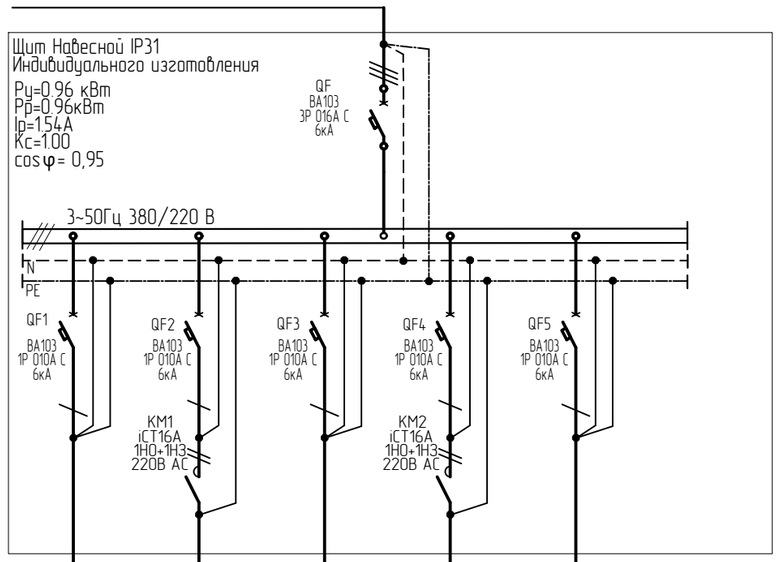

Маркировка и сечение проводника

Способ прокладки

ВВГнг(А)-FRLSLTx (3х15)	ВВГнг(А)-FRLSLTx (3х15)	ВВГнг(А)-FRLSLTx (3х15)	ВВГнг(А)-FRLSLTx (3х15)	ВВГнг(А)-FRLSLTx (3х15)	
Открыто по лапкам, открыто в потолком, скрыто в трубе ПВХ D=16мм за подвесным потолком, скрыто в трубе ПВХ D=16мм под слоем штукатурки					

Электроприемник

Обозначение	2.4ГрА1	2.4ГрА2	2.4ГрА3	2.4ГрА4	
Расчетная мощность (кВт)	0.22	0.28	0.42	0.04	
Расчетный ток (А)	1.07	1.33	1.99	0.20	
Наименование потребителя	АВ. освещение 4 этажа	АВ. освещение 4 этажа	АВ. освещение 5 этажа	Охранное освещение	Питание оперативных цепей
Фаза	A	B	C	A	B

Согласовано

Взамен инв. №

Подп. и дата

Инв. № подл.

2	-	Зам	95-0425		04.2025	292/08/23-Р-ЭОМ
Изм.	Кол.уч.	Лист	№ док.	Подпись	Дата	Взрослая поликлиника на 750 посещений для южной части г. Новый Уренгой, в том числе затраты на проектно-изыскательские работы
Разраб.		Юкечев			14.04.2025	Система внутреннего электроосвещения и силового оборудования
Проверил		Караванский			14.04.2025	Стадия: Р; Лист: 25; Листов:
Н. контр.		Орлова			14.04.2025	1ЩАО-4, 2ЩАО-4 Принципиальная однолинейная схема
ГИП		Баклыков			14.04.2025	ЗПК. проектная компания

Копировал

Формат А3

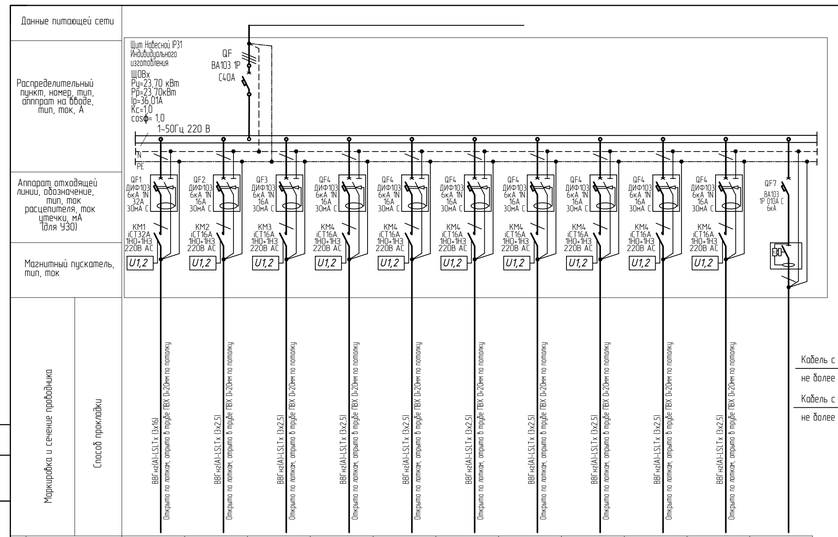

Электроприемник											
Обозначение	ЩОВх-1	ЩОВх-2	ЩОВх-3	ЩОВх-4	ЩОВх-5	ЩОВх-6	ЩОВх-7	ЩОВх-8	ЩОВх-9	ЩОВх-10	
Расчетная мощность (кВт)	6,00	2,50	2,50	2,50	1,70	1,70	1,70	1,70	1,70	1,70	
Расчетный ток (А)	27,30	11,36	11,36	11,36	7,72	7,72	7,72	7,72	7,72	7,72	
Наименование потребителя	Отопление входов	Отопление входов	Отопление входов	Отопление входов	Отопление входов	Отопление входов	Отопление входов	Отопление входов	Отопление входов	Отопление входов	Питание цепей управления
Фаза	A	B	C	A	B	C	A	B	C	A	B

Наименование параметра и место отбора импульса	Температура/влажность																				
Позиция	Д1	Д2	Д3	Д4	Д5	Д6	Д7	Д8	Д9	Д10	Д11	Д12	Д13	Д14	Д15	Д16	Д17	Д18	Д19	Д20	

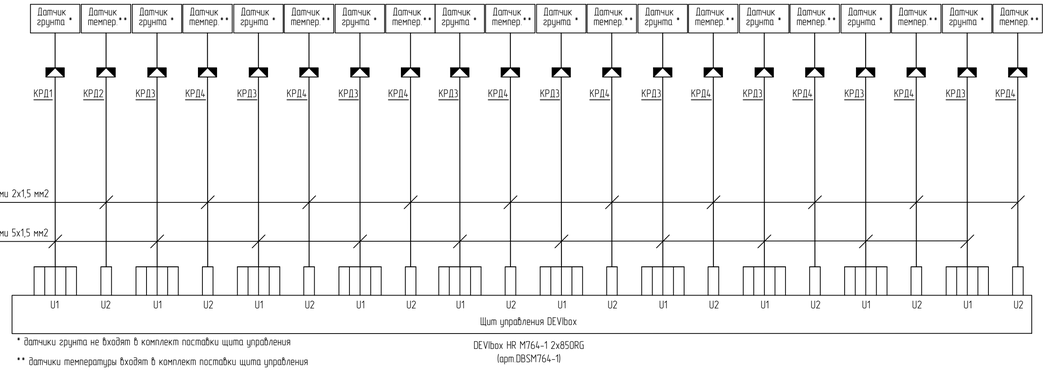

* датчики грунта не входят в комплект поставки щита управления

** датчики температуры входят в комплект поставки щита управления

DEVIbox HR M764-1 2x850RG
(арт.DBSM764-1)

Пример обогрева входной группы

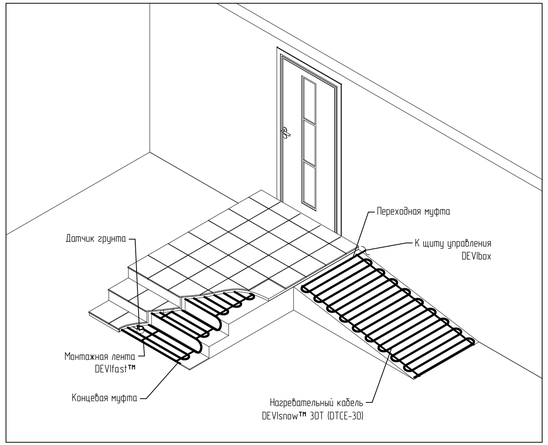

DEVIbox HR M764-1 2x850RG
(арт.DBSM764-1)
500

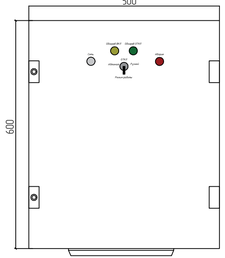

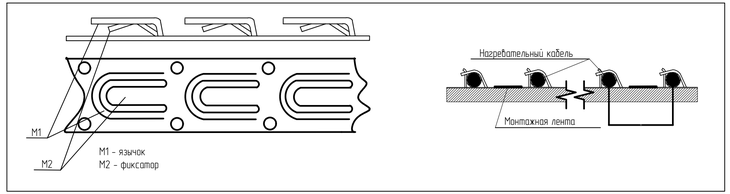

По согласованию с Заказчиком
Допускается замена аппаратов защиты и коммутации на аналогичные с техническими параметрами и сертефицированными в соответствии с стандартами РФ.

2	-	Зам	15-045		04.2025	292/08/23-Р-ЭОМ
Изм	Кол.уч	Лист	№ док	Подпись	Дата	Взрослая поликлиника на 750 посещений для южной части г. Новый Уренгой, в том числе затраты на проектно-изыскательские работы
Разраб.		Южачев			14.04.2025	Система внутреннего электроосвещения и силового оборудования
Проверил		Караванский			14.04.2025	Стадия: Р; Лист: 26; Листов:
Н. контр.		Орлова			14.04.2025	ЩОВх Принципиальная однолинейная схема
ГИП		Баскыков			14.04.2025	ЗПК. проектная компания

Согласовано

Взамен инв. №

Подп. и дата

Инв. № подл.

Копировал Формат А4

Копировал Формат А4х4

Данные питающей сети

Распределительный пункт, номер, тип, аппарат на вводе, тип, ток, А

Аппарат отходящей линии, обозначение, тип, ток расцепителя, ток утечки, мА (для УЗО)

Магнитный пускатель, тип, ток

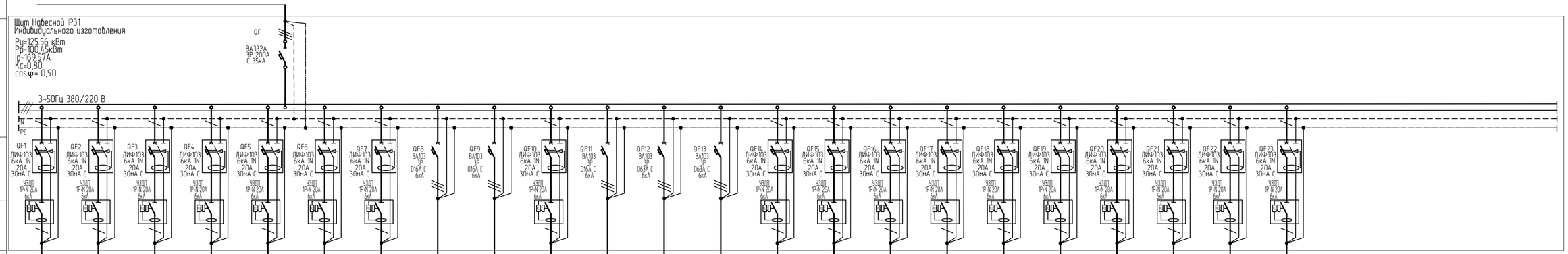

Маркировка и сечение проводника

Способ прокладки

ВВГнг(А)-LSLTx (3х2.5)	ВВГнг(А)-LSLTx (3х2.5)	ВВГнг(А)-LSLTx (3х2.5)	ВВГнг(А)-LSLTx (3х2.5)	ВВГнг(А)-LSLTx (3х2.5)	ВВГнг(А)-LSLTx (3х2.5)	ВВГнг(А)-LSLTx (3х2.5)	ВВГнг(А)-LSLTx (3х2.5)	ВВГнг(А)-LSLTx (3х2.5)	ВВГнг(А)-LSLTx (3х2.5)	ВВГнг(А)-LSLTx (5х2.5)	ВВГнг(А)-LSLTx (5х16)	ВВГнг(А)-LSLTx (5х16)	ВВГнг(А)-LSLTx (3х2.5)	ВВГнг(А)-LSLTx (3х2.5)	ВВГнг(А)-LSLTx (3х2.5)	ВВГнг(А)-LSLTx (3х2.5)	ВВГнг(А)-LSLTx (3х2.5)	ВВГнг(А)-LSLTx (3х2.5)	ВВГнг(А)-LSLTx (3х2.5)	ВВГнг(А)-LSLTx (3х2.5)	ВВГнг(А)-LSLTx (3х2.5)							
Открыто по лотоку, открыто в трубе (ПВХ D=16мм по потолку)	Открыто по лотоку, открыто в трубе (ПВХ D=25мм по потолку)	Открыто по лотоку, открыто в трубе (ПВХ D=25мм по потолку)	Открыто по лотоку, открыто в трубе (ПВХ D=16мм по потолку)	Открыто по лотоку, открыто в трубе (ПВХ D=16мм по потолку)	Открыто по лотоку, открыто в трубе (ПВХ D=16мм по потолку)	Открыто по лотоку, открыто в трубе (ПВХ D=16мм по потолку)	Открыто по лотоку, открыто в трубе (ПВХ D=16мм по потолку)	Открыто по лотоку, открыто в трубе (ПВХ D=16мм по потолку)	Открыто по лотоку, открыто в трубе (ПВХ D=16мм по потолку)	Открыто по лотоку, открыто в трубе (ПВХ D=25мм по потолку)	Открыто по лотоку, открыто в трубе (ПВХ D=40мм по потолку)	Открыто по лотоку, открыто в трубе (ПВХ D=40мм по потолку)	Открыто по лотоку, открыто в трубе (ПВХ D=16мм по потолку)	Открыто по лотоку, открыто в трубе (ПВХ D=16мм по потолку)	Открыто по лотоку, открыто в трубе (ПВХ D=16мм по потолку)	Открыто по лотоку, открыто в трубе (ПВХ D=16мм по потолку)	Открыто по лотоку, открыто в трубе (ПВХ D=16мм по потолку)	Открыто по лотоку, открыто в трубе (ПВХ D=16мм по потолку)	Открыто по лотоку, открыто в трубе (ПВХ D=16мм по потолку)	Открыто по лотоку, открыто в трубе (ПВХ D=16мм по потолку)							

Электроприемник

Обозначение	1.0Гр1	1.0Гр2	1.0Гр3	1.0Гр4	1.0Гр5	1.0Гр6	1.0Гр7	1.0Гр8	1.0Гр9	1.0Гр10	1.0Гр11	1.0Гр12	1.0Гр13	1.0Гр14	1.0Гр15	1.0Гр15	1.0Гр17	1.0Гр18	1.0Гр19	1.0Гр20								
Расчетная мощность (кВт)	1.91	1.91	1.98	3.55	3.55	2.16	2.26	8.25	8.25	2.60	4.00	34.0	34.0	1.66	3.55	2.00	2.00	1.40	3.55	3.00								
Расчетный ток (А)	9.62	9.62	10.00	17.93	17.93	10.91	11.39	13.93	13.93	13.11	6.75	57.40	57.40	8.38	17.93	10.10	10.10	7.07	17.93	15.15								
Наименование потребителя	Розетки пом. подвала	Розетки пом. подвала	Розетки пом. подвала	Розетки пом. подвала	Розетки пом. подвала	Розетки пом. подвала	Розетки пом. подвала	Эл оборудование пом. подвала	Эл оборудование пом. подвала	Розетки пом. подвала	Эл оборудование пом. подвала	Эл оборудование пом. подвала	Эл оборудование пом. подвала	Розетки пом. подвала	Розетки пом. подвала	Розетки пом. подвала	Розетки пом. подвала	Розетки пом. подвала	Розетки пом. подвала	Розетки пом. подвала	Резерв	Резерв	Резерв					
Фаза	A	B	C	A	B	C	A	A,B,C	A,B,C	A	A,B,C	A,B,C	A,B,C	B	C	A	B	C	A	B	C	A	B					

По согласованию с Заказчиком
Допускается замена аппаратов защиты и коммутации на аналогичные с техническими параметрами и сертифицированными в соответствии с стандартами РФ.

Согласовано

Взамен инв. №

Подп. и дата

Инв. № подл.

2	-	Зам	95-04.25		04.2025	292/08/23-Р-ЭОМ
Изм.	Кол.уч.	Лист	№ док.	Подпись	Дата	Взрослая поликлиника на 750 посещений для южной части г. Новый Уренгой, в том числе затраты на проектно-изыскательские работы
Разраб.		Юкечев			14.04.2025	Система внутреннего электроосвещения и силового оборудования
Проверил		Караванский			14.04.2025	Стадия: Р; Лист: 27; Листов:
Н. контр.		Орлова			14.04.2025	1ЩС-0 Принципиальная однолинейная схема
ГИП		Бакльков			14.04.2025	ЗПК. проектная компания

Копировал

Формат А4х3

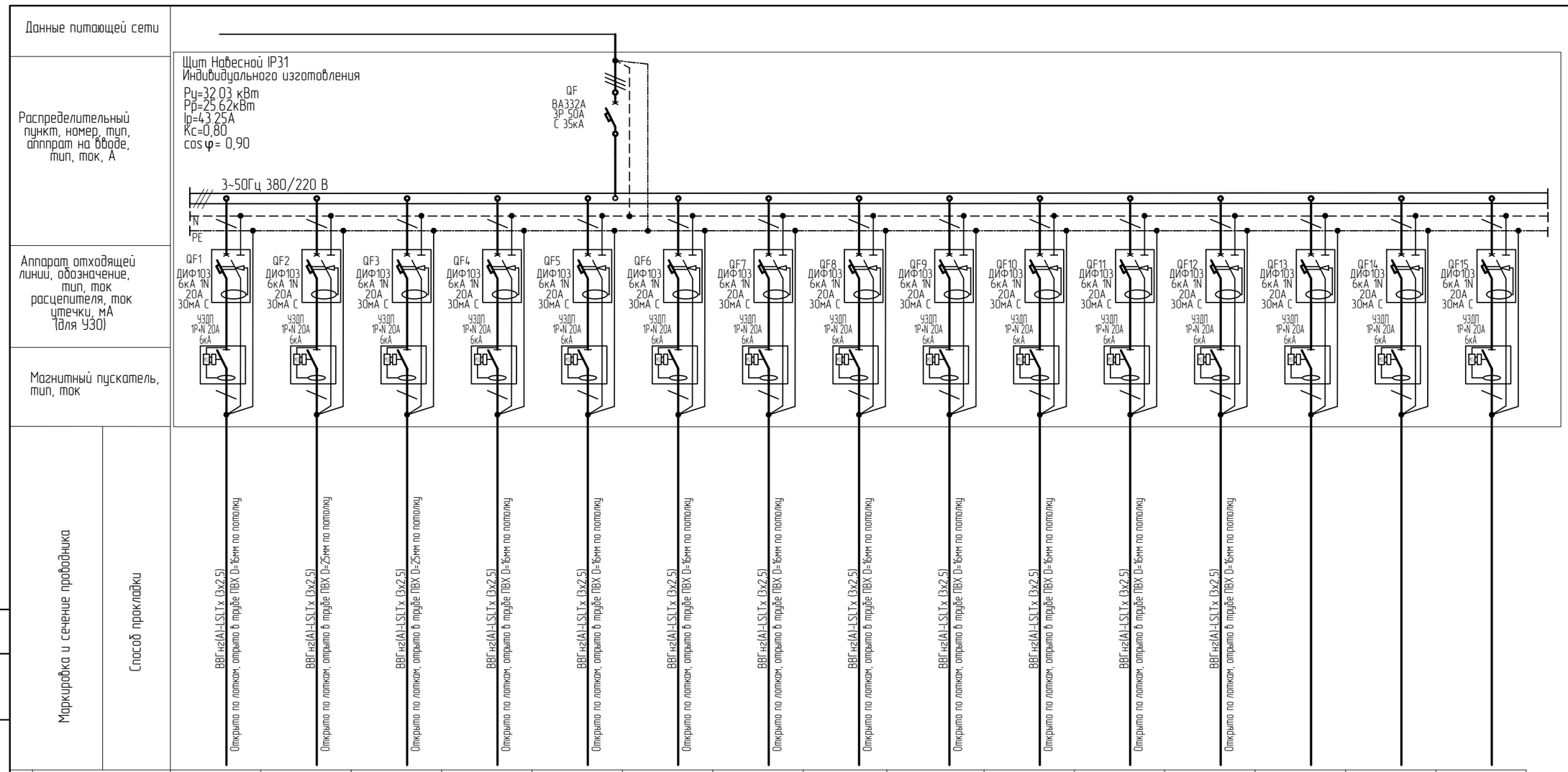

Электроприемник															
Обозначение	2.0Гр1	2.0Гр2	2.0Гр3	2.0Гр4	2.0Гр5	2.0Гр6	2.0Гр7	2.0Гр8	2.0Гр9	2.0Гр10	2.0Гр11	2.0Гр12			
Расчетная мощность (кВт)	1.25	2.00	2.75	2.26	2.37	3.55	2.23	3.60	2.82	3.20	3.00	3.00			
Расчетный ток (А)	6.31	10.10	13.89	11.41	11.94	17.93	11.26	18.18	14.24	16.16	15.15	15.15			
Наименование потребителя	Розетки пом. подвала	Розетки пом. подвала	Розетки пом. подвала	Розетки пом. подвала	Розетки пом. подвала	Розетки пом. подвала	Розетки пом. подвала	Розетки пом. подвала	Розетки пом. подвала	Розетки пом. подвала	Розетки пом. подвала	Эл оборудование пом. подвала	Резерв	Резерв	Резерв
Фаза	A	B	C	A	B	C	A	B	C	A	B	C	A	B	C

По согласованию с Заказчиком
Допускается замена аппаратов защиты и коммутации на аналогичные с техническими параметрами и сертифицированными в соответствии с стандартами РФ.

Согласовано

Взамен инв. №

Подп. и дата

Инв. № подл.

Изм.	Кол.уч.	Лист	№ док.	Подпись	Дата
2	-	Зам	95-0425		04.2025

Разраб.	Юкечев		14.04.2025
Проверил	Караванский		14.04.2025
Н. контр.	Орлова		14.04.2025
ГИП	Баклыков		14.04.2025

292/08/23-Р-ЭОМ

Взрослая поликлиника на 750 посещений для южной части г. Новый Уренгой, в том числе затраты на проектно-изыскательские работы

Система внутреннего электроосвещения и силового оборудования

Стадия	Лист	Листов
Р	28	

2ЩС-0
Принципиальная однолинейная схема

ВПК. проектная компания

Копировал

Формат А3

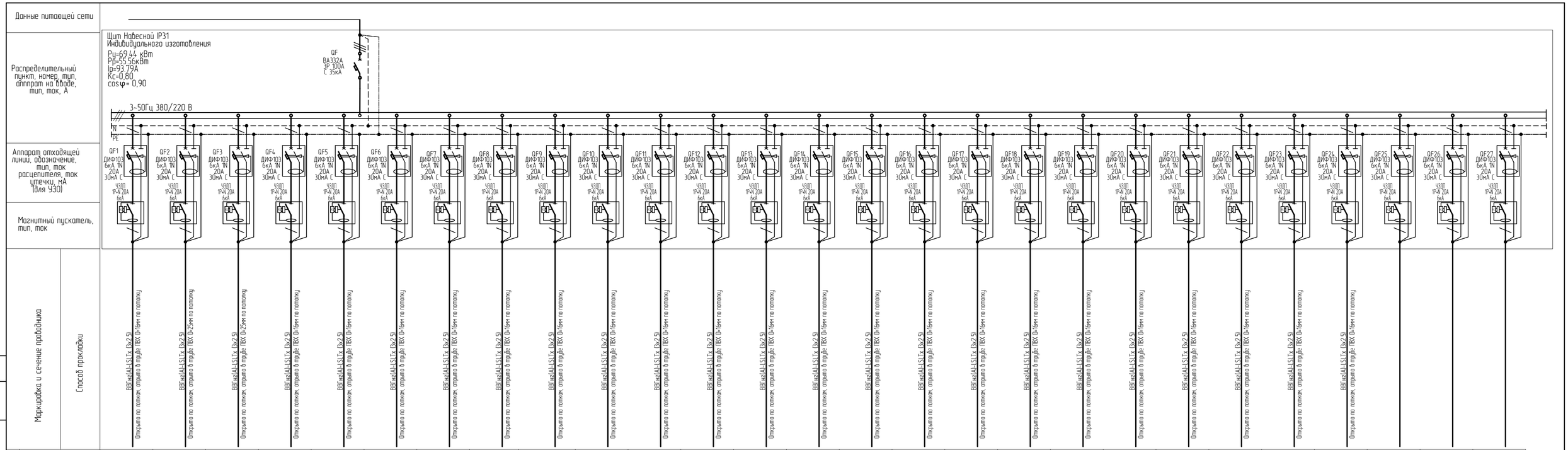

Электроприемник																												
Обозначение	1.1Гр1	1.1Гр2	1.1Гр3	1.1Гр4	1.1Гр5	1.1Гр6	1.1Гр7	1.1Гр8	1.1Гр9	1.1Гр10	1.1Гр11	1.1Гр12	1.1Гр13	1.1Гр14	1.1Гр15	1.1Гр15	1.1Гр17	1.1Гр18	1.1Гр19	1.1Гр20	1.1Гр21	1.1Гр22	1.1Гр23	1.1Гр24				
Расчетная мощность (кВт)	3.01	2.85	2.67	2.88	2.45	2.80	2.84	3.02	1.60	1.47	3.04	2.88	2.35	3.06	2.12	2.94	3.16	2.62	2.80	2.42	3.12	2.75	1.73	0.05				
Расчетный ток (А)	15.18	14.39	13.46	14.54	12.37	14.12	14.32	15.23	8.06	7.40	15.35	14.55	11.87	15.47	10.71	10.71	15.94	13.25	14.14	12.22	15.76	13.90	8.74	0.22				
Наименование потребителя	Розетки пом. 1 этажа	Розетки пом. 1 этажа	Розетки пом. 1 этажа	Розетки пом. 1 этажа	Розетки пом. 1 этажа	Розетки пом. 1 этажа	Розетки пом. 1 этажа	Розетки пом. 1 этажа	Розетки пом. 1 этажа	Розетки пом. 1 этажа	Розетки пом. 1 этажа	Розетки пом. 1 этажа	Розетки пом. 1 этажа	Розетки пом. 1 этажа	Розетки пом. 1 этажа	Розетки пом. 1 этажа	Розетки пом. 1 этажа	Розетки пом. 1 этажа	Розетки пом. 1 этажа	Розетки пом. 1 этажа	Розетки пом. 1 этажа	Розетки пом. 1 этажа	Розетки пом. 1 этажа	модули управления протечек	Резерв	Резерв	Резерв
Фаза	A	B	C	A	B	C	A	B	C	A	B	C	A	B	C	A	B	C	A	B	C	A	B	C	A	B	C

По согласованию с Заказчиком
Допускается замена аппаратов защиты и коммутации на аналогичные с техническими параметрами и сертифицированными в соответствии с стандартами РФ.

2	-	Зам	95-04.25		04.2025	292/08/23-Р-ЭОМ
Изм.	Кол.уч	Лист	№ док	Подпись	Дата	Взрослая поликлиника на 750 посещений для южной части г. Новый Уренгой, в том числе затраты на проектно-изыскательские работы
Разраб.		Юкечёв			14.04.2025	Система внутреннего электроосвещения и силового оборудования
Проверил		Караванский			14.04.2025	Стадия: Р; Лист: 29; Листов:
Н. контр.		Орлова			14.04.2025	1ЩС-1 Принципиальная однолинейная схема
ГИП		Бакльков			14.04.2025	ЗПК. проектная компания

Согласовано
Взамен инв. №
Подп. и дата
Инв. № подл.

Копировал
Формат А4х3

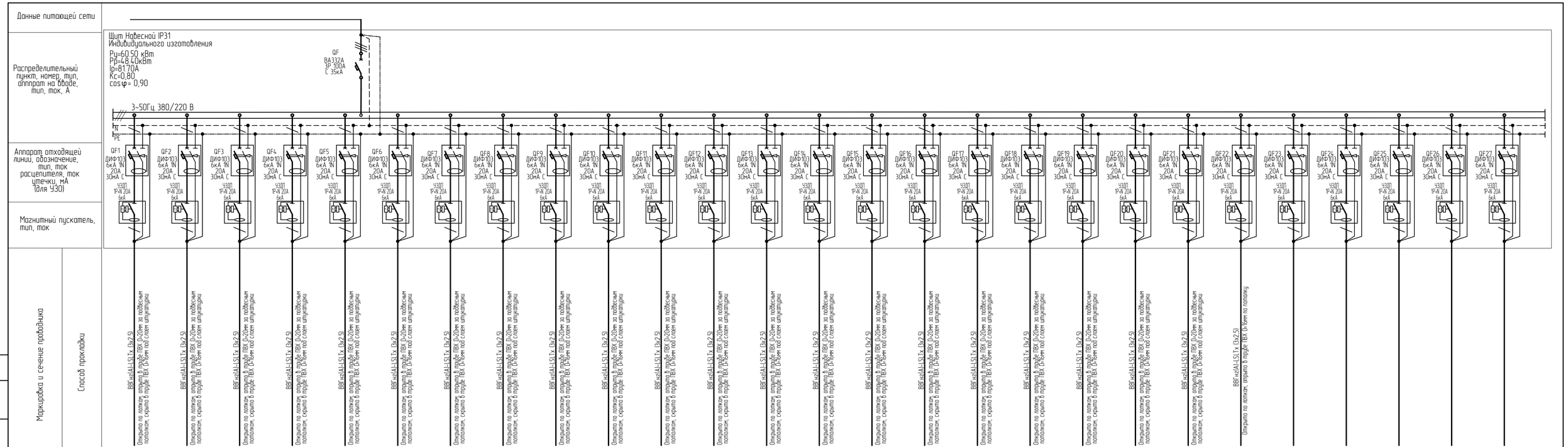

Электроприемник																												
Обозначение	2.1Гр1	2.1Гр2	2.1Гр3	2.1Гр4	2.1Гр5	2.1Гр6	2.1Гр7	2.1Гр8	2.1Гр9	2.1Гр10	2.1Гр11	2.1Гр12	2.1Гр13	2.1Гр14	2.1Гр15	2.1Гр15	2.1Гр17	2.1Гр18	2.1Гр19	2.1Гр20	2.1Гр21	2.1Гр22					
Расчетная мощность (кВт)	2.62	2.76	3.16	2.84	2.82	2.85	2.48	2.00	2.88	3.04	2.09	2.02	2.05	2.90	0.81	3.02	3.02	2.54	2.44	2.86	2.86	0.05					
Расчетный ток (А)	13.21	13.94	15.96	14.33	14.25	14.39	12.53	10.10	14.55	15.35	10.56	10.20	10.35	14.65	4.07	15.23	15.23	12.83	12.32	14.44	14.44	0.22					
Наименование потребителя	Розетки пом 1 этажа	Розетки пом 1 этажа	Розетки пом 1 этажа	Розетки пом 1 этажа	Розетки пом 1 этажа	Розетки пом 1 этажа	Розетки пом 1 этажа	Розетки пом 1 этажа	Розетки пом 1 этажа	Розетки пом 1 этажа	Розетки пом 1 этажа	Розетки пом 1 этажа	Розетки пом 1 этажа	Розетки пом 1 этажа	Розетки пом 1 этажа	Розетки пом 1 этажа	Розетки пом 1 этажа	Розетки пом 1 этажа	Розетки пом 1 этажа	Розетки пом 1 этажа	Розетки пом 1 этажа	модули управления протечек	Резерв	Резерв	Резерв	Резерв	Резерв
Фаза	A	B	C	A	B	C	A	B	C	A	B	C	A	B	C	A	B	C	A	B	C	A	B	C	A	B	C

По согласованию с Заказчиком
Допускается замена аппаратов защиты и коммутации на аналогичные с техническими параметрами и сертефицированными в соответствии с стандартами РФ.

Изм.	Кол.уч	Лист	№ док	Подпись	Дата
2	-	Зам	95-04.25		04.2025

Разраб.	Юкечев	14.04.2025
Проверил	Караванский	14.04.2025
Н. контр.	Орлова	14.04.2025
ГИП	Бакльков	14.04.2025

292/08/23-Р-ЭОМ

Взрослая поликлиника на 750 посещений для южной части г. Новый Уренгой, в том числе затраты на проектно-изыскательские работы

Система внутреннего электроосвещения и силового оборудования

Стадия	Лист	Листов
Р	30	

2ЩС-1
Принципиальная однолинейная схема

ЗПК. проектная компания

Согласовано
Взамен инв. №
Подп. и дата
Инв. № подл.

Копировал
Формат А4х3

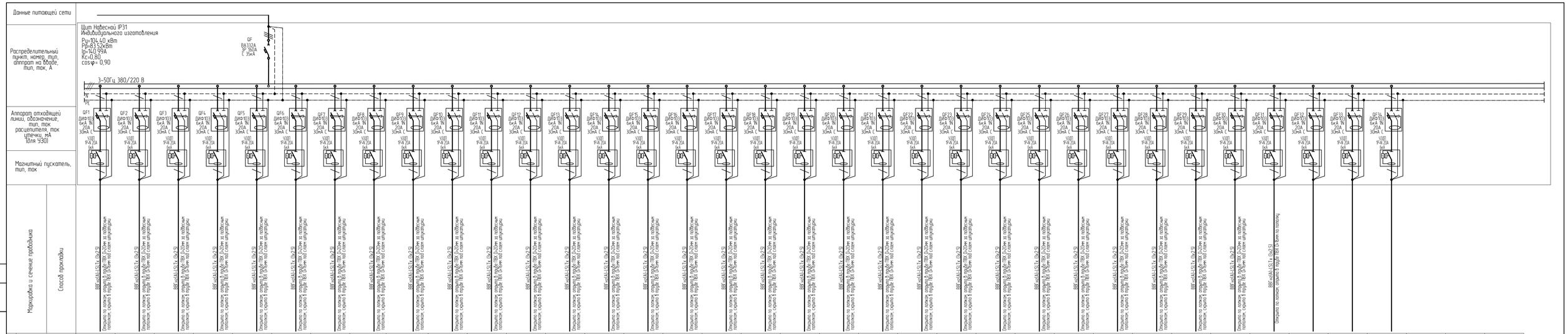

Согласовано

Взамен инв. №

Подп. и дата

Инв. № подл.

По согласованию с Заказчиком
Допускается замена аппаратов защиты и коммутации на аналогичные с техническими параметрами и сертифицированными в соответствии с стандартами РФ

Изм	Кол.уч	Лист	№ док	Подпись	Дата
2	-	Зам	15-435		04.2025

292/08/23-Р-ЭОМ

Взрослая поликлиника на 750 посещений для южной части г. Новый Уренгой, в том числе затраты на проектно-изыскательские работы

Разраб.	Ежечев		14.04.2025
Проверил	Каравацкий		14.04.2025
Н. контр.	Орлова		14.04.2025
ГИП	Баклыков		14.04.2025

Система внутреннего электроосвещения и силового оборудования

Стадия	Лист	Листов
Р	31	

1ЩС-2.
Принципиальная однолинейная схема

ЗПК. проектная компания

Копировал Формат А4

Копировал Формат А4х4

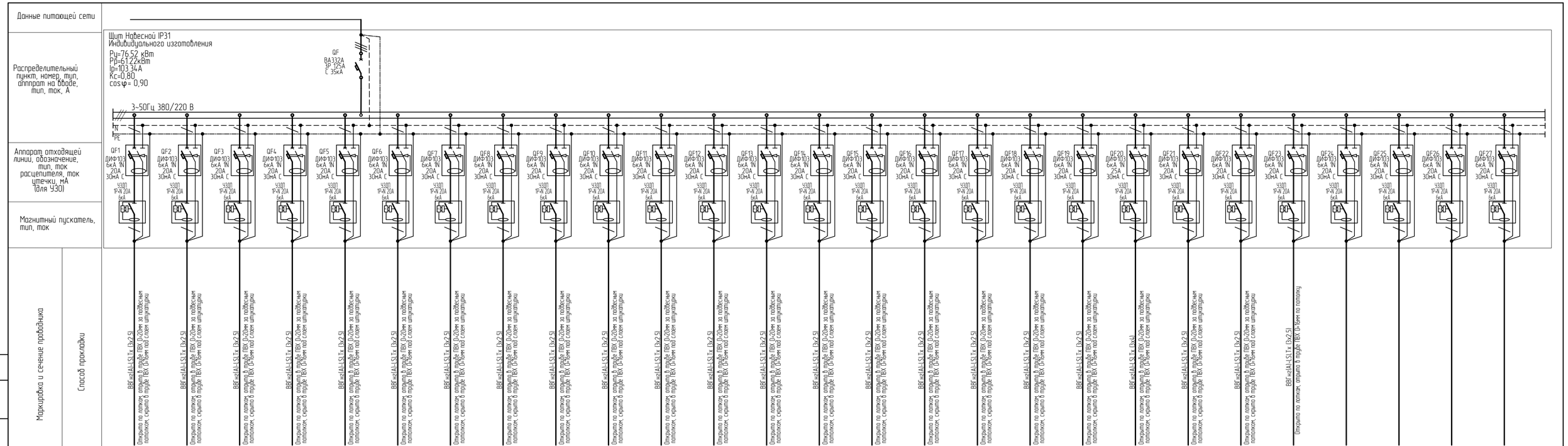

Электроприемник																												
Обозначение	2.2Гр1	2.2Гр2	2.2Гр3	2.2Гр4	2.2Гр5	2.2Гр6	2.2Гр7	2.2Гр8	2.2Гр9	2.2Гр10	2.2Гр11	2.2Гр12	2.2Гр13	2.2Гр14	2.2Гр15	2.2Гр15	2.2Гр17	2.2Гр18	2.2Гр19	2.2Гр20	2.2Гр21	2.2Гр22	2.2Гр23				
Расчетная мощность (кВт)	3.51	3.65	3.89	3.49	3.50	2.42	3.08	2.58	3.05	3.19	3.40	3.62	2.61	1.47	2.31	3.12	3.51	2.29	2.58	4.0	1.86	2.60	0.05				
Расчетный ток (А)	17.73	18.45	19.65	17.62	17.66	12.22	15.56	13.03	15.39	16.12	17.17	18.28	13.16	7.40	11.68	15.76	17.73	11.57	13.03	20.20	9.39	13.13	0.22				
Наименование потребителя	Розетки пом. 2 этажа	Розетки пом. 2 этажа	Розетки пом. 2 этажа	Розетки пом. 2 этажа	Розетки пом. 2 этажа	Розетки пом. 2 этажа	Розетки пом. 2 этажа	Розетки пом. 2 этажа	Розетки пом. 2 этажа	Розетки пом. 2 этажа	Розетки пом. 2 этажа	Розетки пом. 2 этажа	Розетки пом. 2 этажа	Розетки пом. 2 этажа	Розетки пом. 2 этажа	Розетки пом. 2 этажа	Розетки пом. 2 этажа	Розетки пом. 2 этажа	Розетки пом. 2 этажа	Розетки пом. 2 этажа	Розетки пом. 2 этажа	Розетки пом. 2 этажа	модули управления протечек	Резерв	Резерв	Резерв	Резерв
Фаза	A	B	C	A	B	C	A	B	C	A	B	C	A	B	C	A	B	C	A	B	C	A	B	C	A	B	C

По согласованию с Заказчиком
Допускается замена аппаратов защиты и коммутации на аналогичные с техническими параметрами и сертефицированными в соответствии с стандартами РФ.

Согласовано

Взамен инв. №

Подп. и дата

Инв. № подл.

Изм.	Кол.уч	Лист	№ док.	Подпись	Дата
2	-	Зам	95-04.25		04.2025

Разраб.	Юкечев	14.04.2025
Проверил	Караванский	14.04.2025
Н. контр.	Орлова	14.04.2025
ГИП	Бакльков	14.04.2025

292/08/23-Р-ЭОМ

Взрослая поликлиника на 750 посещений для южной части г. Новый Уренгой, в том числе затраты на проектно-изыскательские работы

Система внутреннего электроосвещения и силового оборудования

Стадия	Лист	Листов
Р	32	

2ЩС-2
Принципиальная однолинейная схема

ЗПК. проектная компания

Копировал

Формат А4х3

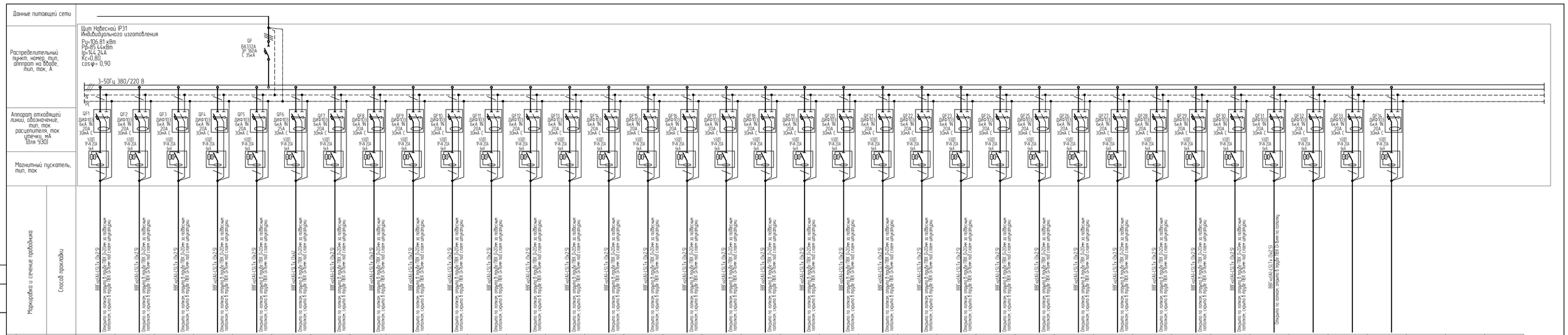

Согласовано

Взамен инв. №

Подп. и дата

Инв. № подл.

По согласованию с Заказчиком
Допускается замена аппаратов защиты и коммутации на аналогичные с техническими параметрами и сертифицированными в соответствии с стандартами РФ

2	-	Зам	15-045		04.2025	292/08/23-Р-ЭОМ
Изм.	Кол.уч.	Лист	№ док.	Подпись	Дата	Взрослая поликлиника на 750 посещений для южной части г. Новый Уренгой, в том числе затраты на проектно-изыскательские работы
Разраб.		Южачев			14.04.2025	Система внутреннего электроосвещения и силового оборудования
Проверил		Каравацкий			14.04.2025	Стадия: Р; Лист: 33; Листов:
Н. контр.		Орлова			14.04.2025	1ЩС-3. Принципиальная однолинейная схема
ГИП		Бакликов			14.04.2025	ЗПК. проектная компания

Копировал Формат А4

Копировал Формат А4х4

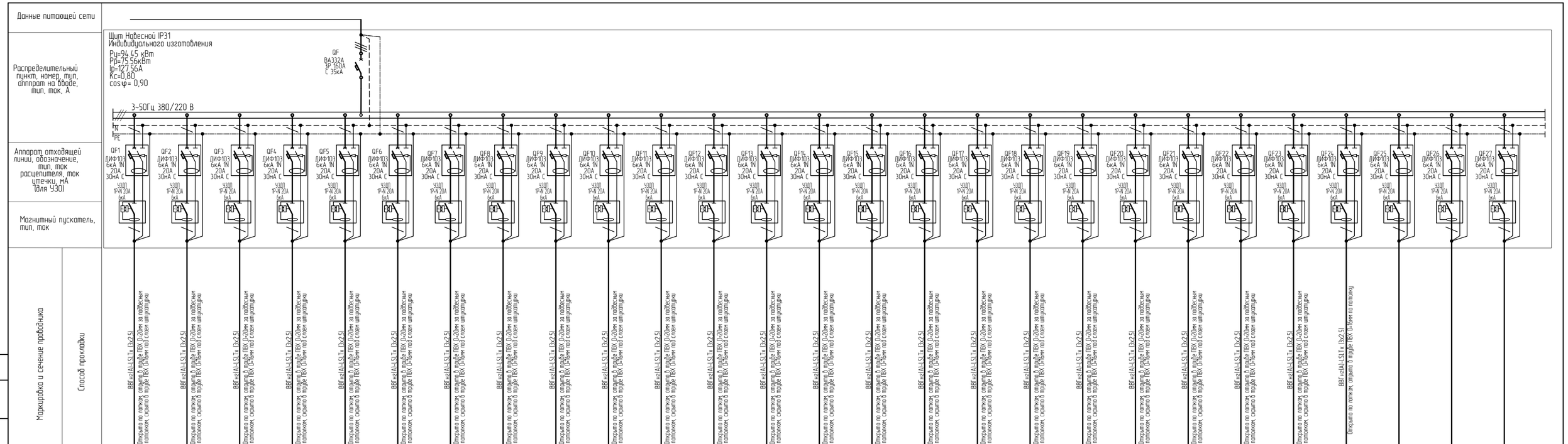

Электроприемник																												
Обозначение	2.ЗГр1	2.ЗГр2	2.ЗГр3	2.ЗГр4	2.ЗГр5	2.ЗГр6	2.ЗГр7	2.ЗГр8	2.ЗГр9	2.ЗГр10	2.ЗГр11	2.ЗГр12	2.ЗГр13	2.ЗГр14	2.ЗГр15	2.ЗГр15	2.ЗГр17	2.ЗГр18	2.ЗГр19	2.ЗГр20	2.ЗГр21	2.ЗГр22	2.ЗГр23	2.ЗГр24			
Расчетная мощность (кВт)	3.11	3.96	3.14	3.44	2.44	3.42	3.14	3.20	3.51	3.50	3.50	3.50	3.50	2.96	1.70	3.08	3.08	1.67	3.19	3.97	3.71	3.71	3.71	0.05			
Расчетный ток (А)	15.72	20.00	15.84	17.37	12.32	17.29	15.84	16.16	17.74	17.74	17.74	17.74	17.74	14.95	8.57	15.53	15.53	8.43	16.12	20.04	18.75	18.75	18.75	0.22			
Наименование потребителя	Розетки пом. 3 этажа	Розетки пом. 3 этажа	Розетки пом. 3 этажа	Розетки пом. 3 этажа	Розетки пом. 3 этажа	Розетки пом. 3 этажа	Розетки пом. 3 этажа	Розетки пом. 3 этажа	Розетки пом. 3 этажа	Розетки пом. 3 этажа	Розетки пом. 3 этажа	Розетки пом. 3 этажа	Розетки пом. 3 этажа	Розетки пом. 3 этажа	Розетки пом. 3 этажа	Розетки пом. 3 этажа	Розетки пом. 3 этажа	Розетки пом. 3 этажа	Розетки пом. 3 этажа	Розетки пом. 3 этажа	Розетки пом. 3 этажа	Розетки пом. 3 этажа	Розетки пом. 3 этажа	модули управления протечек	Резерв	Резерв	Резерв
Фаза	A	B	C	A	B	C	A	B	C	A	B	C	A	B	C	A	B	C	A	B	C	A	B	C	A	B	C

По согласованию с Заказчиком
Допускается замена аппаратов защиты и коммутации на аналогичные с техническими параметрами и сертифицированными в соответствии с стандартами РФ.

						292/08/23-Р-ЭОМ
2	-	Зам	95-04.25		04.2025	Взрослая поликлиника на 750 посещений для южной части г. Новый Уренгой, в том числе затраты на проектно-изыскательские работы
Изм.	Кол.уч	Лист	№ док	Подпись	Дата	
Разраб.		Юкечев			14.04.2025	Система внутреннего электроосвещения и силового оборудования
Проверил		Караванский			14.04.2025	
Н. контр.		Орлова			14.04.2025	2ЩС-3 Принципиальная однолинейная схема
ГИП		Бакльков			14.04.2025	

Стадия	Лист	Листов
Р	34	

ЗПК. проектная компания

Согласовано
Взамен инв. №
Подп. и дата
Инв. № подл.

Копировал
Формат А4х3

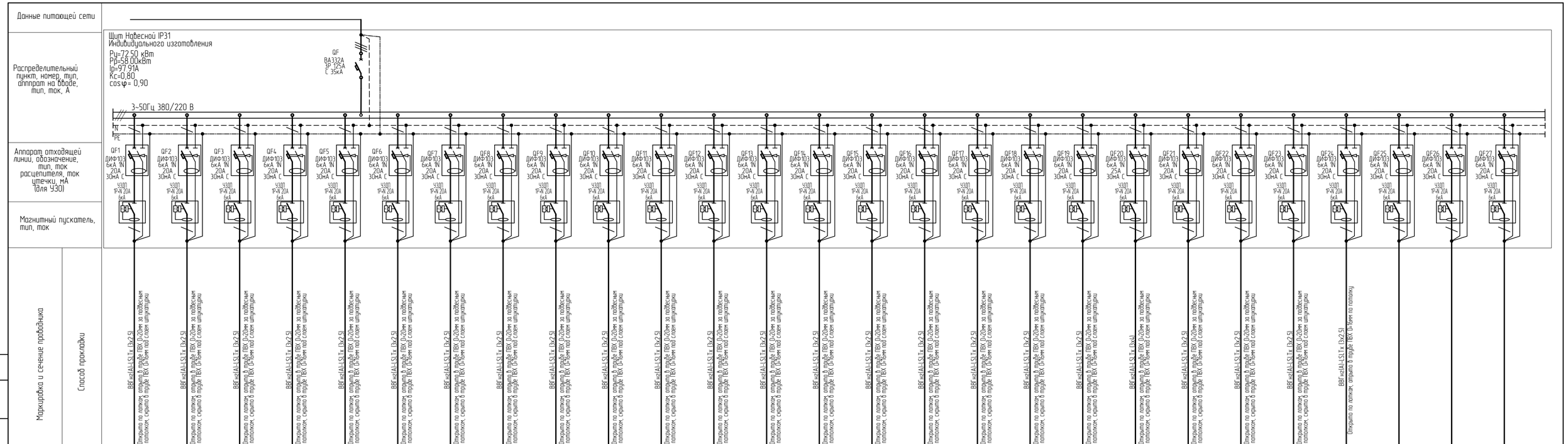

Электроприемник																												
Обозначение	1.4Гр1	1.4Гр2	1.4Гр3	1.4Гр4	1.4Гр5	1.4Гр6	1.4Гр7	1.4Гр8	1.4Гр9	1.4Гр10	1.4Гр11	1.4Гр12	1.4Гр13	1.4Гр14	1.4Гр15	1.4Гр15	1.4Гр17	1.4Гр18	1.4Гр19	1.4Гр20	1.4Гр21	1.4Гр22	1.4Гр23	1.4Гр24			
Расчетная мощность (кВт)	1.51	3.45	2.60	2.66	2.97	3.50	2.70	2.70	3.77	3.48	2.66	2.90	3.36	0.42	2.72	3.44	2.34	1.54	2.92	4.00	2.64	3.20	3.80	0.05			
Расчетный ток (А)	7.60	17.41	13.13	13.43	15.00	17.68	13.64	13.64	19.03	17.58	13.43	14.65	16.97	2.12	13.74	17.37	11.82	7.78	14.75	20.20	13.33	16.16	19.19	0.22			
Наименование потребителя	Розетки пом. 4 этажа	Розетки пом. 4 этажа	Розетки пом. 4 этажа	Розетки пом. 4 этажа	Розетки пом. 4 этажа	Розетки пом. 4 этажа	Розетки пом. 4 этажа	Розетки пом. 4 этажа	Розетки пом. 4 этажа	Розетки пом. 4 этажа	Розетки пом. 4 этажа	Розетки пом. 4 этажа	Розетки пом. 4 этажа	Розетки пом. 4 этажа	Розетки пом. 4 этажа	Розетки пом. 4 этажа	Розетки пом. 4 этажа	Розетки пом. 4 этажа	Розетки пом. 4 этажа	Розетки пом. 4 этажа	Розетки пом. 4 этажа	Розетки пом. 4 этажа	Розетки пом. 4 этажа	модули управления протечек	Резерв	Резерв	Резерв
Фаза	A	B	C	A	B	C	A	B	C	A	B	C	A	B	C	A	B	C	A	B	C	A	B	C	A	B	C

Согласовано

Взамен инв. №

Подп. и дата

Инв. № подл.

По согласованию с Заказчиком
Допускается замена аппаратов защиты и коммутации на аналогичные с техническими параметрами и сертефицированными в соответствии с стандартами РФ.

Изм.	Кол.уч	Лист	№ док	Подпись	Дата
2	-	Зам	95-04.25		04.2025

Разраб.	Юкечев	14.04.2025
Проверил	Караванский	14.04.2025
Н. контр.	Орлова	14.04.2025
ГИП	Бакльков	14.04.2025

292/08/23-Р-ЭОМ

Взрослая поликлиника на 750 посещений для южной части г. Новый Уренгой, в том числе затраты на проектно-изыскательские работы

Система внутреннего электроосвещения и силового оборудования

Стадия	Лист	Листов
Р	35	

1ЩС-4
Принципиальная однолинейная схема

ЗПК. проектная компания

Копировал

Формат А4х3

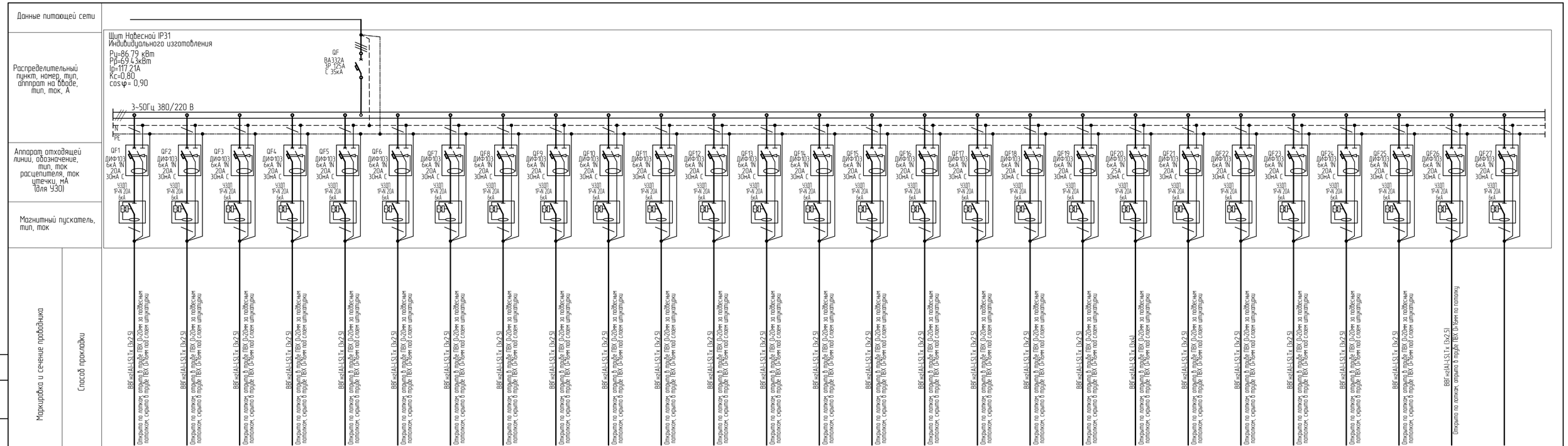

Электроприемник																													
Обозначение	2.4Гр1	2.4Гр2	2.4Гр3	2.4Гр4	2.4Гр5	2.4Гр6	2.4Гр7	2.4Гр8	2.4Гр9	2.4Гр10	2.4Гр11	2.4Гр12	2.4Гр13	2.4Гр14	2.4Гр15	2.4Гр15	2.4Гр17	2.4Гр18	2.4Гр19	2.4Гр20	2.4Гр21	2.4Гр22	2.4Гр23	2.4Гр24	2.4Гр25	2.4Гр26	
Расчетная мощность (кВт)	2.82	3.52	3.34	3.34	3.30	3.06	2.19	1.57	3.13	3.18	3.54	0.13	3.55	3.74	4.00	2.39	2.13	2.75	3.28	1.26	3.14	3.86	3.86	3.86	3.86	0.05	
Расчетный ток (А)	14.26	17.78	16.89	16.89	16.89	15.47	11.06	7.92	15.81	16.06	17.88	0.66	17.93	18.87	20.20	12.07	10.76	13.89	16.57	6.36	15.86	19.49	19.52	19.52	19.52	0.22	
Наименование потребителя	Розетки пом 4 этажа	Розетки пом 4 этажа	Розетки пом 4 этажа	Розетки пом 4 этажа	Розетки пом 4 этажа	Розетки пом 4 этажа	Розетки пом 4 этажа	Розетки пом 4 этажа	Розетки пом 4 этажа	Розетки пом 4 этажа	Розетки пом 4 этажа	Розетки пом 4 этажа	Розетки пом 4 этажа	Розетки пом 4 этажа	Розетки пом 4 этажа	Розетки пом 4 этажа	Розетки пом 4 этажа	Розетки пом 4 этажа	Розетки пом 4 этажа	Розетки пом 4 этажа	Розетки пом 4 этажа	Розетки пом 4 этажа	Розетки пом 4 этажа	Розетки пом 4 этажа	Розетки пом 4 этажа	модули управления протечек	Резерв
Фаза	A	B	C	A	B	C	A	B	C	A	B	C	A	B	C	A	B	C	A	B	C	A	B	C	A	B	C

По согласованию с Заказчиком
Допускается замена аппаратов защиты и коммутации на аналогичные с техническими параметрами и сертефицированными в соответствии с стандартами РФ.

2	-	Зам	95-04.25		04.2025	292/08/23-Р-ЭОМ
Изм.	Кол.уч	Лист	№ док	Подпись	Дата	Взрослая поликлиника на 750 посещений для южной части г. Новый Уренгой, в том числе затраты на проектно-изыскательские работы
Разраб.		Юкечев			14.04.2025	Система внутреннего электроосвещения и силового оборудования
Проверил		Караванский			14.04.2025	Стадия: Р; Лист: 36; Листов:
Н. контр.		Орлова			14.04.2025	2ЩС-4 Принципиальная однолинейная схема
ГИП		Бакльков			14.04.2025	ЗПК. проектная компания

Согласовано
Взамен инв. №
Подп. и дата
Инв. № подл.

Копировал
Формат А4х3

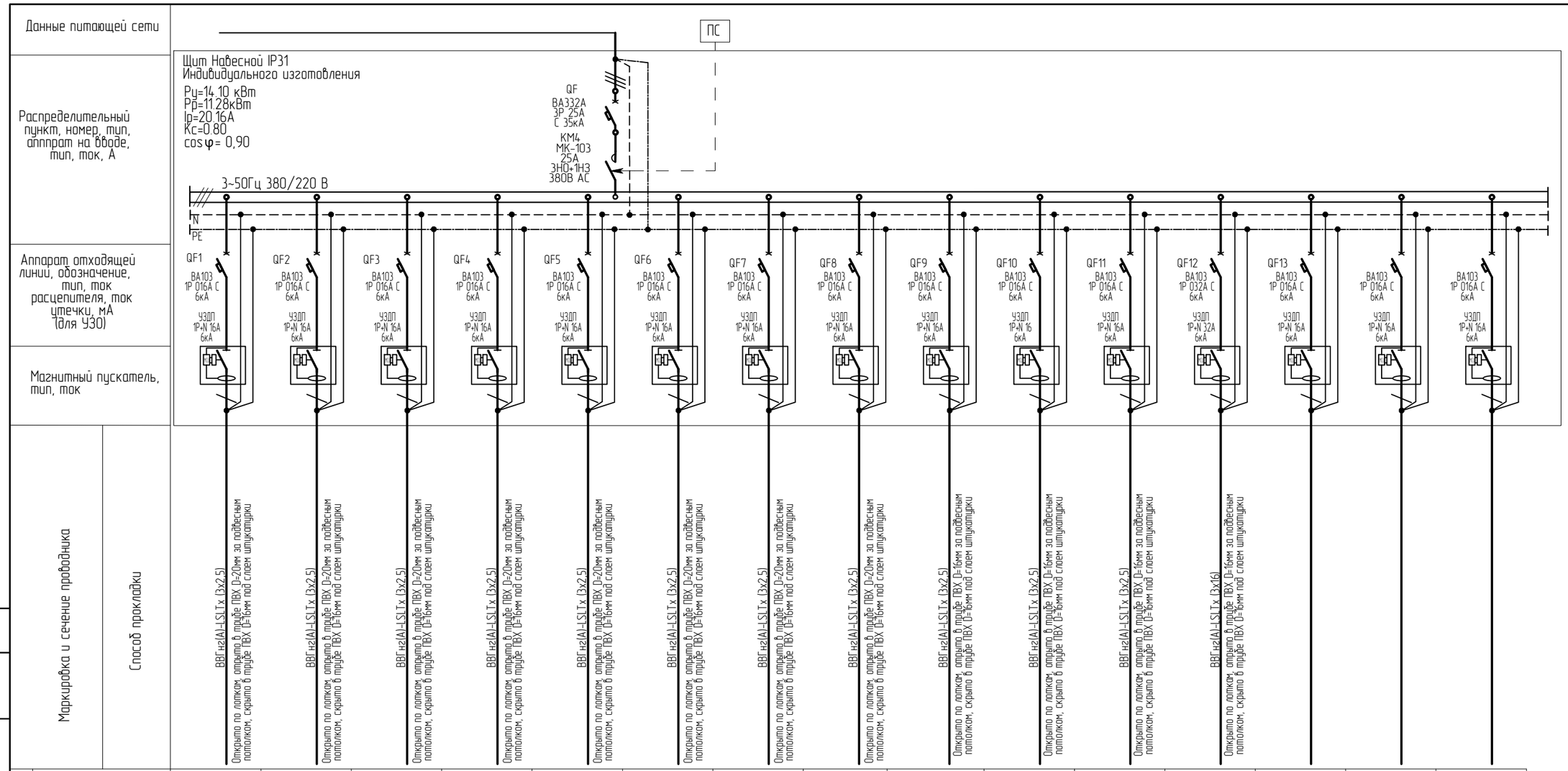

Электроприемник															
Обозначение	1.ОГрВ1	1.ОГрВ2	1.ОГрВ3	1.ОГрВ4	1.ОГрВ5	1.ОГрВ6	1.ОГрВ7	1.ОГрВ8	1.ОГрВ9	1.ОГрВ10	1.ОГрВ11	1.ОГрВ12			
Расчетная мощность (кВт)	0.50	0.50	0.50	0.50	1.1	1.1	1.1	1.1	1.1	1.1	0.5	5.00			
Расчетный ток (А)	2.67	2.67	2.67	2.67	5.88	5.88	5.88	5.88	5.88	5.88	2.67	26.75			
Наименование потребителя	Вн блок кондиционера К1	Вн блок кондиционера К1 (рез)	Вн блок кондиционера К7	Вн блок кондиционера К7 (рез)	Станция перекачки стоков 1	Станция перекачки стоков 2	Станция перекачки стоков 3	Дренажный насос ДН-1	Дренажный насос ДН-2	Дренажный насос ДН-3	Водомерный узел	Подогрев ввода воды	Резерв	Резерв	Резерв
Фаза	A	B	C	A	B	C	A	B	C	A	B	C	A	B	C

Согласовано

Взамен инв. №

Подп. и дата

Инв. № подл.

По согласованию с Заказчиком
Допускается замена аппаратов защиты и коммутации на аналогичные с техническими параметрами и сертифицированными в соответствии с стандартами РФ.

Изм.	Кол.уч.	Лист	№ док.	Подпись	Дата
2	-	Зам	95-0425		04.2025

Разраб.	Юкечев		14.04.2025
Проверил	Караванский		14.04.2025
Н. контр.	Орлова		14.04.2025
ГИП	Баклыков		14.04.2025

292/08/23-Р-ЭОМ

Взрослая поликлиника на 750 посещений для южной части г. Новый Уренгой, в том числе затраты на проектно-изыскательские работы

Система внутреннего электроосвещения и силового оборудования

Стадия	Лист	Листов
Р	37	

1ЩСВ-0
Принципиальная однолинейная схема

ЗПК. проектная компания

Копировал

Формат А3

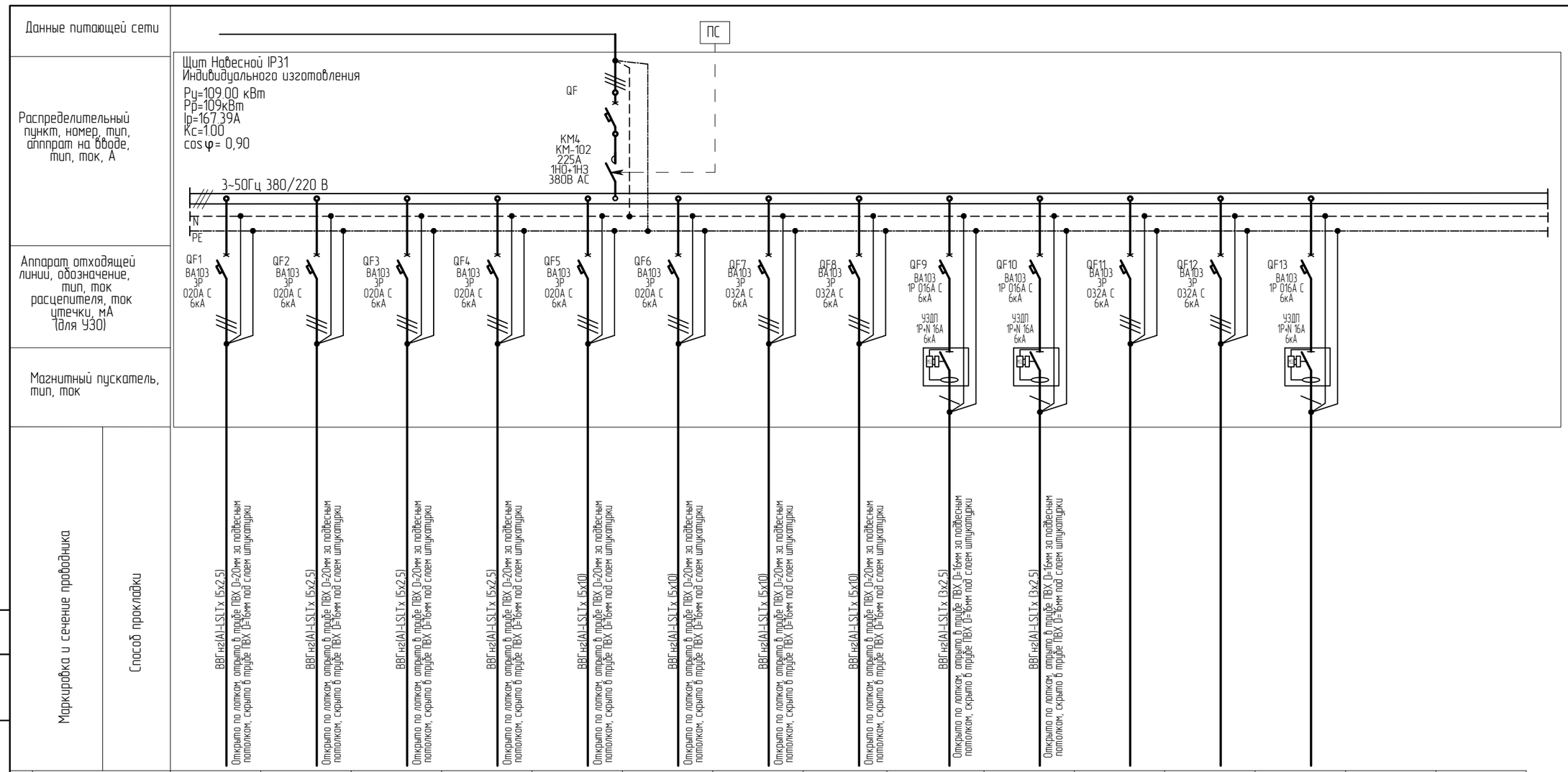

Электроприемник															
Обозначение	1.1ГрВ1	1.1ГрВ2	1.1ГрВ3	1.1ГрВ4	1.1ГрВ5	1.1ГрВ6	1.1ГрВ7	1.1ГрВ8	1.1ГрВ9	1.1ГрВ10					
Расчетная мощность (кВт)	12.00	12.00	12.00	12.00	12.00	12.00	18.00	18.00	0.5	0.5					
Расчетный ток (А)	18.42	18.42	18.42	18.42	18.42	18.42	27.62	27.62	2.67	2.67					
Наименование потребителя	ВТЗ-1	ВТЗ-2	ВТЗ-3	ВТЗ-4	ВТЗ-5	ВТЗ-6	ВТЗ-7	ВТЗ-8	Вн блок кондиционера К2	Вн блок кондиционера К2 (рез)	Резерв	Резерв	Резерв		
Фаза	А,В,С	А,В,С	А,В,С	А,В,С	А,В,С	А,В,С	А,В,С	А,В,С	С	А	А,В,С	А,В,С	А		

Согласовано

Взамен инв. №

Подп. и дата

Инв. № подл.

По согласованию с Заказчиком
Допускается замена аппаратов защиты и коммутации на аналогичные с техническими параметрами и сертифицированными в соответствии с стандартами РФ.

Изм.	Кол.уч.	Лист	№ док.	Подпись	Дата
2	-	Зам	95-0425		04.2025

292/08/23-Р-ЭОМ

Взрослая поликлиника на 750 посещений для южной части г. Новый Уренгой, в том числе затраты на проектно-изыскательские работы

Разраб.	Юкечев		14.04.2025
Проверил	Караванский		14.04.2025
Н. контр.	Орлова		14.04.2025
ГИП	Баклыков		14.04.2025

Система внутреннего электроосвещения и силового оборудования

Стадия	Лист	Листов
Р	38	

1ЩСВ-1
Принципиальная однолинейная схема

ВПК. проектная компания

Копировал

Формат А3

Данные питающей сети

Распределительный пункт, номер, тип, аппарат на вводе, тип, ток, А

Аппарат отходящей линии, обозначение, тип, ток расцепителя, ток утечки, мА (для УЗО)

Магнитный пускатель, тип, ток

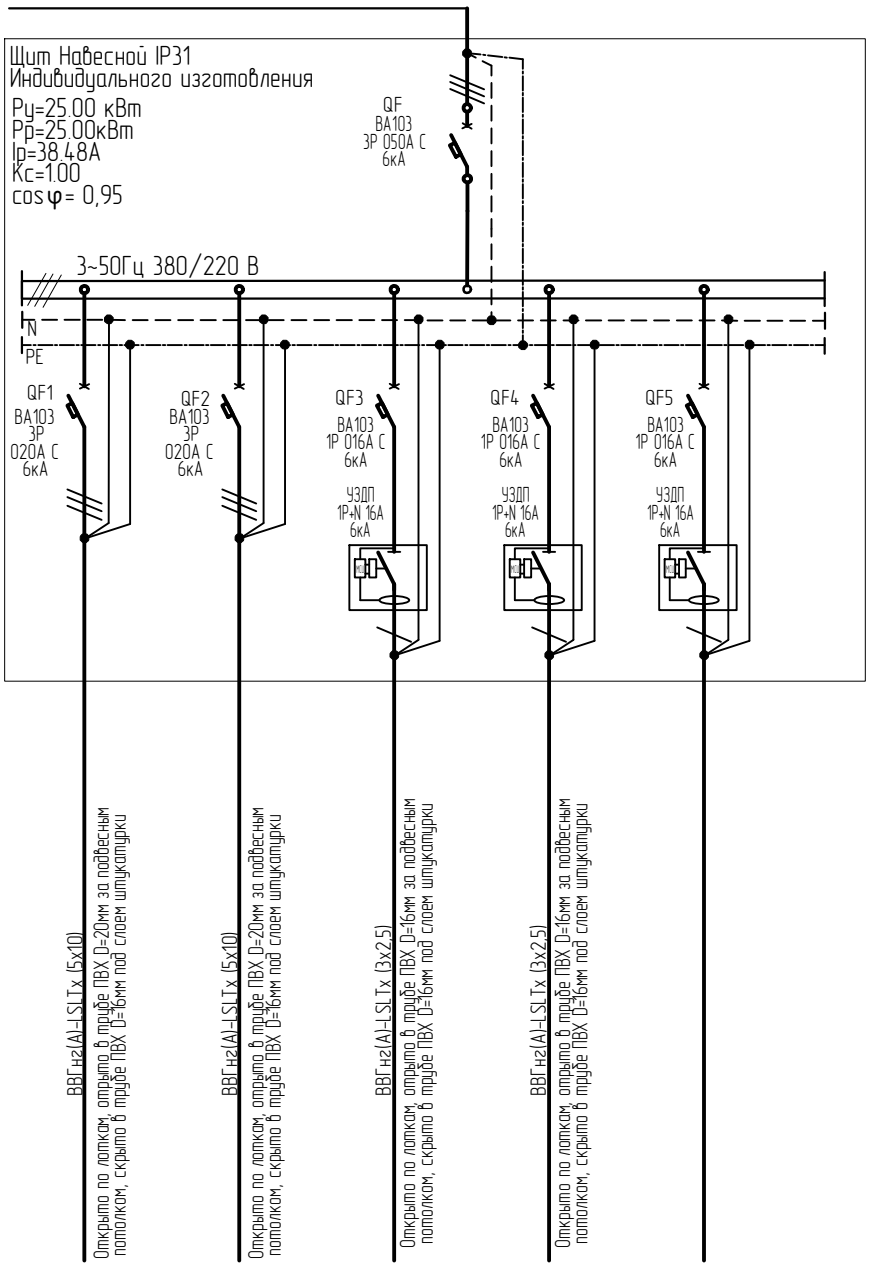

Маркировка и сечение проводника		ВВГнг(А)-LSLTx (5х10)	ВВГнг(А)-LSLTx (5х10)	ВВГнг(А)-LSLTx (3х2.5)	ВВГнг(А)-LSLTx (3х2.5)	
Способ прокладки		Открыто по лоткам, открыто в трубе ПВХ D=20мм за подвесным потолком, скрыто в трубе ПВХ D=16мм под слоем штукатурки	Открыто по лоткам, открыто в трубе ПВХ D=20мм за подвесным потолком, скрыто в трубе ПВХ D=16мм под слоем штукатурки	Открыто по лоткам, открыто в трубе ПВХ D=16мм за подвесным потолком, скрыто в трубе ПВХ D=16мм под слоем штукатурки	Открыто по лоткам, открыто в трубе ПВХ D=16мм за подвесным потолком, скрыто в трубе ПВХ D=16мм под слоем штукатурки	
Электроприемник						
	Обозначение	2.1ГрВ1	2.1ГрВ2	2.1ГрВ3	2.1ГрВ4	
	Расчетная мощность (кВт)	12.00	12.00	0.5	0.5	
	Расчетный ток (А)	18.42	18.42	2.67	2.67	
	Наименование потребителя	ВТЗ-9	ВТЗ-10	Вн блок кондиционера К8	Вн блок кондиционера К8 (рез)	Резерв
	Фаза	A,B,C	A,B,C	C	A	B

Согласовано

Взамен инв. №

Подп. и дата

Инв. № подл.

Изм.	Кол.уч.	Лист	№ док.	Подпись	Дата
2	-	Зам	95-0425		04.2025

292/08/23-Р-ЭОМ

Взрослая поликлиника на 750 посещений для южной части г. Новый Уренгой, в том числе затраты на проектно-изыскательские работы

Разраб.	Юкечев		14.04.2025
Проверил	Караванский		14.04.2025
Н. контр.	Орлова		14.04.2025
ГИП	Баклыков		14.04.2025

Система внутреннего электроосвещения и силового оборудования

Стадия	Лист	Листов
Р	39	

2ЩСВ-1
Принципиальная однолинейная схема

ВПК. проектная компания

Копировал

Формат А4

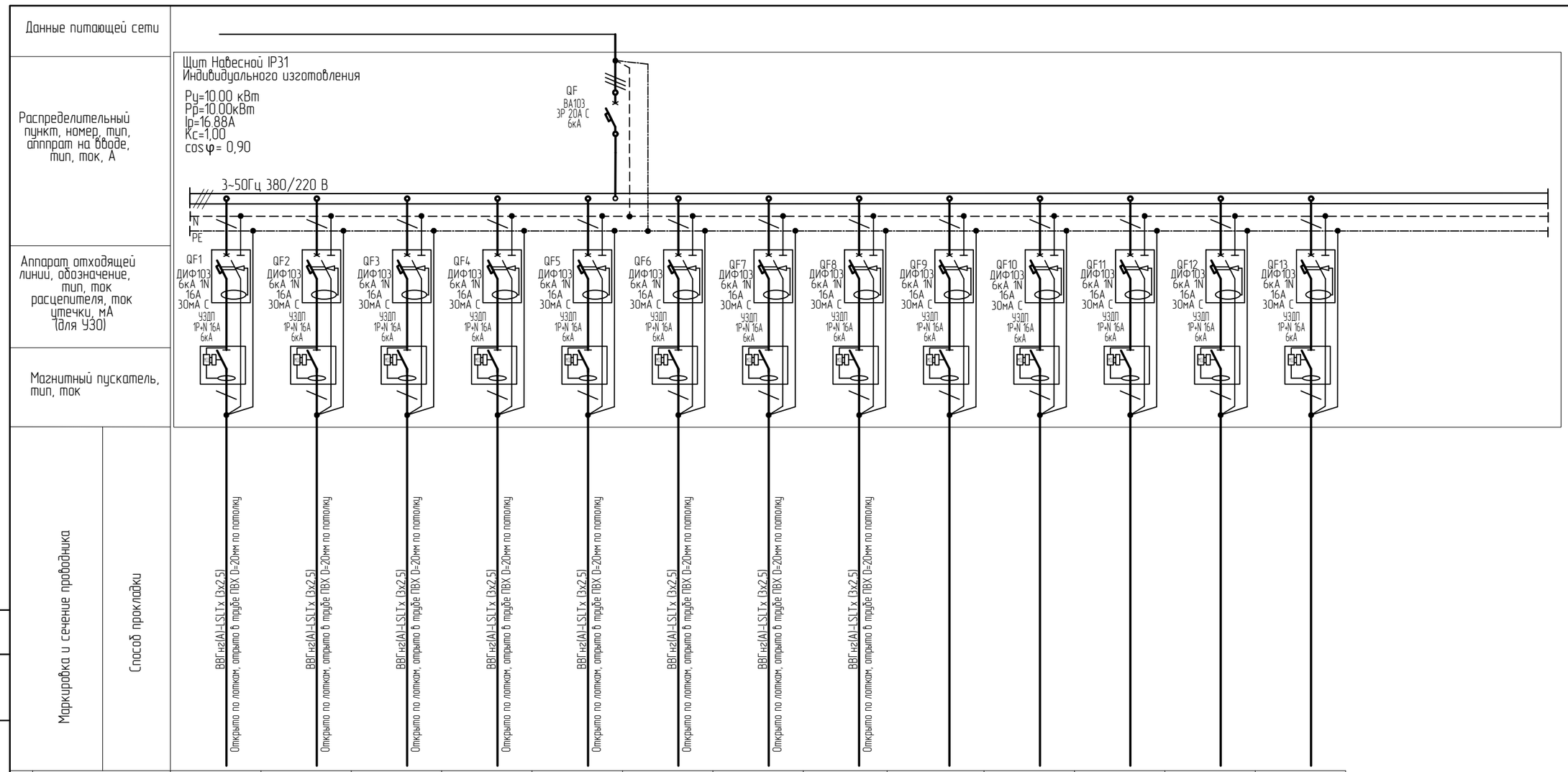

Электроприемник													
Обозначение	1.4.2Гр1	1.4.2Гр2	1.4.2Гр3	1.4.2Гр4	1.4.2Гр5	1.4.2Гр6	1.4.2Гр7	1.4.2Гр8					
Расчетная мощность (кВт)	1.20	1.20	1.20	1.20	1.20	1.20	1.40	1.40					
Расчетный ток (А)	6.06	6.06	6.06	6.06	6.06	6.06	7.07	7.07					
Наименование потребителя	Питание оборудования (физиопроцедуры)	Питание оборудования (физиопроцедуры)	Питание оборудования (физиопроцедуры)	Питание оборудования (физиопроцедуры)	Питание оборудования (физиопроцедуры)	Питание оборудования (физиопроцедуры)	Питание оборудования (физиопроцедуры)	Питание оборудования (физиопроцедуры)	Резерв	Резерв	Резерв	Резерв	Резерв
Фаза	A	B	C	A	B	C	A	B	C	A	B	C	A

По согласованию с Заказчиком
Допускается замена аппаратов защиты и коммутации на аналогичные с техническими параметрами и сертифицированными в соответствии с стандартами РФ.

Согласовано

Взамен инв. №

Подп. и дата

Инв. № подл.

Изм.	Кол.уч.	Лист	№ док.	Подпись	Дата
2	-	Зам	95-0425		04.2025

292/08/23-Р-ЭОМ

Взрослая поликлиника на 750 посещений для южной части г. Новый Уренгой, в том числе затраты на проектно-изыскательские работы

Разраб.	Юкечев		14.04.2025
Проверил	Караванский		14.04.2025
Н. контр.	Орлова		14.04.2025
ГИП	Баклыков		14.04.2025

Система внутреннего электроосвещения и силового оборудования

Стадия	Лист	Листов
Р	40	

1ЩС-4.2
Принципиальная однолинейная схема

ВПК. проектная компания

Копировал

Формат А3

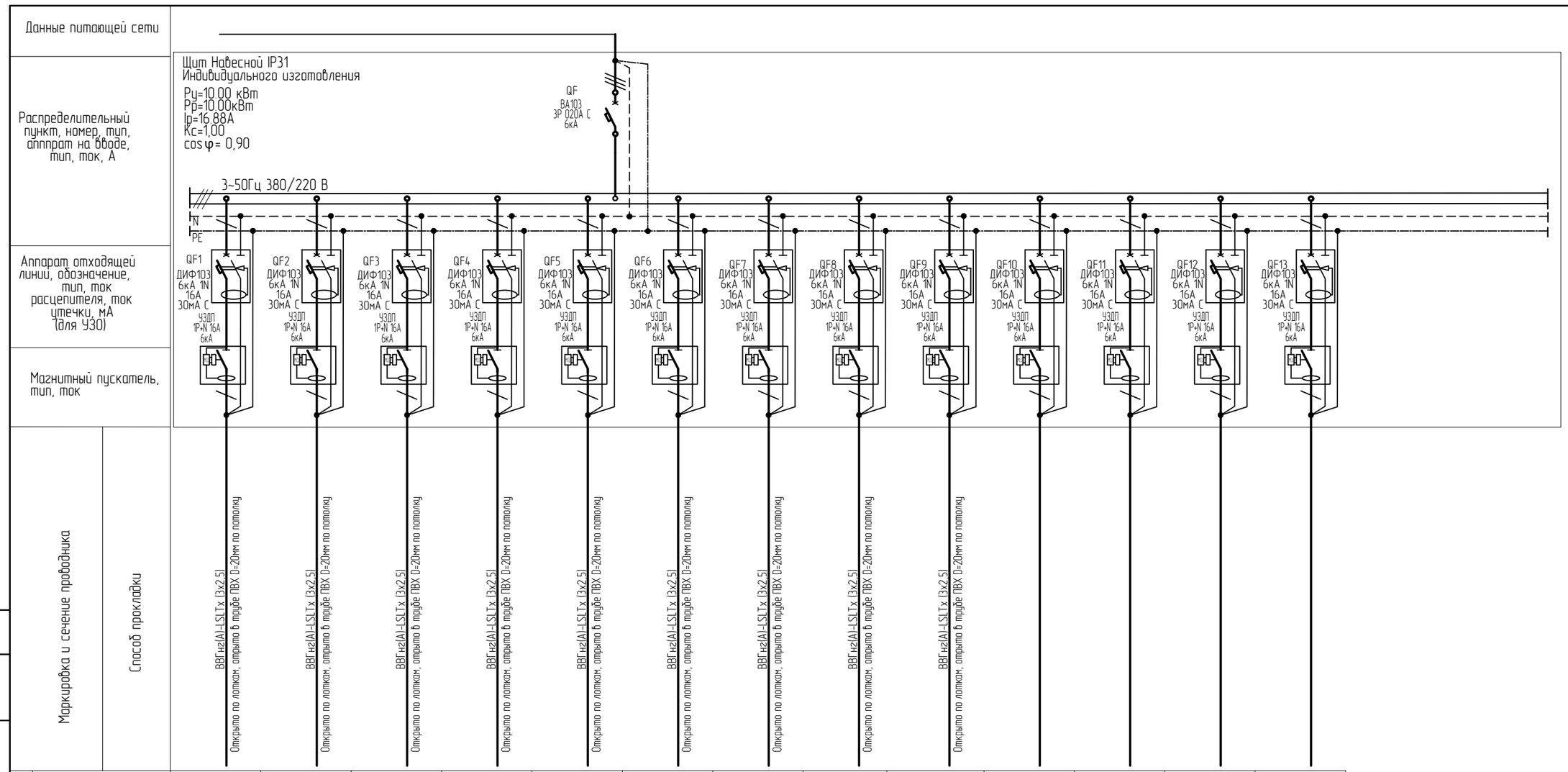

Электроприемник													
Обозначение	1.4.ЗГр1	1.4.ЗГр2	1.4.ЗГр3	1.4.ЗГр4	1.4.ЗГр5	1.4.ЗГр6	1.4.ЗГр7	1.4.ЗГр8	1.4.ЗГр9				
Расчетная мощность (кВт)	1.00	1.00	1.00	1.00	1.20	1.20	1.20	1.20	1.20				
Расчетный ток (А)	5.05	5.05	5.05	5.05	6.06	6.06	6.06	6.06	6.06				
Наименование потребителя	Питание оборудования (электросветолечение)	Питание оборудования (электросветолечение)	Питание оборудования (электросветолечение)	Питание оборудования (электросветолечение)	Питание оборудования (электросветолечение)	Питание оборудования (электросветолечение)	Питание оборудования (электросветолечение)	Питание оборудования (электросветолечение)	Питание оборудования (электросветолечение)	Резерв	Резерв	Резерв	Резерв
Фаза	A	B	C	A	B	C	A	B	C	A	B	C	A

Согласовано

Взамен инв. №

Подп. и дата

Инв. № подл.

По согласованию с Заказчиком
Допускается замена аппаратов защиты и коммутации на аналогичные с техническими параметрами и сертифицированными в соответствии с стандартами РФ.

Изм.	Кол.уч.	Лист	№ док.	Подпись	Дата
2	-	Зам	95-0425		04.2025

Разраб.	Юкечев		14.04.2025
Проверил	Караванский		14.04.2025
Н. контр.	Орлова		14.04.2025
ГИП	Баклыков		14.04.2025

292/08/23-Р-ЭОМ

Взрослая поликлиника на 750 посещений для южной части г. Новый Уренгой, в том числе затраты на проектно-изыскательские работы

Система внутреннего электроосвещения и силового оборудования

Стадия	Лист	Листов
Р	41	

1ЩС-4.3
Принципиальная однолинейная схема

ВПК. проектная компания

Копировал

Формат А3

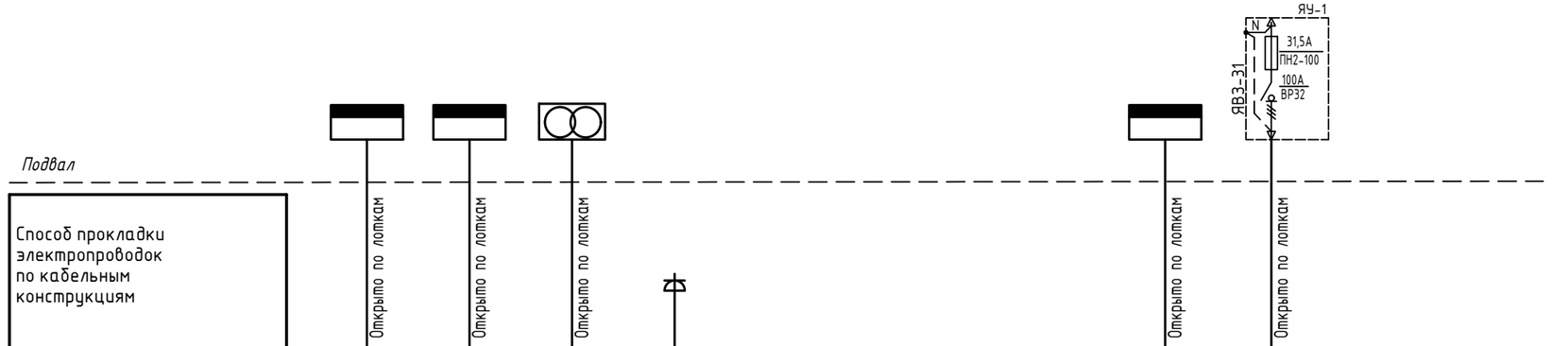

Принадлежность к технологии	Электропотребители ИТП							Электропотребители ИТП			
Маркировка кабеля по проекту	1Н1	1Н2	1Н3	1Н4				2Н1	2Н2		
Марка, кол-во и сечение жил кабеля	ВВГнг(А)-LSLTх (5х50)	ВВГнг(А)-LSLTх (3х2,5)	ВВГнг(А)-LSLTх(3х2,5)					ВВГнг(А)-LSLTх(5х50)	ВВГнг(А)-LSLTх(5х6)		
Длина кабельной трассы	L=5м	L=5м	L=10м					L=5м	L=15м		
Электропотребители	Щит управления (Раб)	Щит УУТЭ	Ремонтное освещение (ЯТП-0,25)	Ремонтный инструмент (розетка в щите)	Резерв	Резерв		Щит управления (Рез)	Щит подключения инструмента (сварапарат)	Резерв	Резерв
Установленая мощность, кВт	79.00	0,34	0,25	2,50				79.00	5,00		
Коэф.одноврем.или использов. Ко(Ки)	1.00	0,94	0,90	0,90				1.00	0,50		
Расчётная мощность, кВт	79.00	0,32	0,23	2,25				79.00	5.00		
Расчётный ток, А	123.40	0,57	1,14	11,36				123.40	11.6		
Коэффициент мощности, cosf	0.95	0,85	0,90	0,90				0.95	0,65		

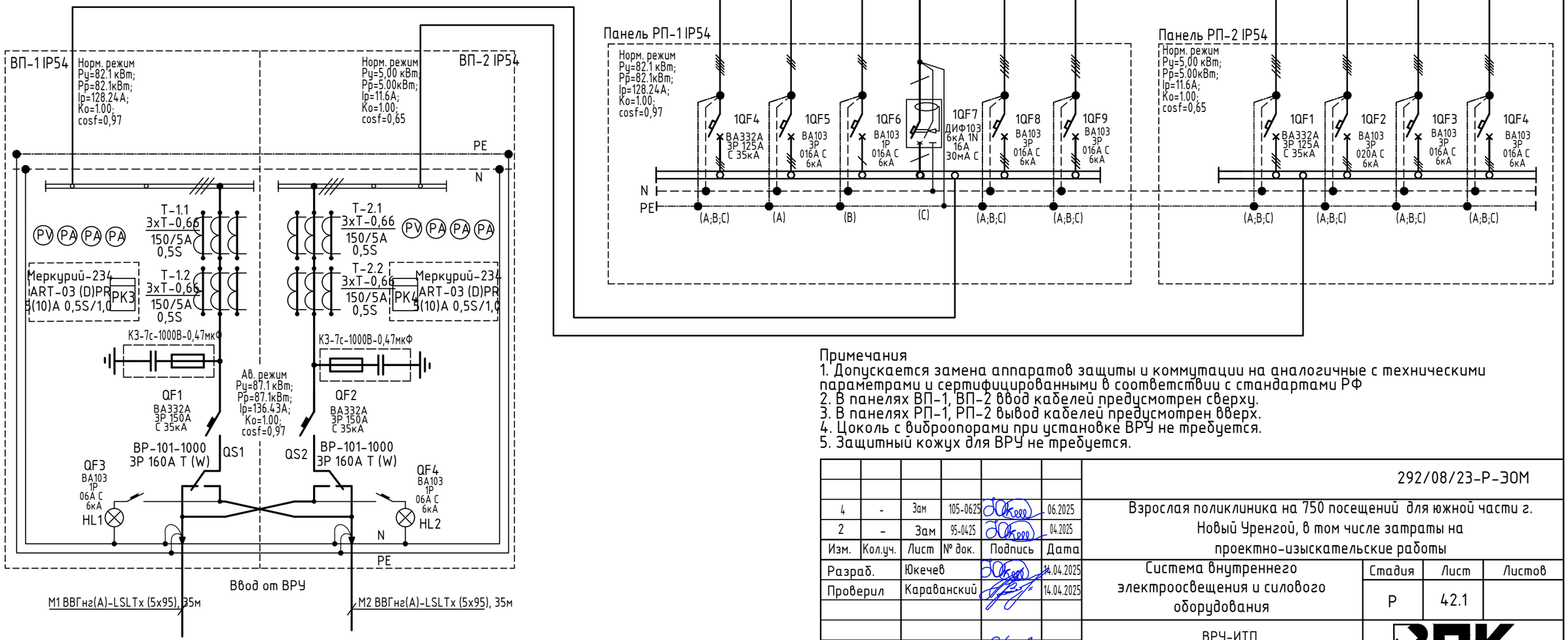

Примечания
1. Допускается замена аппаратов защиты и коммутации на аналогичные с техническими параметрами и сертифицированными в соответствии с стандартами РФ
2. В панелях ВП-1, ВП-2 ввод кабелей предусмотрен сверху.
3. В панелях РП-1, РП-2 вывод кабелей предусмотрен вверх.
4. Цоколь с виброопорами при установке ВРУ не требуется.
5. Защитный кожух для ВРУ не требуется.

Изм.	Кол.уч.	Лист	№ док.	Подпись	Дата
4	-	Зам	105-0625		06.2025
2	-	Зам	95-0425		04.2025

292/08/23-Р-ЭОМ

Взрослая поликлиника на 750 посещений для южной части г. Новый Уренгой, в том числе затраты на проектно-изыскательские работы

Разраб.	Юкечев		14.04.2025
Проверил	Караванский		14.04.2025
Н. контр.	Орлова		14.04.2025
ГИП	Баклыков		14.04.2025

Система внутреннего электроосвещения и силового оборудования

Стадия	Лист	Листов
Р	42.1	

ВРУ-ИТП
Принципиальная однолинейная схема

ВПК. проектная компания

Согласовано

Взамен инв. №

Подп. и дата

Инв. № подл.

Копировал

Формат А3

Формат А4

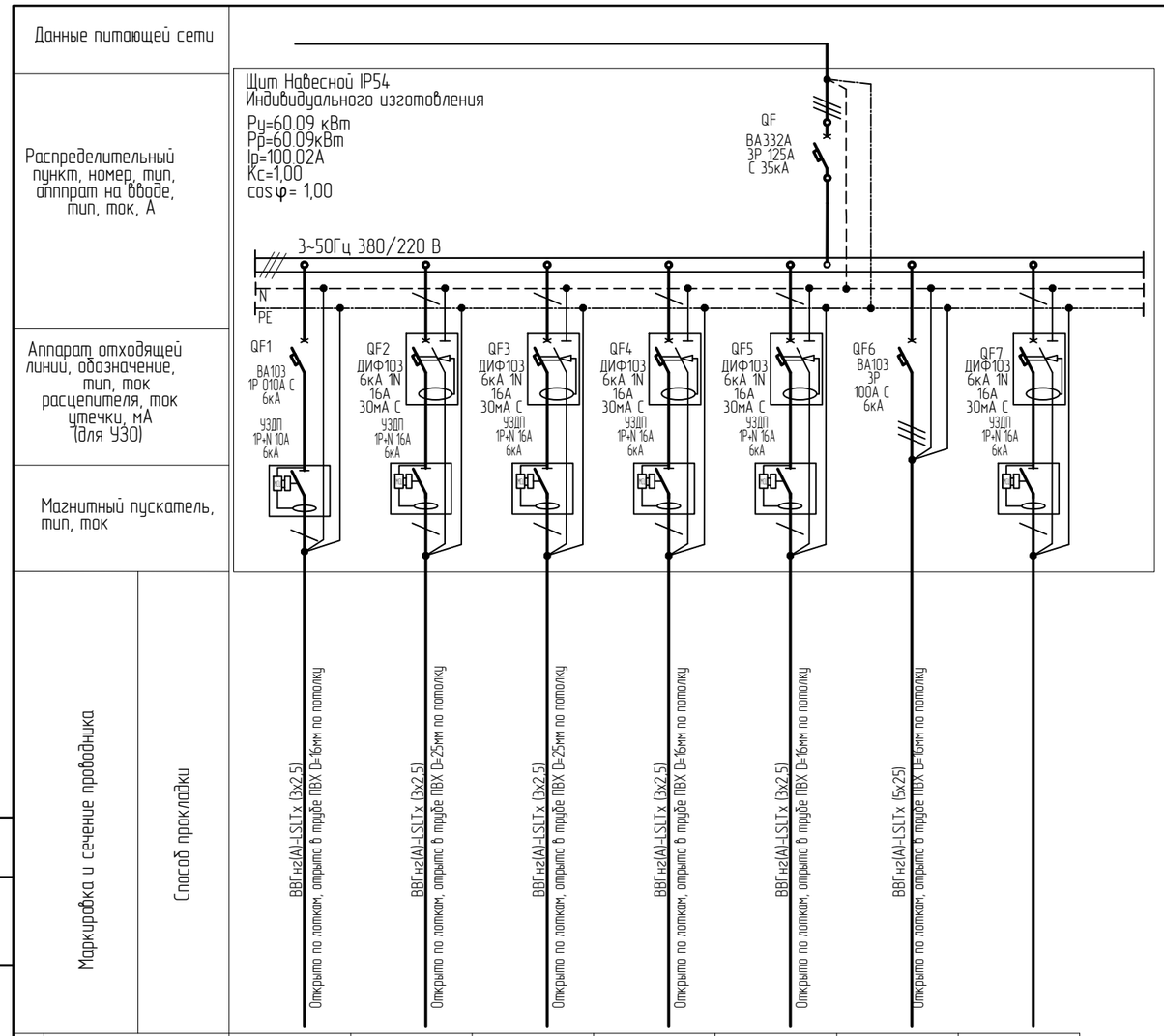

Электроприемник							
Обозначение	5Гр1	5Гр2	5Гр3	5Гр4	5Гр5	5Гр5	
Расчетная мощность (кВт)	0,23	1,25	0,75	1,00	1,50	55.36	
Расчетный ток (А)	1,09	5,68	3,41	4,55	6,82	93.46	
Наименование потребителя	Освещение ЦКП	Розетки ЦКП	Розетки ЦКП	Розетки ЦКП	Розетки ЦКП	ЩСН	Резерв
Фаза	A	B	C	A	B	C	A

По согласованию с Заказчиком
Допускается замена аппаратов защиты и коммутации на аналогичные с техническими параметрами и сертефицированными в соответствии с стандартами РФ.

Согласовано

Взамен инв. №

Подп. и дата

Инв. № подл.

Изм.	Кол.уч.	Лист	№ док.	Подпись	Дата
2	-	Зам	95-0425		04.2025

292/08/23-Р-ЭОМ

Взрослая поликлиника на 750 посещений для южной части г. Новый Уренгой, в том числе затраты на проектно-изыскательские работы

Разраб.	Юкечев		14.04.2025
Проверил	Караванский		14.04.2025
Н. контр.	Орлова		14.04.2025
ГИП	Баклыков		14.04.2025

Система внутреннего электроосвещения и силового оборудования

Стадия	Лист	Листов
Р	42.2	

5ЩС-1
Принципиальная однолинейная схема

ВПК. проектная компания

Копировал

Формат А3

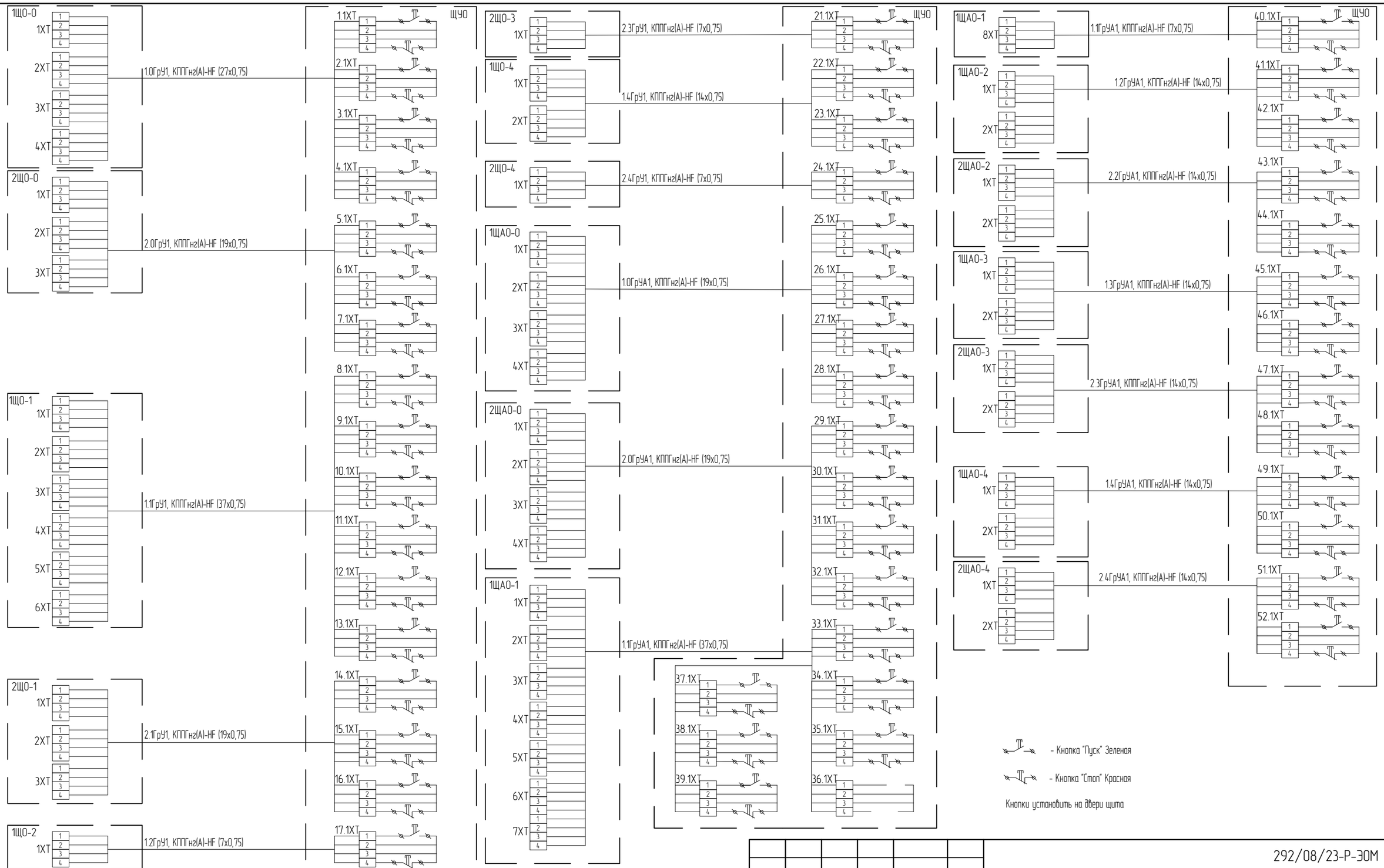

Изм.	Кол.уч.	Лист	№ док.	Подпись	Дата
3	-	Зам	105-0625		06.2025
2	-	Зам	95-0425		04.2025
Разраб.		Юкечев			14.04.2025
Проверил		Караванский			14.04.2025
Н. контр.		Орлова			14.04.2025
ГИП		Баклыков			14.04.2025

292/08/23-Р-ЭОМ

Взрослая поликлиника на 750 посещений для южной части г. Новый Уренгой, в том числе затраты на проектно-изыскательские работы

Система внутреннего электроосвещения и силового оборудования

Стадия	Лист	Листов
Р	42	

ЩУО
Принципиальная однолинейная схема

ЗПК. проектная компания

Согласовано

Взамен инв. №

Подп. и дата

Инв. № подл.

Копировал

Формат А3

Экспликация помещений подвала

Номер	Имя	Площадь м²	Кат. пом.	Пожароопасные зоны
0001	Тамбур-шлюз	3,81		
0002	Технологическая лестница N9	28,34		
0003	Лестница из подвала N7	32,50		
0004	Коридор	111,47		
0005	Коридор	136,44		
0006	Лифтовый холл	16,45		
0007	Гардеробная уличной одежды медицинского персонала	18,35		
0008	Гардеробная уличной одежды технического персонала	17,58		
0009	Гардеробная технического персонала для домашней и рабочей одежды (Ж)	23,78		
0010	Душевая (Ж)	2,27		
0011	Уборная (Ж)	2,52		
0012	Уборная (М)	2,04		
0013	Гардеробная технического персонала для домашней и рабочей одежды (М)	21,81		
0014	Душевая (М)	2,51		
0016	Дезкомната	58,79	В3	Па\ва
0017	Помещение приготовления дезрастворов	15,68	В3	П-I
0018	Кладовая дезсредств	17,68	В3	П-I
0019	Комната отдыха и приема пищи технического персонала	17,97		
0020	Гардеробная медицинского персонала для домашней и рабочей одежды (Ж)	146,58		
0021	Душевая (Ж)	8,16		
0022	Уборная (Ж)	8,63		
0023	Гардеробная медицинского персонала для домашней и рабочей одежды (М)	71,11		
0024	Душевая (М)	6,20		
0025	Уборная (М)	2,25		
0026	Уборная персонала М	2,63		
0027	Уборная персонала Ж	7,63		
0028	Душ	6,47	В4	П-I
0029	Комната отдыха и приема пищи медицинского персонала	61,98		
0030	Кладовая мягкого инвентаря	35,68	В3	П\ва
0031	Кладовая запасных частей	20,65	В3	П\ва
0032	Кладовая оборудования	17,47	В3	П\ва
0033	Кладовая оборудования	38,56	В3	П\ва
0034	Электрощитовая	14,93	В3	П\ва
0035	Кроссовая	19,37	В3	П\ва
0036	Коридор	162,67		
0037	Лифтовый холл	39,31		
0039	ГПУИ	6,40	В4	П-I
0040	ЖКС	55,58	Д	
0042	ГРЩ	105,62	В3	П\ва
0044	Тамбур-шлюз	29,47	В3	П\ва
0046	Насосная	33,11	Д	
0047	ИТП	60,87	Д	
0048	Коридор ЦСО (интересная зона)	67,41		
0049	Кладовая расходных материалов	14,30	В3	П\ва
0050	ГПУИ	4,05	В4	П-I
0051	Гардероб персонала ЦСО	19,47		
0052	Душевая	3,62		
0053	Уборная	3,01		
0054	Комната отдыха персонала ЦСО	18,29		
0055	Помещение приема чистых материалов	22,02	В3	П\ва
0056	Помещение приема и мойки инструментов	32,29	В3	П-I
0057	Помещение водоподготовки	22,36	Д	П\ва
0058	ГПУИ	9,15	В4	П-I
0059	Санитарный шлюз	14,42		
0060	ГПУИ	8,51	В4	П-I
0061	Чистая зона стерилизационной	49,47	В3	П\ва
0062	Стерильная зона стерилизационной	58,99	В3	П\ва
0063	Склад стерильных материалов	48,73	В3	П\ва
0064	Экспедиция	24,35		
0065	Лестница из подвала N8	32,47		
0066	Тамбур-шлюз	3,80		
0067	Технологическая лестница N10	28,31		
0068	Коридор	52,47		
0069	Коридор	151,40		
0070	Лифтовый холл	16,42		
0071	Уборная персонала	4,98		
0072	ГПУИ	9,12	В3	П-I
0073	ЖКС	62,99	Д	П-I
0074	Помещение временного хранения грязного белья	16,99	В3	П\ва
0075	Помещение временного хранения отходов класса Г	17,50	В3	П\ва
0076	Помещение временного хранения обеззараженных отходов	19,53	В3	П\ва
0077	Помещение для обработки и хранения тележек	19,44	Д	П\ва
0078	Помещение приема и временного хранения необеззараженных отходов	17,56	В3	П\ва
0079	Помещение установки по обеззараживанию отходов	17,36	В3	П\ва
0080	Кладовая расходных материалов блока УО	7,50	В4	П\ва
0081	Комната персонала блока отходов	20,15		
0082	С/у	2,12		
0083	Кроссовая	31,30	В3	П\ва
0084	Электрощитовая	14,99	В3	П\ва
0085	Уборная персонала	4,42		
0086	ГПУИ	10,17	В3	П-I
0087	Компрессорная сжатых газов	49,76	В3	П\ва
0088	Кладовая предметов медицинского назначения	17,05		
0089	Кладовая средств медицинского назначения	39,18	В3	П\ва
0090	Кладовая медицинских иммунологических препаратов	18,97	В3	П\ва
0093	Кладовая лекарственных веществ	39,58	В3	П\ва
0092	Кладовая готовых лекарственных препаратов	18,64	В3	П\ва
0092	Кладовая сильнодействующих и наркотических препаратов	18,46	В3	П\ва
0094	Инвентарная мастерских	37,87	В3	П\ва
0095	Мастерская универсальная	38,71	В3	П\ва
0096	Инвентарная технических служб	10,11	В3	П\ва
0097	Мастерская электротехническая	17,26	В3	П\ва
0098	Кладовая хозяйственного инвентаря	70,32	В3	П\ва
0099	Коридор	39,48		
0100	ГПУИ	6,70	В4	П-I
0101	Кладовая инвентаря	25,73	В3	П\ва
0102	Кладовая инвентаря	33,73	В3	П\ва
0104	Материальная	17,68	В3	П\ва
0105	Душевая	2,55		
0106	Кладовая сменного оборудования	54,33	В3	П\ва
0107	Кладовая оборудования	65,87	В3	П\ва
0108	Материальная	36,15		
0109	Материальная	36,15		
0110	Кладовая хозяйственного инвентаря	9,84		
0111	Помещение для прокладки инженерных сетей	8,05	Д	П-I
Общая итог		3102,77		

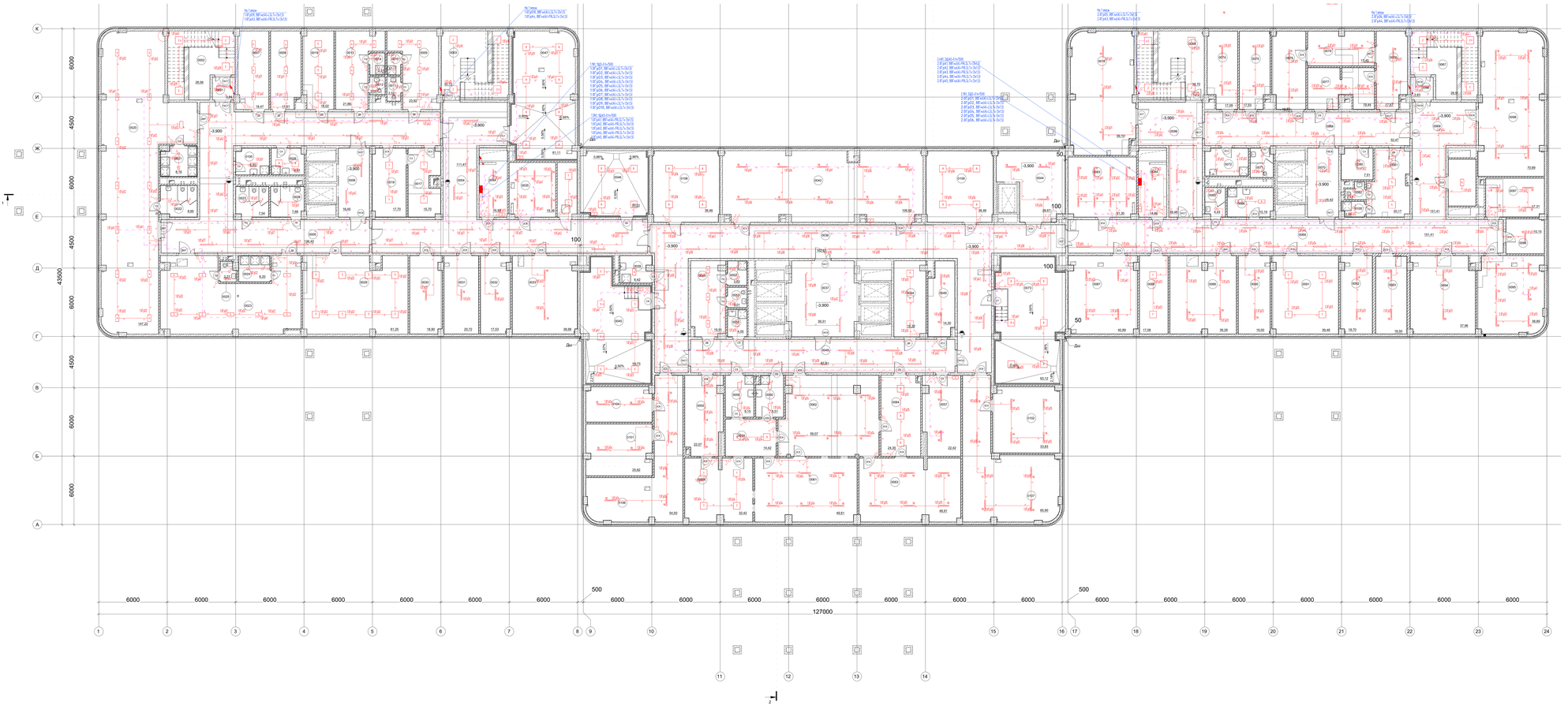

Экспликация обязательного оборудования Корпуса 1 Этаж 1

Арбис	Производитель	Условное обозначение	Единица измер	Коэффициент интенсивности	Потребляемая мощность	Число
1	Цифрэр Технологии	ЦФЕРН-ЕС-220-7Ч-4-УХЛ4	220 Ом	1,75	12 Вт	16
6	Цифрэр Технологии	ЗиР-ЭРТМ-(1)-32-IP54-VPx-220В-ЧР	6,00 Ом	1,75	9 Вт	12
2	Цифрэр Технологии	АС-5ЛК-(М-(1)-600x600-220В	3,00 Ом	1,75	5 Вт	6
4	Цифрэр Технологии	ЭРС-(К-(1)-(1)-320-220В	300 Ом	1,75	11 Вт	42
5	Цифрэр Технологии	ЭРС-(К-(1)-(1)-(1)-220В	3,00 Ом	1,75	12 Вт	12
7	Цифрэр Технологии	ЗиР-ЭРТМ-(1)-(2)-IP54-VPx-220В-ЧР	3,00 Ом	1,75	12 Вт	4
3	Цифрэр Технологии	АС5ЛК-(1)-М-220В-Ш-(Ч-ЧР)	2,00 Ом	1,75	12 Вт	22
3	Цифрэр Технологии	АС5ЛК-(1)-М-220В-Ш-(Ч-ЧР)	2,00 Ом	1,5к	12 Вт	8
7	Цифрэр Технологии	ЗиР-ЭРТМ-(1)-(2)-IP54-VPx-220В-ЧР	3,00 Ом	1,5к	12 Вт	2
8	Цифрэр Технологии	ЗиР-ЭРТМ-(1)-(2)-IP54-VPx-220В	2,00 Ом	1,75	12 Вт	12
9	Цифрэр Технологии	ТЕЛЕ-(2)-(2)-(2)-IP44-IN-NO-ЕЕ-IP54-VPx-220В	2,00 Ом	1,75	12 Вт	125

Способы крепления светильников в местах общего пользования

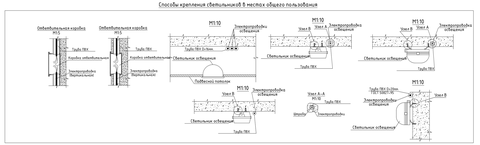

Примечание:

1. Горизонтальные электропроводки в помещениях этажа прокладываются в трубе из непожарбезопасного горючего ПВХ-пластиката за подвесным потолком, открыто по стенам, скрыто в штробах под слоем штукатурки, в коробах под плинтусами. Электропроводка электроприемников, обращающихся в рабочем освещении прокладыва-ть отдельных трубах.
2. Вертикальные электропроводки в помещениях этажа прокладываются в трубе из непожарбезопасного горючего ПВХ-пластиката открыто по стенам, скрыто в штробах под слоем штукатурки, в коробах под плинтусами, в трубах в подготовке, обращающихся в рабочем освещении прокладывать отдельными трубами.
3. Перед началом монтажа трассы электропроводок (вязаных с другими совместно прокладываемыми коммуникациями;

						21/10/23-Л-ЭОС	
1	Зм	15.10.23				Взрослая поликлиника на 750 посещений для жилого района в Новой Троицкой,	
Изм.	Кол.уч.	Лист	№ док.	Подпись	Дата	В том числе заказчиком проектно-изыскательские работы	
Разраб.		Ивачев			15.10.23	Система внутреннего электроснабжения и силового оборудования	Стадия / Лист / Листов
Проверил		Коробкина			15.10.23		Р / 43
Н. контр.		Орлова			15.10.23	Город на Неве	
ГИП		Большой			15.10.23	Санкт-Петербург, 197022	ПРОЕКТНАЯ КОМПАНИЯ

Копировал: Жарова Е.А.

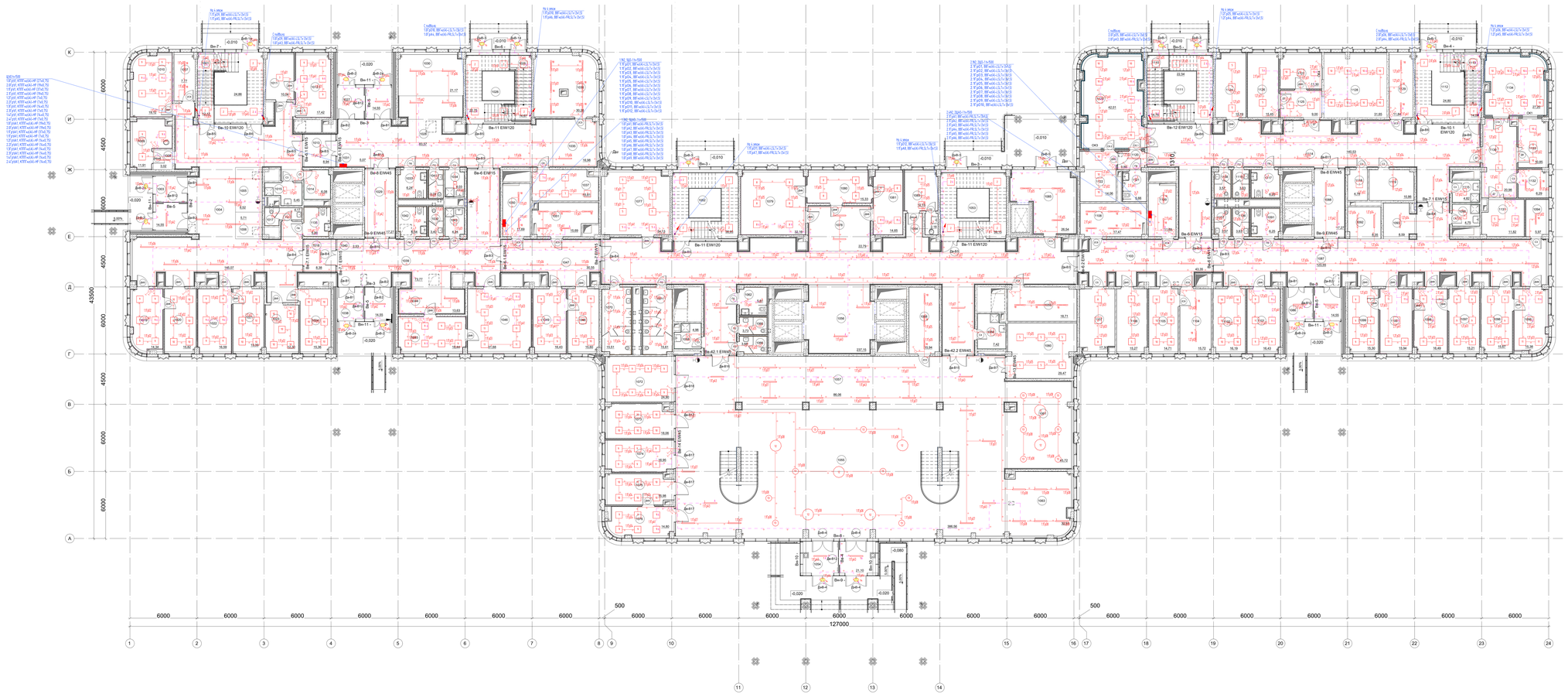

Экспликация помещений первого этажа

Номер	Наименование	Площадь, м²	Кат. пом.	Пожароопасные зоны
1001	Технологическая лестница N1	12,12		
1002	Лестничная клетка N1	24,86		
1003	Тамбур (инфекционное отделение)	14,55		
1004	Вестибюль ожидальная	144,95		
1005	Регистратура	8,52		
1006	Гардероб посетителей	5,71		
1007	Картохранилище	7,69	В3	П-IIа
1008	Тамбур	2,97		
1009	Помещение забора бак. материалов	11,65		
1010	Помещение забора крови	19,12		
1011	Помещение хранения анализов	9,96		
1012	Процедурный кабинет (прививочный)	17,42		
1013	Шлюз	8,94		
1014	Помещение дезинфекции медотходов	6,01		
1015	ПУИ	5,37	В4	П-I
1017	Уборная персонала	4,09		
1018	Шлюз	8,38		
1019	Смотровая	14,34		
1020	Кабинет врача инфекциста (в т.ч. по работе с ВИЧ)	15,78		
1021	Кабинет врача инфекциста (в т.ч. по работе с ВИЧ)	15,35		
1022	Смотровая	16,59		
1023	Кабинет психолога	12,25		
1024	Кабинет врача- эндокринолога/ диэтиолога	15,25		
1025	Лестница из подвала N1	14,67		
1026	Лестничная клетка N2	22,75		
1027	Тамбур (отделение профилактических осмотров)	14,55		
1028	Вестибюль ожидальная	85,86		
1029	Лифтовый холл	17,27		
1030	Гардероб посетителей	21,04		
1031	Пост охраны	5,07		
1032	Уборная персонала	3,36		
1033	Универсальная кабина МГН	6,24		
1034	ПУИ	3,99	В4	П-I
1035	Регистратура	16,92		
1036	Картохранилище	30,05	В3	П-IIа
1037	Центральная серверная	15,80		
1038	Тамбур (отделение неотложной помощи)	14,55		
1039	Вестибюль ожидальная	73,77		
1040	Гардероб верхней одежды посетителей (вешалка)	2,53		
1041	Уборная персонала	3,21		
1042	Универсальная кабина МГН	6,54		
1043	ПУИ	4,19	В4	П-I
1044	Регистратура	13,62		
1045	Помещение неотложной помощи	18,44		
1046	Манипуляционная	31,68		
1047	Коридор для обеспечения возможности сокращения/разделения блока по эндемиологической ситуации	30,55		
1048	Кабинет дежурного фельдшера	15,56		
1049	Смотровая	16,43		
1050	Электрощитовая	11,68	В3	П-IIа
1051	Кроссовая	15,66	В3	П-IIа
1052	Лестничная клетка N3	36,95		
1053	Лестничная клетка N4	36,95		
1054	Тамбур (центральный вход)	28,10		
1055	Вестибюль	389,39		
1056	Коридор	237,28		
1057	Регистратура с открытой картотекой	88,08		
1058	Кладовая инвентаря	15,92	В3	П-IIа
1059	Картохранилище	18,49	В3	П-IIа
1060	Аптечный киоск (зона аренды)	29,64		
1061	Зона комфортного ожидания	45,61		
1062	Универсальная кабина МГН	5,91		
1063	Гардероб посетителей	32,38		
1064	ПУИ	7,54	В4	П-I
1065	Санузел персонала М	3,73		
1066	Санузел персонала Ж	3,68		
1068	ПУИ	5,05	В4	П-I
1070	Уборная посетителей М	15,51		
1071	Уборная посетителей Ж	15,61		
1072	Кабинет доверенной помощи	24,83		
1073	Помещение для оформления справок (старшая медсестра)	18,02		
1074	Процедурный кабинет (внутримышечные инъекции)	16,95		
1075	Кабинет нейропрофилактики	15,84		
1076	Процедурная	14,80		
1077	Помещение охраны центральная диспетчерская/ пожарный пост	33,97		
1078	Ожидальная	22,78		
1079	Помещение для забора проб крови	32,16		
1080	Помещение приема, регистрации, сортировки проб на анализы	15,33		
1081	Помещение для забора специальных проб	14,65		
1083	Помещение для приема биоматериалов на анализы	10,15		
1084	Слив	2,16		
1085	Загрузочная	26,50	В3	П-IIа
1086	Тамбур (гравитуит)	14,55		
1087	Вестибюль ожидальная	123,53		
1088	Лифтовый холл	17,27		
1090	ПУИ	4,79	В4	П-I
1091	Универсальная кабина МГН	6,25		
1092	Регистратура	8,40		
1093	Гардероб посетителей (зона с вешалками)	8,73		
1094	Кладовая гипса	5,85	В4	П-IIа
1095	Перевязочная гнойная	15,38		
1096	Кабинет врача-травматолога/ ортопеда	15,63		
1097	Кабинет врача-травматолога/ ортопеда	15,17		
1098	Перевязочная	16,49		
1099	Кабинет врача-травматолога/ ортопеда	15,19		
1100	Перевязочная	15,94		
1101	Процедурная	16,43		
1102	Кабинет заведующего отделением	16,15		
1103	Коридор	43,35		
1104	Помещение хранения изделий медицинского назначения и иммобилизационных средств	15,68	В3	П-IIа
1105	Комната старшей медсестры	14,67		
1106	Уборная персонала	15,23		
1107	Результативный узел	17,27		
1108	Кроссовая	17,45	В3	П-IIа
1109	Электрощитовая	11,68	В3	П-IIа
1110	Лестница из подвала N2	14,76		
1111	Лестничная клетка N5	22,54		
1112	Лестничная клетка N6	24,80		
1113	Технологическая лестница N2	14,00		
1114	Коридор с местом для ожидания	140,52		
1115	ПУИ	4,86	В4	П-I
1116	Уборная посетителей М	3,63		
1117	Универсальная кабина МГН	6,25		
1118	Комната хранения контрастных средств	4,71	В4	П-I
1119	Помещение хранения переносной аппаратуры	10,81	В4	П-IIа
1120	Коридор	3,87		
1121	Универсальная кабина МГН посетителей	5,66		
1122	Комната управления	14,03		
1123	Процедурная рентгенодиагностическая для общих исследований	42,01		
1124	Комната отдыха персонала	15,09		
1125	Ожидальная с местом для раздевания	9,00		
1126	Помещение подготовки пациента	15,42		
1127	Комната управления	11,24		
1128	Процедурная МРТ	31,65		
1129	Техническое помещение МРТ	11,74	В3	П-IIа
1130	Зона ожидания с местом для переодевания	20,95		
1131	Помещение подготовки пациента	11,81		
1132	Техническое помещение КТ	8,16	В4	П-IIа
1133	Комната управления	10,79		
1134	Процедурная КТ	27,20		
1135	Универсальная кабина МГН	5,91		
1136	Уборная посетителей Ж	3,63		
1137	Уборная персонала	3,57		
1138	Уборная персонала	3,57		
Общий итог		3126,47		

Экспликация оборудования оборудование Стерилизация 1 Этаж 1

Инвент.	Трансбойлер	Наименование оборудования	Потребляемая мощность	Коэффициент интенсивности	Потребляемая энергия	Число
2	Центр. Трансбойлер	ACQUA C 18 4P+GEN 7 pH 8 Pt+T	2700 Вт	0,75	12 кВт	10
1	Центр. Трансбойлер	LABOS-R (22 000 TH V 400V	2200 Вт	0,75	12 кВт	175
4	Центр. Трансбойлер	DeP SPTFM (22 000 IPX+IPX+ 400V incl	4,00 кВт	0,75	9 кВт	1
2	Центр. Трансбойлер	ALCLPC (4K-(22 400w)0-400V	3400 Вт	0,75	12 кВт	12
3	Центр. Трансбойлер	DPL-R (22 (22 000 -400V	3400 Вт	0,75	12 кВт	20
1	Центр. Трансбойлер	DeP SPTFM (22 000 IPX+IPX+ 400V incl	2200 Вт	0,75	12 кВт	9
10	Центр. Трансбойлер	DPL-R (22 (22 000 -400V 2000	2200 Вт	0,75	12 кВт	47
1	Центр. Трансбойлер	DeP-R (22 (22 000 IPX+IPX+ 400V 2000	2200 Вт	0,75	12 кВт	1
3	Центр. Трансбойлер	ACLPC (4K-(22 (22 000 -400V 2000	3400 Вт	0,75	12 кВт	23
1	Центр. Трансбойлер	DeP-R (22 (22 000 IPX+IPX+ 400V	2200 Вт	0,75	12 кВт	6
10	Центр. Трансбойлер	2000 (22 (22 000 Ex2 4pH	2200 Вт	0,75	12 кВт	1
10	Центр. Трансбойлер	2000 (22 (22 000 Ex2 4pH	2000 Вт	0,75	20 кВт	5
10	Центр. Трансбойлер	(22 (22 (2	2200 Вт	0,75	12 кВт	9
6	Центр. Трансбойлер	3-(22-(22-(22 (2K-(4K-(4K-(4K IPX+IPX+400V	2200 Вт	0,75	12 кВт	47

Способы крепления светильников в местах общего пользования

Звукоизоляционная коробка (КЗ)
Звукоизоляционная коробка (КЗ)
Тяжёл ПВХ
Коробка звукоизоляции
Электропроводка Кабельная линия
Светильник встраиваемый
Подвесной потолок
Электропроводка в общем
Электропроводка
Уплотнительная прокладка
Уплотнительная прокладка
Уплотнительная проклад

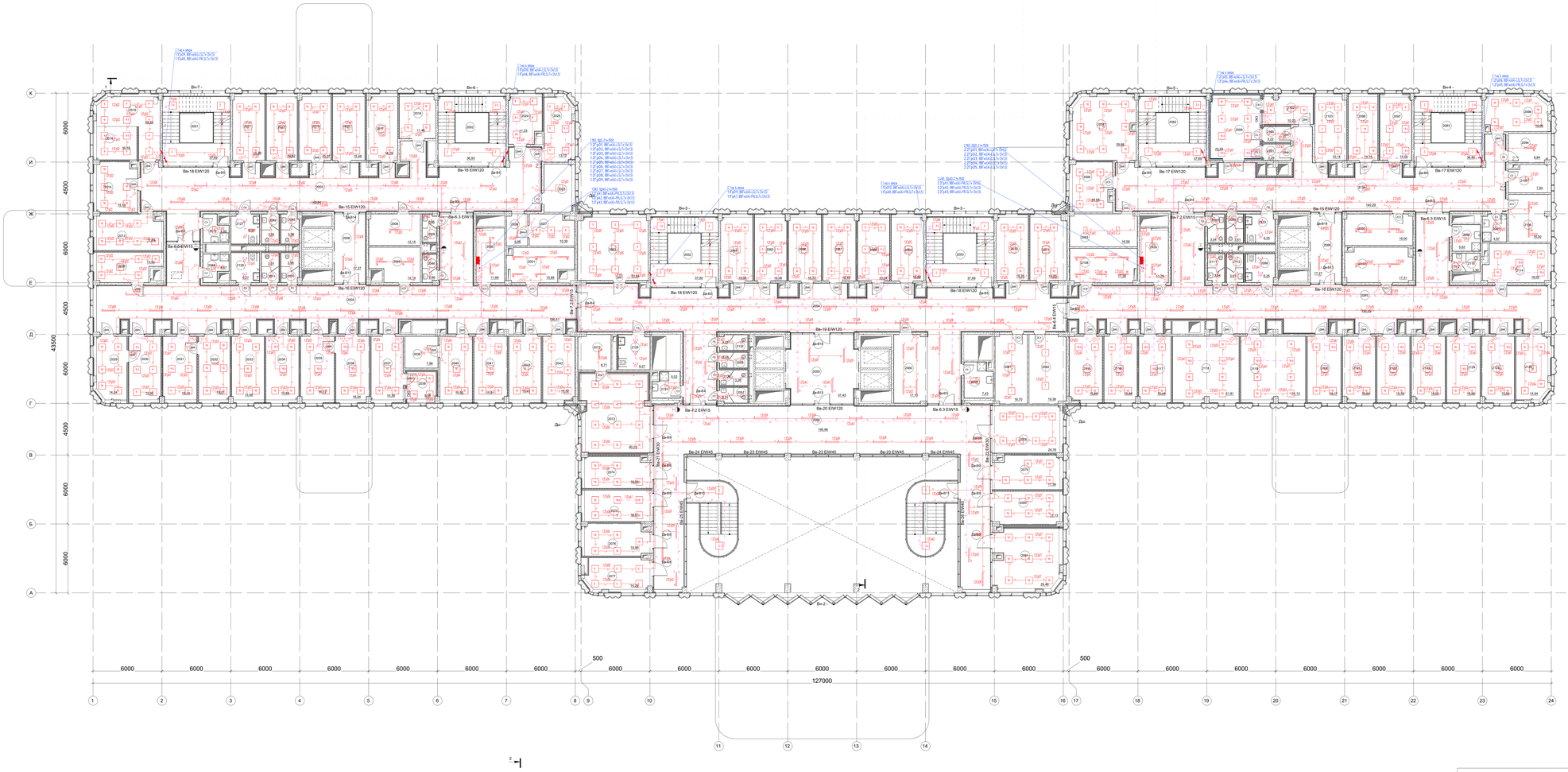

Экспликация помещений второго этажа

Номер	Имя	Площадь, м²	Кат. пом.	Пожароопасные зоны
2001	Лестничная клетка N1	37,69		
2002	Лестничная клетка N2	37,69		
2003	Коридор с местом для ожидания	148,37		
2004	Коридор с местом для ожидания	185,20		
2006	Лифтовый холл, (зона безопасности МГН)	17,27		
2007	Тамбур	3,54	В3	П-IIа
2009	Уборная персонала М	2,60		
2010	Уборная посетителей Ж	3,90		
2011	Уборная посетителей М	3,88		
2012	ПУИ	4,53	В4	П-I
2013	Кабинет врача- стоматолога	17,83		
2014	Кабинет врача- терапевта	15,17		
2015	Кабинет дерматовенеролога	16,24		
2016	Смотровая	10,15		
2017	Кабинет врача психиатра-нарколога	14,78		
2018	Кабинет врача психиатра- нарколога	11,41		
2019	Кабинет врача- невролога	15,36		
2020	Кабинет врача- терапевта	15,48		
2021	Кабинет врача- терапевта	15,31		
2022	Кабинет врача- терапевта	14,82		
2023	Кладовая расходных материалов	10,38		
2024	Помещение для забора соскоба на энтеробиоз	10,94		
2025	Кабинет для забора кала	13,65		
2026	Шлюз	3,01		
2027	Помещение для приема биоматериалов на анализы	10,28		
2028	Кабинет врача- онкурга	13,51		
2029	Кабинет врача- гинеколога	14,22		
2030	Смотровая	15,36		
2031	Смотровая	16,19		
2032	Кабинет врача- гинеколога	15,01		
2033	Кабинет врача- психотерапевта	15,56		
2034	Кабинет ЭОГ	15,94		
2035	Кабинет ЭКГ	16,11		
2036	Кабинет исследования функции внешнего дыхания	16,04		
2037	Кабинет врача- оториноларинголога	15,19		
2038	Помещение аудиометрии	5,90		
2039	Темная комната	7,77		
2040	Кабинет офтальмолога	15,55		
2041	Кабинет УЗИ	15,90		
2042	Комната старшей медсестры	15,51		
2043	Кабинет заведующего отделением	15,47		
2044	ПУИ	4,51	В4	П-I
2045	Уборная персонала М	3,98		
2046	Уборная персонала Ж	2,92		
2048	Кладовая	12,03	В3	П-IIа
2049	Уборная персонала Ж	3,88		
2050	Электрощитовая	11,69	В3	П-IIа
2051	Кроссовая	15,88	В3	П-IIа
2052	Лестничная клетка N3	37,62		
2053	Лестничная клетка N4	37,69		
2054	Коридор с местом для ожидания	203,18		
2055	Лифтовый холл, (зона безопасности МГН)	37,45		
2056	Коридор- ожидальня	185,94		
2057	Уборная персонала Ж	3,21		
2058	Уборная посетителей М	3,28		
2059	ПУИ	7,62	В4	П-I
2060	Регистратура	17,08		
2061	Картохранилище	16,68	В3	П-IIа
2062	Кладовая расходных материалов	19,35	В3	П-IIа
2063	Кабинет компьютерного тестирования	33,56		
2064	Кабинет доврачебного приема	15,31		
2065	Смотровая	15,38		
2066	Кабинет врача- терапевта	15,71		
2067	Кабинет врача- терапевта	15,71		
2068	Процедурный кабинет	15,24		
2069	Кабинет врача- терапевта	15,44		
2070	Ординаторская	15,18		
2071	Кабинет специалиста отделения паллиативной помощи	19,01		
2072	Школа диабета	40,14		
2073	Подсобное помещение	8,66	В3	П-IIа
2074	Кабинет приема врача медико-санитарной помощи	16,04		
2075	Кабинет ЭКГ исследования функций внешнего дыхания	16,50		
2076	Кабинет отказа от курения	15,99		
2077	Кабинет компьютерного тестирования	15,27		
2078	Кабинет организации и контроля за диспансеризацией и ведением централизованной картотеки	24,76		
2079	Кабинет заведующего отделением профилактики	17,38		
2080	Комната старшей медсестры с местом для хранения медикаментов	17,11		
2081	Кабинет формирования здорового образа жизни	29,46		
2082	Лестничная клетка N5	37,69		
2083	Лестничная клетка N6	36,92		
2085	Коридор с зоной ожидания	192,28		
2086	Лифтовый холл, (зона безопасности МГН)	17,27		
2087	Уборная персонала М	3,54		
2088	Универсальная кабина МГН	6,25		
2089	Уборная персонала	3,61		
2091	ПУИ	4,90	В4	П-I
2092	ПУИ	5,59	В4	П-I
2093	Помещение хранения переносной аппаратуры	16,77		
2094	Кладовая расходных материалов	8,47	В4	П-IIа
2096	Комната старшей медицинской сестры с местом для хранения медикаментов	14,48		
2098	Кабинет заведующего отделением	16,01		
2097	Процедурная маммографии	15,01		
2098	Кабинет врача маммолога	14,10		
2099	Рентген- флюорографический кабинет	22,53		
2100	Кабина для переодевания	3,26		
2101	Кабина для переодевания	3,34		
2102	Комната управления	10,22		
2103	Комната инженерно- технического персонала	15,13		
2104	Кабинет врачей рентгенологов	29,57		
2105	Помещение временного хранения рентгенпленки и печати снимков	7,87		
2106	Помещение хранения запасных частей	13,82	В3	П-IIа
2107	Кладовая расходных материалов	15,98	В3	П-IIа
2108	Кроссовая	17,25	В3	П-IIа
2109	Электрощитовая	11,75	В3	П-IIа
2110	Уборная персонала Ж	3,86		
2111	Уборная посетителей М	3,54		
2112	Уборная посетителей Ж	3,61		
2113	Кладовая расходных материалов	17,30	В3	П-IIа
2114	Кабинет допплерографии	17,92		
2115	Кабинет электрокардиографии	15,87		
2116	Кабинет электроэнцефалографии	15,85		
2117	Кабинет исследования функции внешнего дыхания	15,44		
2118	Кабинет исследования функции внешнего дыхания/ спирометрия/	31,80		
2119	Кабинет вестибулометрии	31,11		
2120	Кабинет электронейрографии	16,17		
2121	Кабинет электромиографии	15,63		
2122	Кабинет эхокардиографии	15,76		
2123	Кабинет эхокардиографии	16,04		
2124	Кабинет УЗИ	15,98		
2125	Кабинет УЗИ	15,58		
2126	Ординаторская	14,92		
2127	Универсальная кабина МГН	6,24		
2128	Универсальная кабина МГН	6,24		
2129	Универсальная кабина МГН	6,23		
2130	Уборная персонала М	3,26		
2131	ПУИ	5,16	В4	П-I
2132	Уборная посетителей Ж	3,21		
2133	Универсальная кабина МГН	6,25		
2134	Коридор с зоной ожидания	140,63		
Общая итог		2889,21		

Способы крепления светильников в местах общего пользования

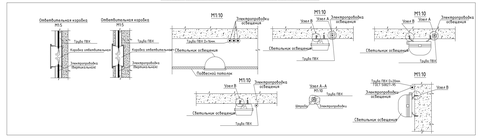

Экспликация обозначений оборудования (Лист 2)						
Индекс	Производитель	Условное обозначение	Габариты (мм)	Установ. мощность, кВт	Потребляемая мощность	Число
1	Центр. Телевидение	ALS PL 240 (2)/Gx60+60W	360 Вт	1,75	0 кВ	20
2	Центр. Телевидение	ALS(b) 1 W+60W (with W-Filter)	290 Вт	1,75	0 кВ	42
3	Центр. Телевидение	ALS(b) 1 W+60W (3W)	330 Вт	1,75	0 кВ	1
4	Центр. Телевидение	SMP SPITfire LED 18W IP54 +4W ref	540 Вт	1,75	0 кВ	8
5	Центр. Телевидение	SMP SPITfire LED 18W IP54 +4W ref	360 Вт	1,75	0 кВ	4
6	Центр. Телевидение	LINEA 18 LED 1W W 4000	330 Вт	1,75	0 кВ	52
7	Центр. Телевидение	SMP-R 0.5 LED 3W IP54 +4W (24V)	330 Вт	1,75	0 кВ	42
8	Центр. Телевидение	DN_R 0.5 LED 3W, 4000K (3W)	330 Вт	1,75	0 кВ	298
9	Центр. Телевидение	SMP-R 0.5 LED 3W IP54 +4W +4W	330 Вт	1,75	0 кВ	8
10	Центр. Телевидение	DN_R 0.5 LED 3W, 4000K	360 Вт	1,75	0 кВ	2
11	Центр. Телевидение	SLED LED 3W IP54, 4x14 AEH Pack 4W+4W	290 Вт	1,75	0 кВ	21

Примечания:
1. Горизонтальные электропроводки в помещениях этажа прокладываются в трубах из негорючего материала горючих ПВХ-пластикатов до подвесных потолков, открыто по стене, скрыто в штробе под слоем штукатурки (см. способы прокладки).
Электропроводки обслуживающего, обслуживания с рабочего освещения прокладать в отдельных трубах.
2. Горизонтальные электропроводки в помещениях этажа прокладываются в трубах из негорючего материала горючих ПВХ-пластикатов открыто по стене, скрыто в штробе под слоем штукатурки (см. способы прокладки). Электропроводки обслуживания, обслуживания с рабочего освещения прокладать в отдельных трубах.
3. Перед начало монтажа трассы электропроводок уйвзать с другими собместно прокладываемыми коммуникациями.

						210.00.23-Л-ЭОС	
1	Зам	01.24.23			Взрослая поликлиника на 750 посещений для жилого района с. Новый Уренгой,		
Изм.	Кол.уч.	Лист	№ док.	Подпись	Дата	В том числе элементы на проектно-изыскательские работы	
Разраб.		Ивочкб			24.10.23	Система бесперемерного электроснабжения и молниезащиты оборудования	Стадия	Лист	Листов
Проверил		Коробкина			24.10.23		Р	45
Н. контр.		Ирошка			24.10.23	Схема подвешивания. Лист 2 экжиз. 210.00		
ГИП		Большой			24.10.23			

Копировал

Формат А4

ООО "ПРОектная компания"

Фирменное А4.

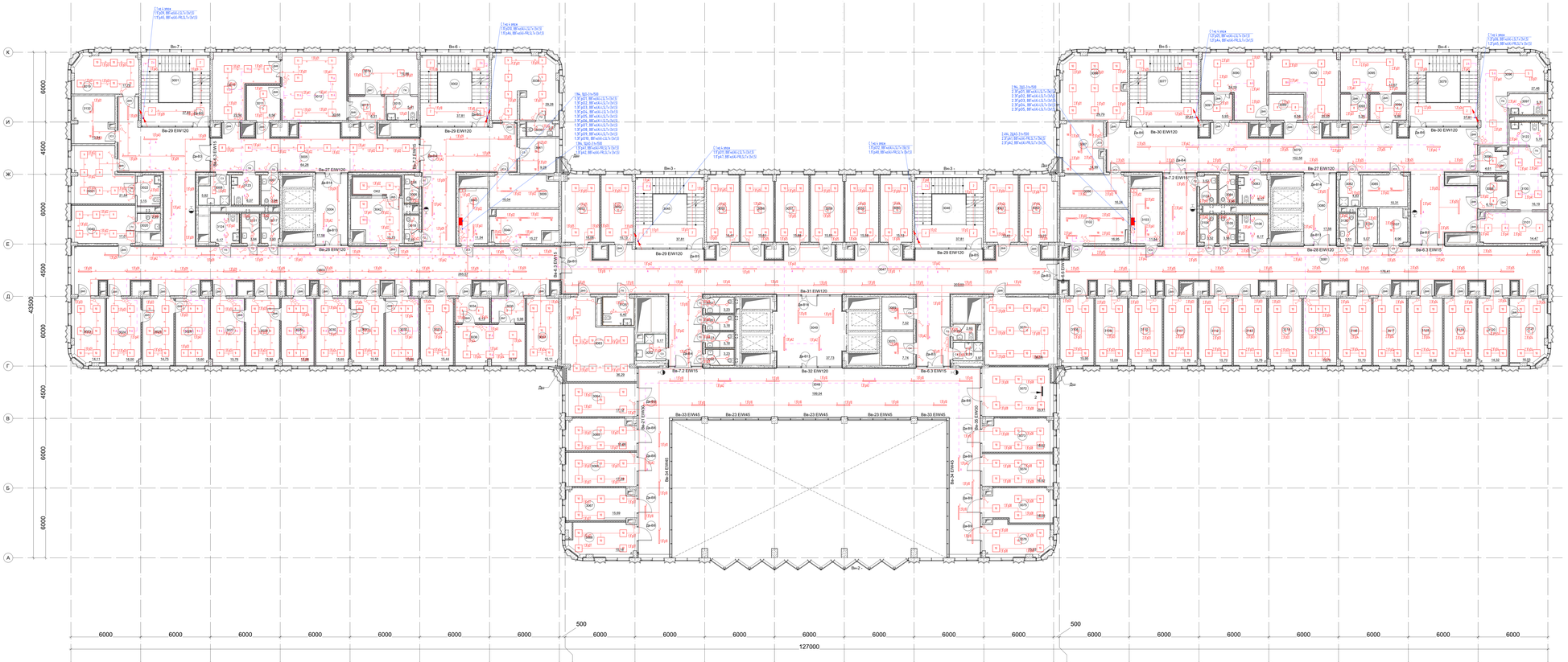

Экспликация помещений третьего этажа

Номер	Наименование	Площадь, м²	Кат. пом.	Примечание
3001	Лестничная клетка N1	37,81		
3002	Лестничная клетка N2	37,81		
3003	Коридор с местом для ожидания	265,51		
3004	Лифтовый холл. (зона безопасности МГН)	17,58		
3005	Коридор с местом для ожидания (блок операционный)	64,28		
3006	Уборная персонала М	2,64		
3007	Уборная персонала Ж	3,91		
3008	Душ	1,84	В4	П1
3009	Материальная	16,04	В3	П1Ба
3010	Моечная (шлюз)	22,50		
3011	Подготовительная персонала	8,56		
3012	Инструментальная	30,68		
3013	Шлюз	6,26		
3014	Помещение временного пребывания пациента после процедуры на 2 кушетки	19,66		
3015	Универсальная кабина МГН посетителей	5,32		
3017	Уборная посетителей Ж	3,93		
3018	Уборная персонала Ж	2,93		
3019	Кабинет старшей сестры- хозяйки с местом хранения медикаментов	17,79		
3020	Сту посетителей	2,90		
3021	Кабинет врача- уролога	21,59		
3022	Универсальная кабина МГН посетителей	5,09		
3023	Кабинет заведующего хирургическим отделением	14,08		
3024	Смотровая	16,00		
3025	Кабинет врача- хирурга	14,75		
3026	Перевязочная гнойная	15,60		
3027	Смотровая	15,76		
3028	Кабинет врача- хирурга	15,65		
3029	Перевязочная чистая	15,38		
3030	Смотровая	15,65		
3031	Кабинет врача- хирурга	15,58		
3032	Перевязочная чистая	15,65		
3033	Кабинет врача- оториноларинголога	15,44		
3034	Подготовительная персонала	6,13		
3035	Шлюз	5,98		
3036	Манипуляционная	19,37		
3037	Кабинет врача- оториноларинголога	15,10		
3038	Кабинет врача- проктолога	29,19		
3039	Сту посетителей	2,91		
3040	Кабинет врача- уролога	16,99		
3041	Кладовая расходных материалов	9,25	В4	П1Ба
3042	Помещение аудиометрии	15,73		
3043	Электрокардиограмм	11,54	В3	П1Ба
3044	Кроссовая	15,25	В3	П1Ба
3045	Лестничная клетка N3	37,81		
3046	Лестничная клетка N4	37,81		
3047	Коридор	202,68		
3048	Коридор	198,98		
3049	Лифтовый холл. (зона безопасности МГН)	37,73		
3050	Уборная персонала Ж	3,23		
3051	Уборная посетителей Ж	3,23		
3052	ПУИ	5,31	В4	П1
3053	Кабинет врача- терапевта	18,08		
3054	Кабинет врача- терапевта	15,06		
3055	Кабинет врача- терапевта	15,34		
3056	Кабинет врача- терапевта	15,60		
3057	Кабинет врача- терапевта	15,88		
3058	Кабинет врача- терапевта	15,60		
3059	Кабинет врача- терапевта	15,88		
3060	Кабинет врача- терапевта	15,06		
3061	Кабинет врача- терапевта	15,34		
3062	Кабинет врача- терапевта	16,26		
3063	Комната персонала (заполнения документации)	36,23		
3064	Кабинет заведующего терапевтическим отделением №1	17,10		
3065	Комната старшей медсестры с местом для хранения медикаментов	15,86		
3066	Кабинет врача- терапевта	17,38		
3067	Кабинет врача- терапевта	15,87		
3068	Кабинет врача- терапевта	15,17		
3069	Кладовая расходных материалов	7,62	В4	П1Ба
3070	Кладовая расходных материалов	7,74	В4	П1Ба
3071	Комната персонала (заполнения документации)	36,53		
3072	Кабинет заведующего терапевтическим отделением №2	25,40		
3073	Комната старшей медсестры с местом для хранения медикаментов	16,62		
3074	Кабинет врача- терапевта	16,61		
3075	Кабинет врача- терапевта	16,08		
3076	Кабинет врача- терапевта	15,31		
3077	Лестничная клетка N5	37,81		
3078	Лестничная клетка N6	37,81		
3079	Коридор с местом для ожидания	152,63		
3080	Лифтовый холл. (зона безопасности МГН)	17,58		
3081	Коридор с местом для ожидания	176,40		
3082	ПУИ	4,76	В4	П1
3083	Универсальная кабина МГН	6,17		
3084	Уборная персонала	3,56		
3085	Кладовая расходных материалов	10,21	В3	П1Ба
3086	Кладовая грязного белья и мед отходов	16,44	В3	П1Ба
3087	Комната сестры-хозяйки с местом для хранения чистого белья	14,78	В3	П1Ба
3088	Эндоскопическая	29,71		
3089	Подготовительная персонала	6,58		
3090	Процедурная бронхоскопии	24,19		
3091	Шлюз	5,93		
3092	Моечная эндоскопов	25,33		
3093	Шлюз	5,20		
3094	Подготовительная персонала	6,86		
3095	Процедурная гастроскопии	17,57		
3096	Помещение для временного пребывания пациентов после процедуры на 2 кушетки	27,23		
3097	Универсальная кабина МГН посетителей	5,24		
3098	Подготовительная персонала	6,07		
3099	Шлюз	4,97		
3100	Процедурная колоноскопии	16,54		
3101	Моечная эндоскопов	18,44		
3102	Аппаратная	18,84	В3	П1Ба
3103	Электрощитовая	11,84	В3	П1Ба
3104	Уборная посетителей М	3,52		
3105	Уборная посетителей Ж	3,56		
3106	Универсальная кабина МГН	6,17		
3107	Кладовая расходных материалов	6,89	В4	П1Ба
3108	Кабинет врача- терапевта	15,94		
3109	Кабинет невролога	15,09		
3110	Кабинет невролога	15,70		
3111	Кабинет врача-психолога	15,76		
3112	Кабинет врача- психотерапевта	15,70		
3113	Кабинет врача- кардиолога	15,76		
3114	Кабинет врача- офтальмолога	15,70		
3115	Перевязочная офтальмологическая	15,76		
3116	Кабинет врача- офтальмолога	15,70		
3117	Кабинет врача- гастроэнтеролога	15,76		
3118	Кабинет врача- пульмонолога	18,25		
3119	Кабинет врача- гематолога	15,20		
3120	Комната старшей медсестры с местом для хранения медикаментов	14,31		
3121	Кабинет заведующего отделением специализированного приема	16,01		
3122	Универсальная кабина МГН посетителей	5,71		
3123	Универсальная кабина МГН	6,07		
3124	Универсальная кабина МГН	6,17		
3125	Универсальная кабина МГН	6,32		
3126	Уборная посетителей М	3,18		
3127	Уборная персонала М	3,18		
3128	ПУИ	4,03	В4	П1
3129	Уборная персонала	2,65		
3130	Уборная персонала Ж	3,47		
3131	Уборная посетителей М	3,84		
3132	Материальная	13,67	В3	П1Ба
3133	Уборная персонала М	3,52		
3134	ПУИ	4,96	В4	П1
Общий итог		2870,69		

Способы крепления светильников в местах общего пользования

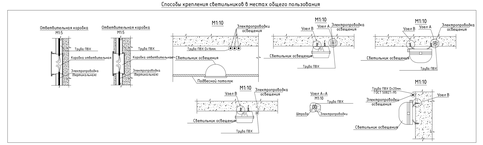
Светильники коробка ИП 2
Светильники коробка ИП 3
Труба ПВХ
Коробка ответвительная
Электроустановочные изделия
Светильник подвесной
Светильник встраиваемый
Электроустановочные изделия
Труба ПВХ 25 мм
Подвесной потолок
Труба ПВХ 20 мм
Труба ПВХ 25 мм
Труба ПВХ 20 мм
Труба ПВХ 25 мм
Труба ПВХ 20 мм
Труба ПВХ 25 мм

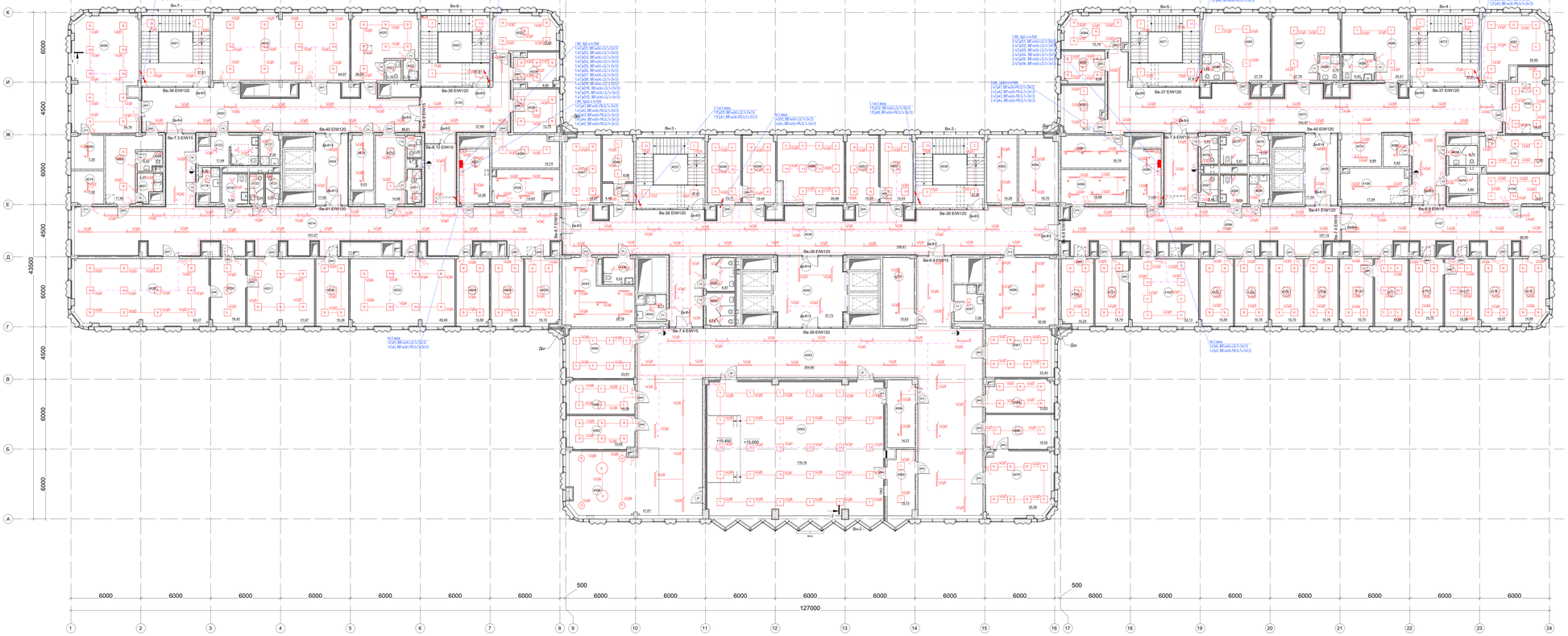

Экспликация помещений четвертого этажа

Номер	Наименование	Площадь, м²	Кат. пом.	Пожароопасные зоны
4001	Лестничная клетка N1	37,81		
4002	Лестничная клетка N2	37,81		
4003	Коридор	86,60		
4004	Лифтовый холл, (зона безопасности МГН)	17,68		
4005	Раздевальная	17,58		
4006	С/у посетителей	4,14		
4007	Душевая	4,30		
4008	Зал ЛФК для занятий малых групп	79,09		
4009	Инвентарная	7,08	В3	П-IIа
4010	Душевая	4,14		
4011	Душевая	3,57		
4012	С/у посетителей	2,23		
4013	Зал реабилитационной механотерапии с местом для хранения инвентаря	64,90		
4014	Коридор с местом для ожидания	191,25		
4015	Универсальная кабина МГН	5,50		
4016	Кладовая расходных материалов	9,12	В4	П-IIа
4019	Кладовая чистого белья	6,90	В4	П-IIа
4020	Комната инструктора ЛФК	26,23		
4021	Уборная персонала	2,09		
4022	Душевая	2,15		
4023	Кабинет заведующего отделением	15,98		
4024	Комната старшей медсестры	9,74		
4025	Кабинет врача- психолога	13,73		
4026	Комната персонала	15,74		
4027	Электрощитовая	12,08	В3	П-IIа
4028	Кроссовая	14,89	В3	П-IIа
4029	Зал физиопроцедур	63,27		
4030	Помещение стерилизации наконечников	16,42		
4031	Кабинет массажа на 3 кушетки	31,67		
4032	Кабинет врача- рефлексотерапевта	15,36		
4033	Кабинет электролечения на 8 кушеток	49,40		
4034	Кабинет врача- физиотерапевта	15,58		
4035	Кабинет логопеда	15,36		
4036	Кабинет для занятий логопедических групп	16,15		
4037	Лестничная клетка N3	37,81		
4038	Лестничная клетка N4	37,81		
4039	Коридор с местом для ожидания	167,18	Избыточное помещение	
4040	Лифтовый холл, (зона безопасности МГН)	37,73		
4041	Уборная персонала Ж	6,75		
4042	Уборная персонала М	6,87		
4043	ПУИ	5,25	В4	ПI
4044	Медицинский архив	28,78	В3	П-IIа
4045	Шлюз	4,38		
4046	Комната для приготовления аллергенов	9,85		
4047	Кабинет врача- аллерголога- иммунолога	16,27		
4048	Смотровая	15,71		
4049	Кабинет врача- дермато- венеролога	15,44		
4050	Процедурная (в т.ч. забор крови)	30,66		
4051	Кабинет врача- дермато- венеролога	15,33		
4052	Манипуляционная (гипер.)	15,43		
4053	Кладовая расходных материалов	14,26	В3	П-IIа
4054	Материальная	207,33	В3	П-IIа
4055	Коридор	264,69		
4056	Кофе-пойнт	41,59		
4057	ПУИ	7,57	В4	ПI
4058	Уборная персонала	4,10		
4060	Кабинет ИТ поддержки	23,91		
4061	Комната инженерно- технического персонала	16,38		
4062	Кабинет эндокринологов	15,95		
4063	Конференц-зал	176,16		
4064	Инвентарная	14,21	В3	П-IIа
4065	Аппаратная	15,73		
4066	Медицинский архив	36,95	В3	П-IIа
4067	Кабинет главной медсестры	23,40		
4068	Кабинет старшей сестры- хозяйки	18,83		
4069	Комната отдыха	16,52		
4070	Кабинет заведующего поликлиникой	30,24		
4071	Лестничная клетка N5	37,81		
4072	Лестничная клетка N6	37,81		
4073	Коридор с местом ожидания	154,88		
4074	Пост медсестры	17,58		
4075	Лифтовый холл, (зона безопасности МГН)	17,68		
4076	Уборная персонала Ж	3,47		
4077	Универсальная кабина МГН	5,54		
4078	ПУИ	4,15	В4	ПI
4079	Санитарная комната	4,76		
4080	Помещение хранения переносной аппаратуры	5,79	В4	П-IIа
4081	Архив	16,44	В3	П-IIа
4082	Помещение приема пищи пациентов	14,03		
4083	Комната старшей медсестры	9,80		
4084	Ординаторская	15,13		
4085	Палата на 4 койки	27,72		
4086	Санузел	3,85		
4087	Палата на 4 койки	27,78		
4088	Санузел	3,78		
4089	Палата на 2 койки, в т.ч. МГН	24,34		
4090	Универсальная кабина МГН посетителей	6,00		
4091	Манипуляционная	25,85		
4092	Процедурный кабинет	16,27		
4093	Кабинет заведующего отделением	17,63		
4094	Коридор с местом для ожидания	107,15		
4095	Кроссовая	16,93	В3	П-IIа
4096	Электрощитовая	11,80	В3	П-IIа
4097	Уборная персонала Ж	3,45		
4098	Универсальная кабина МГН	5,52		
4099	ПУИ	4,12	В4	ПI
4100	Кабинет врача- кардиолога	15,23		
4101	Кабинет врача- ревматолога	15,76		
4102	Манипуляционная	32,13		
4103	Кабинет врача- гематолога	15,59		
4104	Кабинет врача- нефролога	15,76		
4105	Кабинет врача- эндокринолога	15,70		
4106	Кабинет врача- эндокринолога	15,76		
4107	Коридор с местом для ожидания	66,90		
4108	Кладовая расходных материалов	16,97	В3	П-IIа
4109	Процедурный кабинет	14,20		
4110	Кабинет врача-онколога	15,70		
4111	Перевязочная	15,67		
4112	Кабинет врача- онколога	15,70		
4113	Перевязочная	15,58		
4114	Кабинет врача- онколога	16,07		
4115	Кабинет врача- онколога	14,94		
4116	Кладовая	15,63	В3	П-IIа
4117	ПУИ	4,29	В4	ПI
4118	ПУИ	4,28	В4	ПI
4119	Универсальная кабина МГН	5,94		
4120	Коридор с местом для ожидания	37,64		
4121	Уборная персонала Ж	3,03		
4122	Уборная персонала М	3,00		
4123	Раздевальная МГН с душевой	11,84		
Общий итог		3153,41		

Способы крепления (вертикальной) 5 метров общего пользования

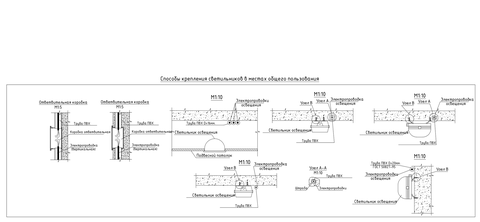

Примечание:

1. Горизонтальные электропроводки в помещениях этажа прокладываются в трубе из неподвергающегося горению ПВХ-пластиката за подвесным потолком, открыто по стене, скрыто в штробе под слоем штукатурки (см. способы прокладки). Электропроводки аварийного, обслуживания и рабочего освещения прокладить в отдельных трубах.
2. Вертикальные электропроводки в помещениях этажа прокладываются в трубе из неподвергающегося горению ПВХ-пластиката открыто по стене, скрыто в штробе под слоем штукатурки (см. способы прокладки). Электропроводки аварийного, обслуживания и рабочего освещения прокладить в отдельных трубах.
3. Перед началом монтажа трассы электропроводок уточнить с другими совместно прокладываемыми коммуникациями.

				211/18-23-Л-ЭОС		
1	Зам	05.06.23		Взрослая поликлиника на 750 посещений для нужд части 2. Новый Уренгой.		
Изм.	Кол.уч.	Лист	№ док.	Подпись	Дата	В том числе запросы на проектно-изыскательские работы
Разраб.		Ивочкб			26.05.23	Система внутренного электроснабжения и силовое оборудование	Стадия	Лист	Листов
Проверил		Коробкина			26.05.23		Р	4.7	
Н. контр.		Орлова			26.05.23	Схема соединений. Лист 4. Масштаб 1:100			
ГИП		Большой			26.05.23		ПРОЕКТНАЯ КОМПАНИЯ		

Копировал: Фадеев А.А.

Формат А4

Согласовано

Взамен инв. №

Подп. и дата

Инв. № подл.

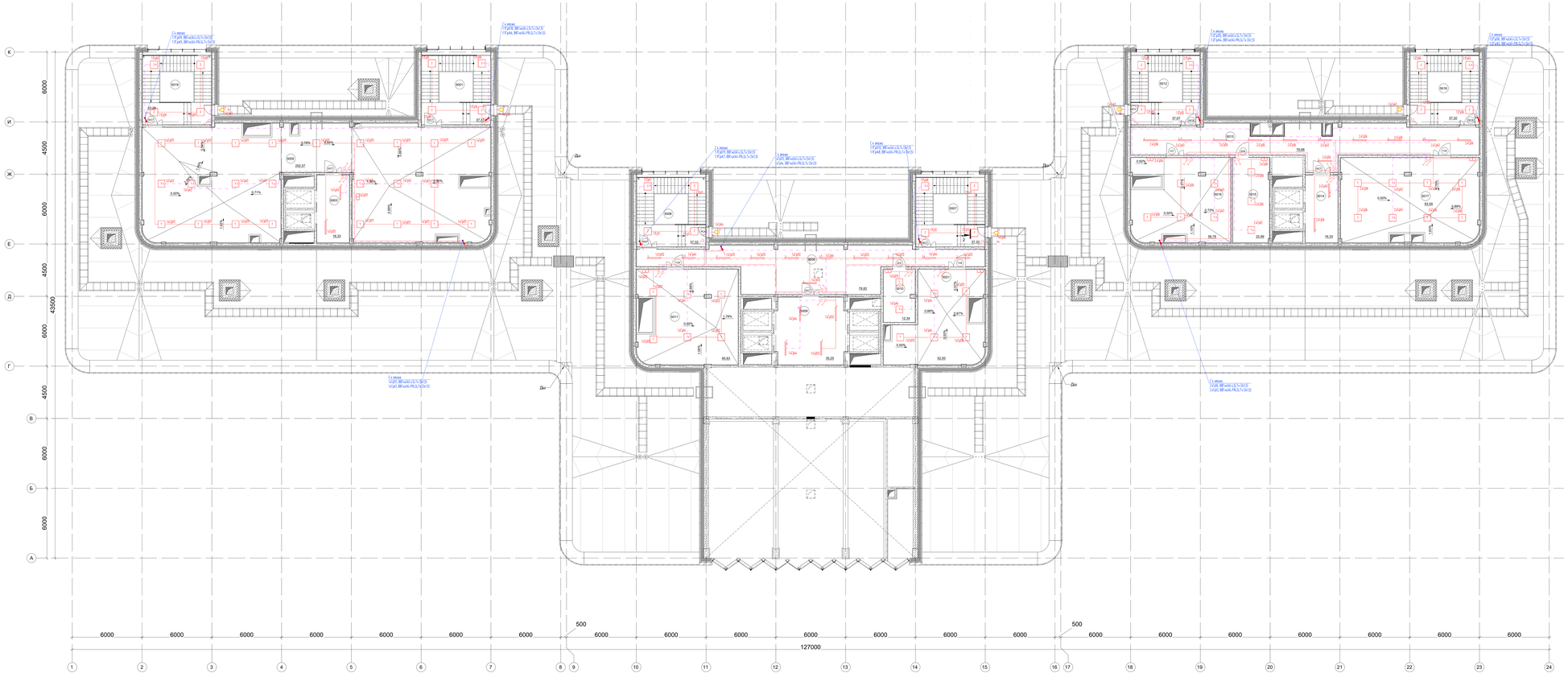

Экспликация помещений пятого этажа				
Номер	Наименование	Площадь, м²	Кат. пом.	Пожароопасные зоны
5001	Лестничная клетка N2	37,29		
5003	Лифтовый холл	16,33		
5005	Вентиляжка	252,57	В3	
5006	Лестничная клетка N3	37,24		
5007	Лестничная клетка N4	37,24		
5008	Коридор	78,82		
5009	Лифтовый холл	35,25		
5010	Электрощитовая	12,39	В3	
5011	Вентиляжка	65,83	В3	
5012	Лестничная клетка N5	37,32		
5013	Коридор	78,99		
5014	Лифтовый холл	16,33		
5015	Электрощитовая	22,99	В3	
5016	Вентиляжка	56,78	В3	
5017	Вентиляжка	83,59	В3	
5018	Лестничная клетка N6	37,24		
5019	Лестничная клетка N1	37,21		
5021	Вентиляжка	52,50	В3	
Общий итог		993,40		

Экспликация осветительного оборудования Стержень 1.3мм SI						
Индекс	Производитель	Необычная маркировка	Светодиод потока	Коэффициент пульсации	Потребляемая мощность	Число
2	Lighting Technologies	ALS DPL LNX LED 600x600 4,0DIM	3600 lm	0.75	32 W	24
3	Lighting Technologies	DwP OPTIMA LED IP65 IP54 1195 mm	3600 lm	0.75	32 W	54
1	Lighting Technologies	LINEA-N LED 1200 TW W 4,0DIM	3200 lm	0.75	32 W	30

Условные обозначения

- пробивка на кабельных лотках
- пробивка в борозде
- пробивка проходит с более высокой отметки;
- пробивка проходит с более низкой отметки;
- пробивка уходит на более высокую отметку;
- щит аварийного освещения;
- щит рабочего освещения;
- RTII - 0,25
- выкл. обесточивания по установке, проходной
- выкл. обесточивания по установке
- выкл. обрыв-обесточивания по установке
- выкл. обесточивания нормально установки
- выкл. кнопка N13 внутренней установки
- лотки перфорированные с крышкой

Примечание:
1. Горизонтальная электропроводка в помещениях этажа прокладывается в трубе из негорючего гибкого гофрированного ПВХ-пластиката за подвесным потолком, открыто по стене, скрыто в штробе под слоем штукатурки 1см, способы прокладки.
Электропроводку аварийного, эвакуационного, дежурного и рабочего освещения прокладить в отдельных трубах.
2. Вертикальная электропроводка в помещениях этажа прокладывается в трубе из негорючего гибкого гофрированного ПВХ-пластиката открыто по стене, скрыто в штробе под слоем штукатурки 1см, способы прокладки. Электропроводку эвакуационного, дежурного и рабочего освещения прокладить в отдельных трубах.
3. Перед начало монтажа трассы электропроводок увязать с другими собственно прокладываемыми коммуникациями.

						212/22.23-Л-ЭОС
1	Зм	15.АС			16.12.23	Взрослая поликлиника на 750 посещений для южной части д. Новый Уренгой, в том числе здравпункт на проектно-изыскательские работы
	Зм	15.АС			16.12.23	
Изм.	Кол.	Лист	N док.	Подпись	Дата	
Разраб.		Ивачев			16.12.23	Система внутреннего электроосвещения и силового оборудования
Проверил		Коробкина			16.12.23	
Н. контр.		Орлова			16.12.23	Схема освещения. План кровли. НП.700
ГИП		Большой			16.12.23	

Стадия: Р
Лист: 48
Листов:

ПРОЕКТНАЯ КОМПАНИЯ ВПК.

Копировал: Фёдоров А.А.

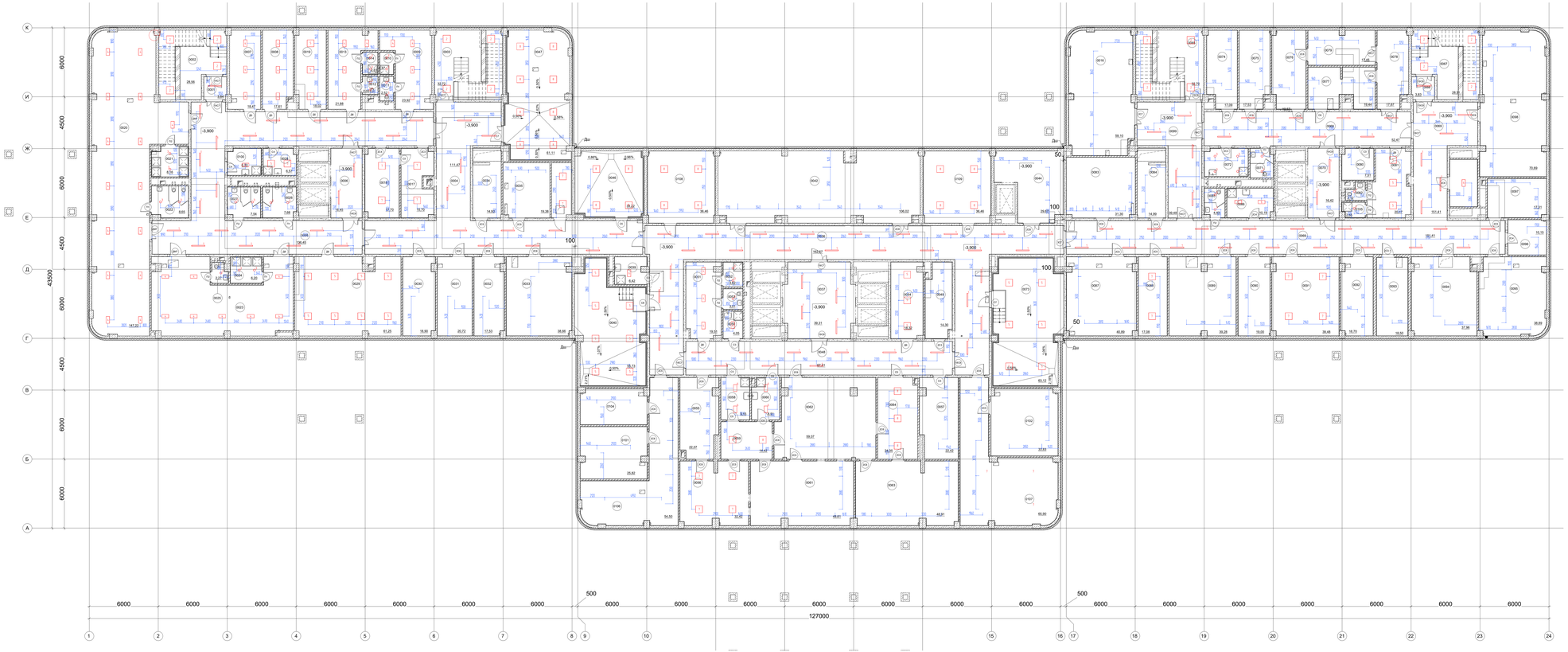

Экспликация помещений подвала

Номер	Имя	Площадь м²	Кат. пом.	Пожароопасные зоны
0001	Тамбур-шлюз	3,81		
0002	Технологическая лестница N9	28,34		
0003	Лестница из подвала N7	32,50		
0004	Коридор	111,47		
0005	Коридор	136,44		
0006	Лифтовый холл	16,45		
0007	Гардеробная уличной одежды медицинского персонала	18,35		
0008	Гардеробная уличной одежды технического персонала	17,58		
0009	Гардеробная технического персонала для домашней и рабочей одежды (Ж)	23,78		
0010	Душевая (Ж)	2,27		
0011	Уборная (Ж)	2,52		
0012	Уборная (М)	2,04		
0013	Гардеробная технического персонала для домашней и рабочей одежды (М)	21,81		
0014	Душевая (М)	2,51		
0016	Декорницкая	58,79	В3	Пл9а
0017	Помещение приготовления дезрастворов	15,68	В3	Пл1
0018	Кладовая дезсредств	17,68	В3	Пл1
0019	Комната отдыха и приема пищи технического персонала	17,97		
0020	Гардеробная медицинского персонала для домашней и рабочей одежды (Ж)	146,58		
0021	Душевая (Ж)	8,16		
0022	Уборная (Ж)	8,63		
0023	Гардеробная медицинского персонала для домашней и рабочей одежды (М)	71,11		
0024	Душевая (М)	6,20		
0025	Уборная (М)	2,25		
0026	Уборная персонала М	7,67		
0027	Уборная персонала Ж	7,53		
0028	ГРУИ	6,56	В4	Пл1
0029	Комната отдыха и приема пищи медицинского персонала	61,08		
0030	Кладовая запасных частей	18,84	В3	Пл9а
0031	Кладовая запасных частей	20,68	В3	Пл9а
0032	Кладовая оборудования	17,47	В3	Пл9а
0033	Кладовая оборудования	38,56	В3	Пл9а
0034	Электрощитовая	14,93	В3	Пл9а
0035	Кроссовая	19,37	В3	Пл9а
0036	Коридор	162,67		
0037	Лифтовый холл	39,31		
0039	ГРУИ	6,40	В4	Пл1
0040	ЖКС	55,58	Д	
0042	ГРЦ	105,62	В3	Пл9а
0044	Тамбур-шлюз	29,47	В3	Пл9а
0046	Насосная	33,11	Д	
0047	ЭПП	60,87	Д	
0048	Коридор ЦСО (неопасная зона)	67,41		
0049	Кладовая расходных материалов	14,30	В3	Пл9а
0050	ГРУИ	4,05	В4	Пл1
0051	Гардероб персонала ЦСО	19,47		
0052	Душевая	3,62		
0053	Уборная	3,01		
0054	Комната отдыха персонала ЦСО	18,29		
0055	Помещение приема нестерильных материалов	22,02	В3	Пл9а
0056	Помещение приема и мойки инструментов	32,29	В3	Пл1
0057	Помещение водоподготовки	22,38	Д	Пл9а
0058	ГРУИ	9,15	В4	Пл1
0059	Санитарный шлюз	14,42		
0060	ГРУИ	8,51	В4	Пл1
0061	Чистая зона стерилизационной	49,47	В3	Пл9а
0062	Стерильная зона стерилизационной	58,99	В3	Пл9а
0063	Склад стерильных материалов	48,73	В3	Пл9а
0064	Экспедиция	24,35		
0065	Лестница из подвала N8	32,47		
0066	Тамбур-шлюз	3,80		
0067	Технологическая лестница N10	28,31		
0068	Коридор	52,47		
0069	Коридор	161,40		
0070	Лифтовый холл	16,42		
0071	Уборная персонала	4,69		
0072	ГРУИ	6,19	В3	Пл1
0073	ЭПП	60,58	Д	Пл1
0074	Помещение временного хранения грязного белья	16,99	В3	Пл9а
0075	Помещение временного хранения отходов класса Г	17,90	В3	Пл9а
0076	Помещение временного хранения обеззараженных отходов	19,53	В3	Пл9а
0077	Помещение для обработки и хранения тележек	19,44	Д	Пл9а
0078	Помещение приема и временного хранения необеззараженных отходов	17,56	В3	Пл9а
0079	Помещение установки по обеззараживанию отходов	17,36	В3	Пл9а
0080	Кладовая расходных материалов блока УО	7,50	В4	Пл9а
0081	Комната персонала блока отходов	20,15		
0082	СУ	2,12		
0083	Кроссовая	31,30	В3	Пл9а
0084	Электрощитовая	14,99	В3	Пл9а
0085	Уборная персонала	4,42		
0086	ГРУИ	10,17	В3	Пл1
0087	Компрессорная сжатых газов	40,76	В3	Пл9а
0088	Кладовая предметов медицинского назначения	17,05		
0089	Кладовая предметов медицинского назначения	39,16	В3	Пл9а
0090	Кладовая медицинских иммунологических препаратов	18,97	В3	Пл9а
0091	Кладовая лекарственных веществ	39,38	В3	Пл1
0092	Кладовая готовых лекарственных препаратов	18,64	В3	Пл9а
0093	Кладовая сильнодействующих и наркотических препаратов	18,46	В3	Пл9а
0094	Инвентарная мастерских	37,87	В3	Пл9а
0095	Мастерская универсальная	38,71	В3	Пл9а
0096	Инвентарная технических служб	10,11	В3	Пл9а
0097	Мастерская электротехническая	17,26	В3	Пл9а
0098	Кладовая хозяйственного инвентаря	70,32	В3	Пл9а
0099	Коридор	39,48		
0100	ГРУИ	6,70	В4	Пл1
0101	Кладовая инвентаря	25,73	В3	Пл9а
0102	Кладовая инвентаря	33,73	В3	Пл9а
0104	Материальная	17,68	В3	Пл9а
0105	Душевая	2,55		
0106	Кладовая моечного оборудования	54,33	В3	Пл9а
0107	Кладовая оборудования	65,87	В3	Пл9а
0108	Материальная	36,15		
0109	Материальная	36,15		
0110	Кладовая хозяйственного инвентаря	9,64		
0111	Помещение для прокладки инженерных сетей	8,05	Д	Пл1
Общая итог		3162,77		

Экспликация оборудования Спецтехнологии 1, Этаж 1

Арабск.	Производитель	Артикул	Производит. мощн.	Коэффициент загрузки	Потребляемая мощность	Число
1	Цифтер Технологии	LMEN 80-2-2 220 1N~ в КВОВ	1200 кг	0 %	0 кВт	96
6	Цифтер Технологии	DMF-DF1N4 (22 ОЗ) IP3+IP4+ КВОВ лит	1400 кг	0 %	9 кВт	10
2	Цифтер Технологии	ALX-BR. (N4 (22 ОЗ)/ABS) КВОВ	1600 кг	0 %	12 кВт	16
4	Цифтер Технологии	DFL-R-2-2-2-1 (22 ОЗ) КВОВ	1600 кг	0 %	18 кВт	42
5	Цифтер Технологии	DFL-R-2-2-2-1 (22 ОЗ) КВОВ	1600 кг	0 %	12 кВт	12
7	Цифтер Технологии	DMF-DF1N4 (22 ОЗ) IP3+IP4+ КВОВ лит	1600 кг	0 %	12 кВт	4
3	Цифтер Технологии	KCS-B-C 18 кВт КВОВ (лит) (black)	2700 кг	0 %	22 кВт	23
3	Цифтер Технологии	KCS-B-C 18 кВт КВОВ (лит) (black)	2700 кг	0 кВт	22 кВт	8
3	Цифтер Технологии	DMF-DF1N4 (22 ОЗ) IP3+IP4+ КВОВ лит	2600 кг	0 кВт	22 кВт	2
8	Цифтер Технологии	DMF-R-2-2-2-1 (22 ОЗ) IP3+IP4+ КВОВ	2200 кг	0 %	22 кВт	22
9	Цифтер Технологии	SLX-1-2-2-2 (2м 2Н, 4м 4Н) CR IP4+IP54+ КВОВ	2300 кг	0 %	22 кВт	129

Согласовано

Взамен инв. № 1

Подп. и дата

Инв. № подл.

					3П/ПЗ/ДЗ-0-ЭОМ
					Второе положение на 750 посадочных Для каждой части 2 - Новый Уренгой, В том числе затраты на проектно-изыскательские работы
Изм.	Кол.уч.	Лист	N док.	Подпись	Дата
Разраб.		Ветчев			Дек.23
Провер.		Коробкина			Дек.23
Н. контр.		Ерофеев			Дек.23
ГИП		Шатыкин			Дек.23

Система бесперебойного электроснабжения и силового оборудования

Стадия	Лист	Листов
Р	4.5	

Расстановка в Региональных требованиях Ноябрьск, РФ ХМАО

ПРОЕКТНАЯ КОМПАНИЯ ЭПК.

Копировал

Формат А4

Экспликация помещений первого этажа

Номер	Наименование	Площадь, м²	Кат. пом.	Пожароопасные зоны
1001	Технологическая лестница N1	12,12		
1002	Лестничная клетка N1	24,86		
1003	Тамбур (инфекционное отделение)	14,55		
1004	Вестибюль ожидальная	144,95		
1005	Регистратура	9,52		
1006	Гардероб посетителей	5,71		
1007	Картохранилище	7,69	В3	ПЛа
1008	Тамбур	2,97		
1009	Помещение забора бак. материалов	11,85		
1010	Помещение забора крови	19,12		
1011	Помещение хранения ванцин	9,96		
1012	Процедурный кабинет (прививочный)	17,42		
1013	Шлюз	8,94		
1014	Помещение дезинфекции медотходов	6,01		
1015	ПУИ	5,37	В4	ПЗ
1017	Уборная персонала	4,09		
1018	Шлюз	8,38		
1019	Смотровая	14,34		
1020	Кабинет врача инфекциониста (в т.ч. по работе с ВИЧ)	15,78		
1021	Кабинет врача инфекциониста (в т.ч. по работе с ВИЧ)	15,36		
1022	Смотровая	16,59		
1023	Кабинет психолога	12,25		
1024	Кабинет врача- эпидемиолога/ фтизиатра	15,25		
1025	Лестница из подвала N1	14,67		
1026	Лестничная клетка N2	22,75		
1027	Тамбур (отделение профилактических осмотров)	14,55		
1028	Вестибюль ожидальная	85,86		
1029	Лифтовый холл	17,27		
1030	Гардероб посетителей	21,04		
1031	Пост охраны	5,07		
1032	Уборная персонала	3,36		
1033	Универсальная кабина МГН	6,24		
1034	ПУИ	3,99	В4	ПЗ
1035	Регистратура	16,92		
1036	Картохранилище	30,05	В3	ПЛа
1037	Центральная серверная	15,80		
1038	Тамбур (отделение неотложной помощи)	14,55		
1039	Вестибюль ожидальная	73,77		
1040	Гардероб верхней одежды посетителей (вешалка)	2,63		
1041	Уборная персонала	3,21		
1042	Универсальная кабина МГН	4,54		
1043	ПУИ	4,19	В4	ПЗ
1044	Регистратура	13,42		
1045	Помещение неотложной помощи	18,44		
1046	Манипуляционная	31,68		
1047	Коридор для обеспечения возможности разграничивания блока по эпидемиологической ситуации	30,55		
1048	Кабинет декурного фельдшера	15,56		
1049	Смотровая	16,43		
1050	Электрощитовая	11,69	В3	ПЛа
1051	Кроссовая	15,66	В3	ПЛа
1052	Лестничная клетка N3	38,95		
1053	Лестничная клетка N4	39,15		
1054	Тамбур (центральный вход)	21,10		
1055	Вестибюль	396,29		
1056	Коридор	237,08		
1057	Регистратура с открытой картотекой	86,06		
1058	Картохранилище	15,92	В3	ПЛа
1059	Картохранилище	18,69	В3	ПЛа
1060	Аптечный киоск (зона аренды)	29,64		
1061	Зона комфортного ожидания	45,61		
1062	Универсальная кабина МГН	5,91		
1063	Гардероб посетителей	32,38		
1064	ПУИ	7,54	В4	ПЗ
1065	Санузел персонала М	3,73		
1066	Санузел персонала Ж	3,68		
1068	ПУИ	5,05	В4	ПЗ
1070	Уборная посетителей М	15,51		
1071	Уборная посетителей Ж	15,61		
1072	Кабинет доврачебной помощи	24,83		
1073	Помещение для оформления изразвих (старшая медсестра)	18,02		
1074	Процедурный кабинет (внутримышечные инъекции)	16,95		
1075	Кабинет иммунофенотипа	15,94		
1076	Процедурная	14,80		
1077	Помещение охраны/ центральная диспетчерская/ пожарный пост	33,97		
1078	Ожидальная	22,78		
1079	Помещение для забора проб крови	32,16		
1080	Помещение приема, регистрации, сортировки проб на анализы	15,33		
1081	Помещение для забора специальных проб	14,65		
1083	Помещение для приема биоматериалов на анализы	10,13		
1084	Шлюз	10,15		
1085	Загрузочная	26,50	В3	ПЛа
1086	Тамбур (тамбулут)	14,55		
1087	Вестибюль ожидальная	123,53		
1088	Лифтовый холл	17,27		
1090	ПУИ	4,79	В4	ПЗ
1091	Универсальная кабина МГН	6,25		
1092	Регистратура	8,40		
1093	Гардероб посетителей (зона с вешалками)	8,73		
1094	Кладовая гипса	5,85	В4	ПЛа
1095	Перевязочная гипсовая	15,38		
1096	Кабинет врача травматолога/ ортопеда	15,63		
1097	Кабинет врача травматолога/ ортопеда	15,17		
1098	Перевязочная	16,49		
1099	Кабинет врача травматолога/ ортопеда	15,19		
1100	Перевязочная	15,84		
1101	Процедурная	16,43		
1102	Кабинет заведующего отделением	16,15		
1103	Коридор	43,35		
1104	Помещение хранения изделий медицинского назначения и иммобилизационных средств	15,68	В3	ПЛа
1105	Комната старшей медсестры	14,67		
1106	Комната персонала	15,23		
1107	Рециркуляционный узел	17,27		
1108	Кроссовая	17,45	В3	ПЛа
1109	Электрощитовая	11,69	В3	ПЛа
1110	Лестница из подвала N2	14,76		
1111	Лестничная клетка N5	22,54		
1112	Лестничная клетка N6	24,60		
1113	Технологическая лестница N2	14,00		
1114	Коридор с местом для ожидания	140,52		
1115	ПУИ	4,86	В4	ПЗ
1116	Уборная посетителей М	3,63		
1117	Универсальная кабина МГН	6,25		
1118	Комната хранения контрастных средств	4,71	В4	ПЗ
1119	Помещение хранения переносной аппаратуры	10,81	В4	ПЛа
1120	Коридор	3,87		
1121	Универсальная кабина МГН посетителей	5,66		
1122	Комната управления	14,03		
1123	Процедурная рентгенодиагностическая для общих исследований	42,01		
1124	Комната отдыха персонала	15,09		
1125	Ожидальная с местом для раздевания	9,00		
1126	Помещение подготовки пациента	15,42		
1127	Комната управления	11,24		
1128	Процедурная МРТ	31,65		
1129	Техническое помещение МРТ	11,74	В3	ПЛа
1130	Зона ожидания с местом для переодевания	20,95		
1131	Помещение подготовки пациента	11,81		
1132	Техническое помещение КТ	6,16	В4	ПЛа
1133	Комната управления	10,79		
1134	Процедурная КТ	27,20		
1135	Универсальная кабина МГН	5,91		
1136	Уборная посетителей Ж	3,63		
1137	Уборная персонала	3,57		
1138	Уборная персонала	3,87		
Общий итог		3126,47		

Экспликация оборудования Спецификация 1 Лист 3

Позиция	Наименование	Наименование оборудования	Производитель	Потребляемая мощность	Потребляемый ток	Напряжение питания/частота	Потребляемая мощность	Количество
3	Центры Хибиндорс	ACDC-A-1 В ЧЧ-420В 1шт (4 этап)	ГКВ Ов	0 Т/с	0 Т/с	0 V ~	0 V	0
1	Центры Хибиндорс	LNEW-R-LED 72W 1шт ч-420В	220 Ов	0 Т/с	0 Т/с	0 V ~	0 V	72
6	Центры Хибиндорс	PWF SP7PH LED 1ВТ/РТ/РТ+ 420В 4шт	9,60 Ов	0 Т/с	0 Т/с	9 V ~	0 V	1
2	Центры Хибиндорс	AC SUPP_1W LED 400mA/D 420В	3,60 Ов	0 Т/с	0 Т/с	0 V ~	0 V	12
5	Центры Хибиндорс	SPL-R-S12-LED 1ВТ-420В	3,60 Ов	0 Т/с	0 Т/с	0 V ~	0 V	18
7	Центры Хибиндорс	PWF SP7PH LED 1ВТ/РТ/РТ+ 420В 4шт	9,60 Ов	0 Т/с	0 Т/с	0 V ~	0 V	9
10	Центры Хибиндорс	SPL-R-S12-LED-RB-420В 1ЧЧ	2,00 Ов	0 Т/с	0 Т/с	0 V ~	0 V	47
9	Центры Хибиндорс	CWP-R-S12-LED 1ВТ/РТ/РТ+ 420В 1ЧЧ	2,00 Ов	0 Т/с	0 Т/с	0 V ~	0 V	47
8	Центры Хибиндорс	ICON-W 1W LED-R-S12-420В 1ЧЧ	3,60 Ов	0 Т/с	0 Т/с	0 V ~	0 V	23
4	Центры Хибиндорс	CWP-R-S12-LED 1ВТ/РТ/РТ+ 420В	2,00 Ов	0 Т/с	0 Т/с	0 V ~	0 V	9
11	Центры Хибиндорс	CBF-R-S_TC-LED 1ВТ/ЧЧ 420 Ов 1шт	1,00 Ов	0 Т/с	0 Т/с	0 V ~	0 V	1
13	Центры Хибиндорс	CBF-R-S_TC-LED 1ВТ/ЧЧ 420 Ов 1шт	3,60 Ов	0 Т/с	0 Т/с	0 V ~	0 V	4
14	Центры Хибиндорс	SD-LC-T-2	0,50 Ов	0 Т/с	0 Т/с	0 V ~	0 V	9
12	Центры Хибиндорс	TLCR-1-LED-12 ВА-IP1 ЧЧ-420 ЧЧ-IP1 PW-IP1 ЧЧ-420В	2,00 Ов	0 Т/с	0 Т/с	0 V ~	0 V	47

							3/2.735.23-А-ЭМ
							Взрослая поликлиника на 750 посещений Для каждой части 2. Новый Уренгой. В том числе затраты на проектно-изыскательские работы
Изм.	Кол.уч.	Лист	№ док.	Подпись	Дата		
Разраб.		Ветчев			24.03.23	Система бесперебойного электроснабжения и силового оборудования	Стадия Лист Листов
Провер.		Коробкина			24.03.23		Р 50
Н. контр.		Ярославцев			24.03.23	Расстановка оборудования. Этаж 1 Экспликация	ПРОЕКТНАЯ КОМПАНИЯ
ГИП		Шилкина			24.03.23		

Копировал: Шилкина Ирина Ив.

Согласовано

Взам. инв. №

Подпись и дата

Инв. № подл.

Экспликация помещений второго этажа

Номер	Имя	Площадь, м²	Кат. пом.	Пожароопасные зоны
2001	Лестничная клетка N1	37,89		
2002	Лестничная клетка N2	36,93		
2003	Коридор с местом для ожидания	149,27		
2005	Коридор с местом для ожидания	186,39		
2006	Лифтовый холл, (зона безопасности МГН)	17,37		
2008	Кладовая	12,03	В3	П-IIа
2009	Уборная персонала М	2,92		
2010	Уборная посетителей Ж	3,98		
2011	Уборная посетителей М	3,88		
2012	ПУИ	4,53	В4	ПI
2013	Кабинет врача- стоматолога	17,83		
2014	Кабинет врача- терапевта	15,17		
2015	Кабинет дерматовенеролога	19,24		
2016	Смотровая	10,15		
2017	Кабинет врача психиатра- нарколога	14,78		
2018	Кабинет врача-психиатра- нарколога	11,41		
2019	Кабинет врача- невролога	15,36		
2020	Кабинет врача- терапевта	15,48		
2021	Кабинет врача- терапевта	15,31		
2022	Кабинет врача- терапевта	14,82		
2023	Кладовая расходных материалов	10,38		
2024	Помещение для забора соскоба на онкоробиоз	10,94		
2025	Кабинет для забора кровя	13,65		
2026	Шлюз	5,01		
2027	Помещение для приема биоматериалов на анализы	10,28		
2028	Кабинет врача- хирурга	13,51		
2029	Кабинет врача- гинеколога	14,22		
2030	Смотровая	15,36		
2031	Смотровая	16,19		
2032	Кабинет врача- гинеколога	15,01		
2033	Кабинет врача- психотерапевта	15,56		
2034	Кабинет ЭОГ	15,84		
2035	Кабинет ЭКГ	16,11		
2036	Кабинет исследования функции внешнего дыхания	16,04		
2037	Кабинет врача- оториноларинголога	15,19		
2038	Помещение аудиометрии	5,90		
2039	Темная комната	7,77		
2040	Кабинет офтальмолога	15,55		
2041	Кабинет УЗИ	15,90		
2042	Комната старшей медсестры	15,51		
2043	Кабинет заведующего отделением	15,47		
2044	ПУИ	4,51	В4	ПI
2045	Уборная персонала М	3,98		
2046	Уборная персонала Ж	2,92		
2048	Кладовая	12,03	В3	П-IIа
2049	Уборная персонала Ж	3,88		
2050	Электрощитовая	11,69	В3	П-IIа
2051	Кроссовая	15,88	В3	П-IIа
2052	Лестничная клетка N3	37,82		
2053	Лестничная клетка N4	37,69		
2054	Коридор с местом для ожидания	203,18		
2055	Лифтовый холл, (зона безопасности МГН)	37,45		
2056	Коридор- ожидальная	195,94		
2057	Уборная персонала Ж	3,21		
2058	Уборная посетителей М	3,28		
2059	ПУИ	7,62	В4	ПI
2060	Регистратура	17,08		
2061	Картохранилище	16,68	В3	П-IIа
2062	Кладовая расходных материалов	19,35	В3	П-IIа
2063	Кабинет компьютерного тестирования	33,56		
2064	Кабинет доврачебного приема	15,31		
2065	Смотровая	15,38		
2066	Кабинет врача- терапевта	15,71		
2067	Кабинет врача- терапевта	15,71		
2068	Процедурный кабинет	15,24		
2069	Кабинет врача- терапевта	15,44		
2070	Ординаторская	15,18		
2071	Кабинет специалиста отделения паллиативной помощи	19,01		
2072	Школа диабета	40,14		
2073	Подсобное помещение	8,66	В3	П-IIа
2074	Кабинет приема врача медико-санитарной помощи	16,04		
2075	Кабинет ЭКГ исследования функций внешнего дыхания	16,50		
2076	Кабинет отказа от курения	15,99		
2077	Кабинет компьютерного тестирования	15,27		
2078	Кабинет организации и контроля за диспансеризацией и ведения централизованной картотеки	24,76		
2079	Кабинет заведующего отделением профилактики	17,38		
2080	Комната старшей медсестры с местом для хранения медикаментов	17,11		
2081	Кабинет формирования здорового образа жизни	29,48		
2082	Лестничная клетка N5	37,69		
2083	Лестничная клетка N6	36,92		
2085	Коридор с зоной ожидания	192,28		
2086	Лифтовый холл, (зона безопасности МГН)	17,27		
2087	Уборная персонала М	3,54		
2088	Универсальная кабина МГН	6,25		
2089	Уборная персонала	3,61		
2091	ПУИ	4,90	В4	ПI
2092	ПУИ	5,59	В4	ПI
2093	Помещение хранения переносной аппаратуры	16,77		
2094	Кладовая расходных материалов	8,47	В4	П-IIа
2095	Комната старшей медицинской сестры с местом для хранения медикаментов	14,48		
2096	Кабинет заведующего отделением	16,01		
2097	Процедурная маммографии	15,01		
2098	Кабинет врача маммолога	14,10		
2099	Рентген- флюорографический кабинет	22,53		
2100	Кабина для переодевания	3,26		
2101	Кабина для переодевания	3,34		
2102	Комната управления	10,22		
2103	Комната инженерно- технического персонала	15,13		
2104	Кабинет врачей рентгенологов	29,57		
2105	Помещение временного хранения рентгенопленки и печати снимков	7,87		
2106	Помещение хранения запасных частей	13,82	В3	П-IIа
2107	Кладовая расходных материалов	15,98	В3	П-IIа
2108	Кроссовая	17,25	В3	П-IIа
2109	Электрощитовая	11,75	В3	П-IIа
2110	Уборная персонала Ж	3,86		
2111	Уборная посетителей М	3,54		
2112	Уборная посетителей Ж	3,61		
2113	Кладовая расходных материалов	17,30	В3	П-IIа
2114	Кабинет допплерографии	17,92		
2115	Кабинет электрокардиографии	16,87		
2116	Кабинет электрокардиографии	15,85		
2117	Кабинет исследования функции внешнего дыхания	15,44		
2118	Кабинет исследования функции внешнего дыхания/ спирометрии	31,80		
2119	Кабинет велоэргометрии	31,11		
2120	Кабинет электроэнцефалографии	16,17		
2121	Кабинет электромиографии	15,63		
2122	Кабинет эхокардиографии	15,76		
2123	Кабинет эхокардиографии	16,04		
2124	Кабинет УЗИ	15,98		
2125	Кабинет УЗИ	15,58		
2126	Ординаторская	14,92		
2127	Универсальная кабина МГН	6,24		
2128	Универсальная кабина МГН	6,24		
2129	Универсальная кабина МГН	6,23		
2130	Уборная персонала М	3,26		
2131	ПУИ	5,16	В4	ПI
2132	Уборная посетителей Ж	3,21		
2133	Универсальная кабина МГН	6,25		
2134	Коридор с зоной ожидания	140,83		
Общий итог		2869,21		

Экспликация осветительного оборудования Спецификация 1, Этаж 2

Файл	Производитель	Условное обозначение	Потребляемая мощность	Колебания напряжения	Потребляемая мощность	Число
1	Lighting technologies	ALC 2P1, OM LED 600x600 4000K	36Вт/м	0 %	0 Вт	39
1	Lighting technologies	AC32A-1 T8 M4 4000K Soft (mat1)	2Вт/м	0 %	0 Вт	41
0	Lighting technologies	AC32A-1 T8 M1 4000K CRI80	32Вт/м	0 %	0 Вт	5
1	Lighting technologies	DeP DF7M-LED 36W IP20 4PFs 4000K Mat	36Вт/м	0 %	0 Вт	5
1	Lighting technologies	DeP DF7M-LED 36W IP20 4PFs 4000K Mat	36Вт/м	0 %	0 Вт	5
1	Lighting technologies	LINEA R LED 32W 1K 4000K	32Вт/м	0 %	0 Вт	52
1	Lighting technologies	DeP R-ECO LED 18W IP20 4PFs 4000K CRI80	33Вт/м	0 %	0 Вт	42
0	Lighting technologies	SPL R ECO LED 18W IP20 4000K CRI80	33Вт/м	0 %	0 Вт	298
4	Lighting technologies	DeP R-ECO LED 18W IP20 4PFs 4000K	33Вт/м	0 %	0 Вт	8
1	Lighting technologies	SPL R ECO LED 18W IP20 4000K	36Вт/м	0 %	0 Вт	21
0	Lighting technologies	SLDR LED 2X2 36W 3K 90x90 IP20 PMMA 4000K	73Вт/м	0 %	0 Вт	27

							20/2/ВЛ.ТХ.4-ЭОМ
							Взрослая поликлиника на 700 посещений. Для взрослых частей 2. Новый Уренгой. В том числе затраты на проектно-изыскательские работы
Изм.	Кол.уч.	Лист	№ док.	Подпись	Дата		
Разраб.		Ветчев			04.23	Стадия	Лист	Листов
Проверил		Коробкина			04.23	Р	53	
Н. контр.		Ярославцев			04.23	Система внутреннего электроснабжения и силового оборудования		
ГИП		Ярославцев			04.23	Расстояние до забалансовых приборов учета 2 этажа: 90 Вт		
						ПРОЕКТНАЯ КОМПАНИЯ	
						Копировал	Формат А4

Согласовано

Взам. инв. №

Подпись и дата

Инв. № подл.

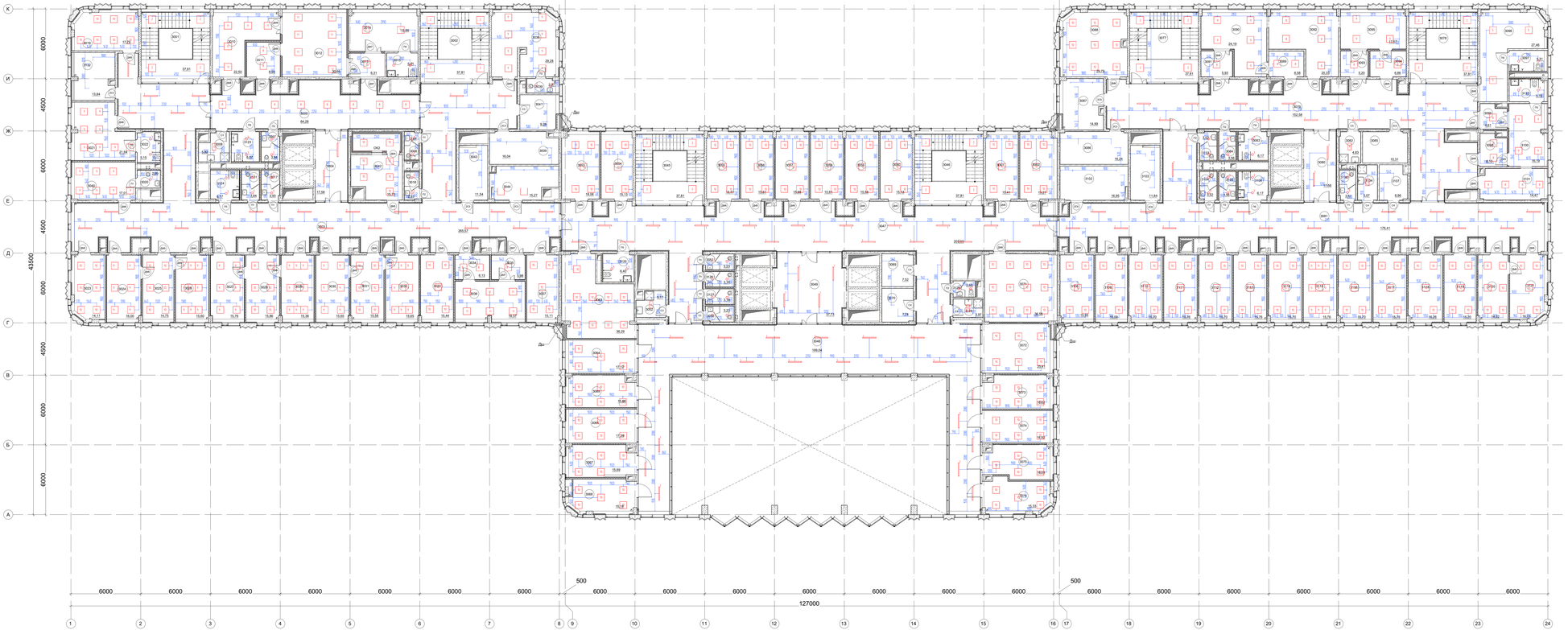

Экспликация помещений третьего этажа

Номер	Наименование	Площадь, м²	Кат. пом.	Примечание
3001	Лестничная клетка N1	37,81		
3002	Лестничная клетка N2	37,81		
3003	Коридор с местом для ожидания	265,51		
3004	Лифтовый холл, (зона безопасности МГН)	17,58		
3005	Коридор с местом для ожидания (блок операционной)	64,28		
3006	Уборная персонала М	2,94		
3007	Уборная персонала	3,94		
3008	ПУИ	5,81	В4	П1
3009	Материальная	16,04	В3	П1Ба
3010	Моечная (шлюз)	22,50		
3011	Подготовительная персонала	8,56		
3012	Манипуляционная	30,68		
3013	Шлюз	6,26		
3014	Помещение временного пребывания пациента после процедуры на 2 кушетки	19,66		
3015	Универсальная кабина МГН посетителей	5,32		
3017	Уборная посетителей Ж	3,93		
3018	Уборная персонала Ж	2,93		
3019	Кабинет старшей сестры- хозяйки с местом хранения медикаментов	17,70		
3020	Су посетителей	2,90		
3021	Кабинет врача- уролога	21,59		
3022	Универсальная кабина МГН посетителей	5,09		
3023	Кабинет заведующего хирургическим отделением	14,09		
3024	Смотровая	16,00		
3025	Кабинет врача- хирурга	14,75		
3026	Перевязочная гнойная	15,60		
3027	Смотровая	15,76		
3028	Кабинет врача- хирурга	15,65		
3029	Перевязочная чистая	15,38		
3030	Смотровая	15,65		
3031	Кабинет врача- хирурга	15,58		
3032	Перевязочная чистая	15,65		
3033	Кабинет врача- оториноларинголога	15,44		
3034	Подготовительная персонала	6,13		
3035	Шлюз	5,98		
3036	Манипуляционная	16,37		
3037	Кабинет врача- оториноларинголога	15,10		
3038	Кабинет врача- проктолога	29,19		
3039	Су посетителей	2,91		
3040	Кабинет врача- уролога	16,99		
3041	Кладовая расходных материалов	9,25	В4	П1Ба
3042	Помещение аудиометрии	15,73		
3043	Электрощитовая	11,54	В3	П1Ба
3044	Кроссовая	15,25	В3	П1Ба
3045	Лестничная клетка N3	37,81		
3046	Лестничная клетка N4	37,81		
3047	Коридор	202,88		
3048	Коридор	198,98		
3049	Лифтовый холл, (зона безопасности МГН)	37,73		
3050	Уборная персонала Ж	3,23		
3051	Уборная посетителей Ж	3,23		
3052	ПУИ	5,31	В4	П1
3053	Кабинет врача- терапевта	18,08		
3054	Кабинет врача- терапевта	15,06		
3055	Кабинет врача- терапевта	15,34		
3056	Кабинет врача- терапевта	15,60		
3057	Кабинет врача- терапевта	15,88		
3058	Кабинет врача- терапевта	15,60		
3059	Кабинет врача- терапевта	15,88		
3060	Кабинет врача- терапевта	15,06		
3061	Кабинет врача- терапевта	15,34		
3062	Кабинет врача- терапевта	19,26		
3063	Комната персонала (заполнения документации)	36,23		
3064	Кабинет заведующего терапевтическим отделением №1	17,10		
3065	Комната старшей медсестры с местом для хранения медикаментов	15,86		
3066	Кабинет врача- терапевта	17,38		
3067	Кабинет врача- терапевта	15,17		
3068	Кабинет врача- терапевта	15,17		
3069	Кладовая расходных материалов	9,04	В4	П1Ба
3070	Кладовая расходных материалов	7,74	В4	П1Ба
3071	Комната персонала (заполнения документации)	36,53		
3072	Кабинет заведующего терапевтическим отделением №2	25,40		
3073	Комната старшей медсестры с местом для хранения медикаментов	18,62		
3074	Кабинет врача- терапевта	16,61		
3075	Кабинет врача- терапевта	16,08		
3076	Кабинет врача- терапевта	15,31		
3077	Лестничная клетка N5	37,81		
3078	Лестничная клетка N6	37,81		
3079	Коридор с местом для ожидания	152,63		
3080	Лифтовый холл, (зона безопасности МГН)	17,58		
3081	Коридор с местом для ожидания	176,40		
3082	ПУИ	4,76	В4	П1
3083	Универсальная кабина МГН	6,17		
3084	Уборная персонала	3,56		
3085	Кладовая расходных материалов	10,21	В3	П1Ба
3086	Кладовая грязного белья и мед.отходов	16,44	В3	П1Ба
3087	Комната сестры-хозяйки с местом для хранения чистого белья	14,78	В3	П1Ба
3088	Оддиагностская	29,71		
3089	Подготовительная персонала	6,58		
3090	Процедурная бронхоскопии	24,19		
3091	Шлюз	5,93		
3092	Моечная эндоскопов	25,33		
3093	Шлюз	5,20		
3094	Подготовительная персонала	6,86		
3095	Процедурная гастроскопии	17,57		
3096	Помещение для временного пребывания пациентов после процедуры на 2 кушетки	27,23		
3097	Универсальная кабина МГН посетителей	5,24		
3098	Подготовительная персонала	6,07		
3099	Шлюз	4,57		
3100	Процедурная колоноскопии	16,04		
3101	Моечная эндоскопов	14,44		
3102	Кроссовая	16,94	В3	П1Ба
3103	Электрощитовая	11,64	В3	П1Ба
3104	Уборная посетителей М	3,52		
3105	Уборная посетителей Ж	3,56		
3106	Универсальная кабина МГН	6,17		
3107	Кладовая расходных материалов	6,89	В4	П1Ба
3108	Кабинет врача- терапевта	15,94		
3109	Кабинет -невролога	15,09		
3110	Кабинет -невролога	15,70		
3111	Кабинет врача-психолога	15,76		
3112	Кабинет врача- психотерапевта	15,70		
3113	Кабинет врача- кардиолога	15,76		
3114	Кабинет врача- офтальмолога	15,70		
3115	Перевязочная офтальмологическая	15,76		
3116	Кабинет врача- офтальмолога	15,70		
3117	Кабинет врача- гастроэнтеролога	15,79		
3118	Кабинет врача- пульмонолога	18,25		
3119	Кабинет врача- терапта	15,20		
3120	Комната старшей медсестры с местом для хранения медикаментов	14,31		
3121	Кабинет заведующего отделением специализированного приема	16,01		
3122	Универсальная кабина МГН посетителей	5,71		
3123	Универсальная кабина МГН	6,07		
3124	Универсальная кабина МГН	6,17		
3125	Универсальная кабина МГН	6,32		
3126	Уборная посетителей М	3,18		
3127	Уборная персонала М	3,18		
3128	ПУИ	4,03	В4	П1
3129	Уборная персонала	2,65		
3130	Уборная персонала Ж	3,47		
3131	Уборная посетителей М	3,84		
3132	Материальная	13,67	В3	П1Ба
3133	Уборная персонала М	3,52		
3134	ПУИ	4,96	В4	П1
Общий итог		2870,69		

Таблица Лотосовой Сборник 1 Лист 2

Фаза	Потребитель	Марка кабеля/ш	Длина(м) кабеля	Коэффициент загрузки	Потребляемая мощность	Число
3	щитка Тип1каждого	АСБШ-1 3*4+1*6ВВГнг (ч+нг)	750 м	0,75	22 кВт	41
6	щитка Тип1каждого	ПвР 3Г70N1-22 ПВ-ПУх-ПУх-ХВПН нг)	9,00 м	0,75	9 кВт	1
10	щитка Тип1каждого	ПУх-ПУ22-(1)1-УХ) кВВГнг (ХВП)	2,00 м	0,75	22 кВт	241
7	щитка Тип1каждого	АСБ-ЗЛ- 3х6-2П-0х6х6-КВВГнг	34,00 м	0,75	22 кВт	24
8	щитка Тип1каждого	ПвР-П 22-(1)1-ПУх-ПУх-ПУх-ХВПН	2,00 м	0,75	22 кВт	31
9	щитка Тип1каждого	ПвР-П 22-(1)1-ПУх-ПУх-ПУх-ХВПН (ПУ)	2,00 м	0,75	22 кВт	49
5	щитка Тип1каждого	ЗРх-П-22-(1)1-ПУх-КВВГнг	34,00 м	0,75	22 кВт	1
0	щитка Тип1каждого	АПвЧ-ВК-(1)1-6Б-5Х0 КВВГнг (ХВП)	34,00 м	0,75	5,5 кВт	9
1	щитка Тип1каждого	ШВУЕ-П-22-2ВК-1х-Ф-КВВГнг	2,00 м	0,75	22 кВт	37
2	щитка Тип1каждого	ТуХЛ-(2)1-22 2Вк-ЗП- 4х2-4СУ-РВх-ПУ01-КВВГнг	2,00 м	0,75	22 кВт	33

							3ТС.ПЗ.ГЗ-Л-ЭМ
							Взрослая поликлиника на 700 посещений Для каждой части: 2. Новый Уренгой, В том числе затраты на проектно-изыскательские работы
Изм.	Кол.уч.	Лист	№ док.	Подпись	Дата		Система бесперебойного электроснабжения и силового оборудования
Разраб.		Ягнятб			13.03.23	Стадия	Лист / Листов
Проверил		Коробкина			13.03.23	Р	52
Н. контр.		Ярославцев			13.03.23	Расстановка источников питания. Планировка. Этаж 3. Экспликация.	
ГИП		Шальнов			13.03.23		ПРОЕКТНАЯ КОМПАНИЯ

Согласовано

Взам. инв. №

Подпись и дата

Инв. № подл.

Копировал:

Формат А4

Экспликация помещений четвертого этажа

Номер	Наименование	Площадь, м²	Кат. пом.	Пожароопасные зоны
4001	Лестничная клетка N1	37,81		
4002	Лестничная клетка N2	37,81		
4003	Коридор	86,60		
4004	Лифтовый холл. (зона безопасности МГН)	17,58		
4005	Раздевальная	17,09		
4006	С/у посетителей	3,14		
4007	Душевая	4,30		
4008	Зал ЛФК для занятий малых групп	54,09		
4009	Инвентарная	7,08	В3	П-IIа
4010	Раздевальная	14,71		
4011	Душевая	3,52		
4012	С/у посетителей	2,23		
4013	Зал реабилитационной механотерапии с местом для хранения инвентаря	64,90		
4014	Коридор с местом для ожидания	191,25		
4015	Универсальная кабина МГН	5,50		
4018	Кладовая расходных материалов	9,12	В4	П-IIа
4019	Кладовая чистого белья	6,90	В4	П-IIа
4020	Комната инструктора ЛФК	26,23		
4021	Уборная персонала	2,09		
4022	Душевая	2,15		
4023	Кабинет заведующего отделением	15,98		
4024	Комната старшей медсестры	9,74		
4025	Кабинет врача- психолога	13,73		
4026	Комната персонала	15,74		
4027	Электрощитовая	12,08	В3	П-IIа
4028	Кроссовая	14,89	В3	П-IIа
4029	Зал физиопроцедур	63,27		
4030	Помещение стерилизации наконечников	16,42		
4031	Кабинет массажа на 3 кушетки	31,67		
4032	Кабинет врача- рефлексотерапевта	15,36		
4033	Кабинет электролечения на 8 кушеток	49,40		
4034	Кабинет врача- физиотерапевта	15,58		
4035	Кабинет логопеда	15,36		
4036	Кабинет для занятий логопедических групп	16,15		
4037	Лестничная клетка N3	37,81		
4038	Лестничная клетка N4	37,81		
4039	Коридор с местом для ожидания	188,81	Избыточное помещение	
4040	Лифтовый холл. (зона безопасности МГН)	37,73		
4041	Уборная персонала Ж	6,75		
4042	Уборная персонала М	6,87		
4043	ПУИ	5,25	В4	П-I
4044	Медицинский архив	28,78	В3	П-IIа
4045	Шлюз	4,38		
4046	Комната для приготовления аллергенов	9,85		
4047	Кабинет врача- аллерголога-иммунолога	18,27		
4048	Смотровая	15,71		
4049	Кабинет врача- дермато- венеролога	15,44		
4050	Процедурная (в т.ч. забор крови)	30,66		
4051	Кабинет врача-дермато- венеролога	15,33		
4052	Манипуляционная (перевязка)	15,43		
4053	Кладовая расходных материалов	14,26	В3	П-IIа
4054	Материальная	207,33	В3	П-IIа
4055	Коридор	264,69		
4056	Кофе-поинт	41,59		
4057	ПУИ	2,67	В4	П-I
4058	Уборная персонала	4,10		
4059	Кабинет ИТ поддержки	18,91		
4060	Комната инженерно- технического персонала	16,38		
4061	Кабинет эндокринологов	15,15		
4062	Конференц-зал	178,16		
4064	Аппаратная	8,10	В3	П-IIа
4065	Аппаратная	13,73		
4066	Медицинский архив	36,95	В3	П-IIа
4067	Кабинет главной медсестры	23,40		
4068	Кабинет старшей сестры- хозяйки	15,83		
4069	Комната отдыха	16,53		
4070	Кабинет заведующего поликлиникой	30,36		
4071	Лестничная клетка N5	37,81		
4072	Лестничная клетка N6	37,81		
4073	Коридор с местом ожидания	154,88		
4074	Пост мед сестры	9,83		
4075	Лифтовый холл. (зона безопасности МГН)	17,58		
4076	Уборная персонала М	3,47		
4077	Универсальная кабина МГН	5,54		
4078	ПУИ	4,15	В4	П-I
4079	Санитарная комната	4,76		
4080	Помещение хранения переносной аппаратуры	5,79	В4	П-IIа
4081	Архив	16,44	В3	П-IIа
4082	Помещение приема пищи пациентов	14,03		
4083	Комната старшей медсестры	9,80		
4084	Ординаторская	15,13		
4085	Палата на 4 койки	27,72		
4086	Санузел	3,85		
4087	Палата на 4 койки	27,78		
4088	Санузел	3,78		
4089	Палата на 2 койки, в т.ч. МГН	24,34		
4090	Универсальная кабина МГН посетителей	6,00		
4091	Манипуляционная	25,85		
4092	Процедурный кабинет	18,27		
4093	Кабинет заведующего отделением	17,63		
4094	Коридор с местом для ожидания	107,15		
4095	Кроссовая	16,93	В3	П-IIа
4096	Электрощитовая	11,80	В3	П-IIа
4097	Уборная персонала Ж	3,45		
4098	Универсальная кабина МГН	5,52		
4099	ПУИ	4,12	В4	П-I
4100	Кабинет врача- кардиолога	15,23		
4101	Кабинет врача- ревматолога	15,76		
4102	Манипуляционная	32,13		
4103	Кабинет врача- гематолога	15,59		
4104	Кабинет врача- нефролога	15,76		
4105	Кабинет врача- эндокринолога	15,70		
4106	Кабинет врача- эндокринолога	15,76		
4107	Коридор с местом для ожидания	66,90		
4108	Кладовая расходных материалов	16,97	В3	П-IIа
4109	Процедурный кабинет	14,20		
4110	Кабинет врача-онколога	15,70		
4111	Перевязочная	15,67		
4112	Кабинет врача- онколога	15,70		
4113	Перевязочная	15,56		
4114	Кабинет врача- онколога	16,07		
4115	Кабинет врача- онколога	14,94		
4116	Кладовая	15,63	В3	П-IIа
4117	ПУИ	4,29	В4	П-I
4118	ПУИ	4,28	В4	П-I
4119	Универсальная кабина МГН	5,94		
4120	Коридор с местом для ожидания	37,64		
4121	Уборная персонала Ж	3,03		
4122	Уборная персонала М	3,00		
4123	Раздевалка МГН с душевой	11,84		
Общий итог		3153,41		

Экспликация оборудования Корпуса 1, Этаж 4

Номер	Производитель	Наименование	Потребляемая мощность	Коэффициент эксплуатации	Суммарная мощность	Число
0	Lighting Technologies	ACN 16 LED 840 T26 1500 4-8BXA CWM	5,00 Вт	0,75	5 Вт	20
5	Lighting Technologies	DPL 18 G13 LED 835 4-8BXA	9,00 Вт	0,75	9 Вт	48
9	Lighting Technologies	DWP 18 G13 LED 830 IP54 IK08 1200 CWM	12,00 Вт	0,75	9 Вт	48
3	Lighting Technologies	AC32434 2 18 W/ 4-8BXA 3x75 (4-wire)	27,00 Вт	0,75	27 Вт	41
6	Lighting Technologies	DWP 28 TPW LED 830 IP54 IP54 IK08 4-8	9,00 Вт	0,75	8 Вт	7
1	Lighting Technologies	LINEA 18 LED 1200 T8 1xW 4-8BXA	12,00 Вт	0,75	9 Вт	93
10	Lighting Technologies	DPL 18 G13 LED 835 4-8BXA CWM	12,00 Вт	0,75	9 Вт	202
3	Lighting Technologies	DWP 28 TPW LED 830 IP54 IP54 IK08 4-8	36,00 Вт	0,75	27 Вт	7
2	Lighting Technologies	AC 5 SR1 LINE LED 4500x60x60 4-8BXA	36,00 Вт	0,75	27 Вт	24
6	Lighting Technologies	DWP 18 G13 LED 830 IP54 IP54 IK08	12,00 Вт	0,75	9 Вт	3
13	Lighting Technologies	DWGS 7 LED P 7200 840 4-8	24,00 Вт	0,75	18 Вт	4
12	Lighting Technologies	DWGS 7 LED P 7000 840 4-8	72,00 Вт	0,75	54 Вт	1
18	Lighting Technologies	TLED 18 G13 LE 2700 IP65 IK08 PMMA-IP65 4-8BXA	27,00 Вт	0,75	21 Вт	16

							3П/ПЗ.ТХ-Т-ЭПР
Изм.	Кол.уч.	Лист	№ док.	Подпись	Дата	Вырезка из плана на 700 посадочных мест для каждого частка 2 - Новый Уренгой, в том числе затраты на проектно-изыскательские работы	
Разраб.		Ветчер			14.03.23	Система бесперебойного электроснабжения и силового оборудования	Стадия / Лист / Листов
Проверил		Коробкина			14.03.23		Р / 53
Н. контр.		Ярославцев			14.03.23	Распределение подвешенных проводов Этап 3, этапы 3Ч ПЗ	ПРОМСТРОЙ КОМПАНИЯ
ГИП		Шилкина			14.03.23		Копировал / Формат А4

Согласовано

Взам. инв. №

Подпись и дата

Инв. № подл.

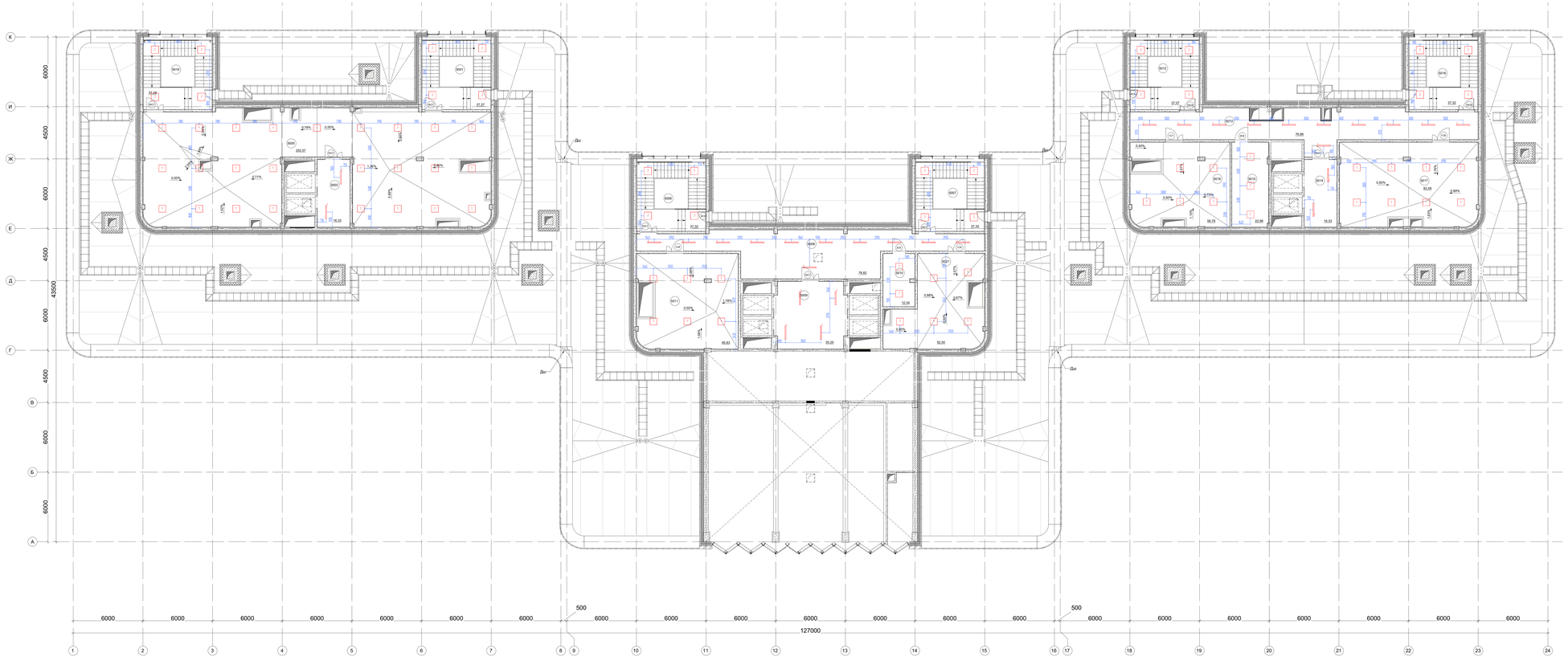

Экспликация помещений пятого этажа				
Номер	Наименование	Площадь, м²	Кат. пом.	Пожароопасные зоны
5001	Лестничная клетка N2	37,29		
5003	Лифтовый холл	16,33		
5005	Вентзамера	252,57	В3	
5006	Лестничная клетка N3	37,24		
5007	Лестничная клетка N4	37,24		
5008	Коридор	79,82		
5009	Лифтовый холл	35,25		
5010	Электрощитовая	12,34	В3	
5011	Вентзамера	65,83	В3	
5012	Лестничная клетка N5	36,99		
5013	Коридор	76,88		
5014	Лифтовый холл	16,33		
5015	Электрощитовая	22,99	В3	
5016	Вентзамеры	56,78	В3	
5017	Вентзамеры	83,59	В3	
5018	Лестничная клетка N6	37,24		
5019	Лестничная клетка N1	37,21		
5021	Вентзамера	52,50	В3	
Общий итог		993,40		

Экспликация осветительного оборудования (Страница 1, Лист 1)						
Индекс	Производитель	Наименование арматуры	Световой поток	Коэффициент использования	Потребляемая мощность	Число ламп
2	Lighting Technologies	ALS OPL UN LED 600x600 4000K	3600 lm	0.75	32 w	24
1	Lighting Technologies	DWP OPTIPAL LED 595 IP54/IP54 4000K IK07	3600 lm	0.75	32 w	54
1	Lighting Technologies	LINER R LED 1200 T4 W 4000K	3200 lm	0.75	32 w	30

						3ТС/ПЗ/ДЗ-А-ЭМ
						Второй пусковой комплекс на 700 посадочных мест. Для каждой части 2. Новый Уренгой. В том числе затраты на проектно-изыскательские работы
1	ЭМ	Кол.	15.11.22			
Изм.	Кол.уч.	Лист	№ док.	Подпись	Дата	
Разраб.		Ивчей			15.11.22	Система внутреннего электроснабжения и силового оборудования
Провер.		Коробкина			15.11.22	
Н. контр.		Прибор			15.11.22	Расстановка осветительных приборов. План кровли. М1:100
ГИП		Бакшей			15.11.22	

Стадия	Лист	Листов
Р	54	

ПРОЕКТНАЯ КОМПАНИЯ

Копировал:

Формат А4

Согласовано

Взам. инв. №

Подпись и дата

Инв. № подл.

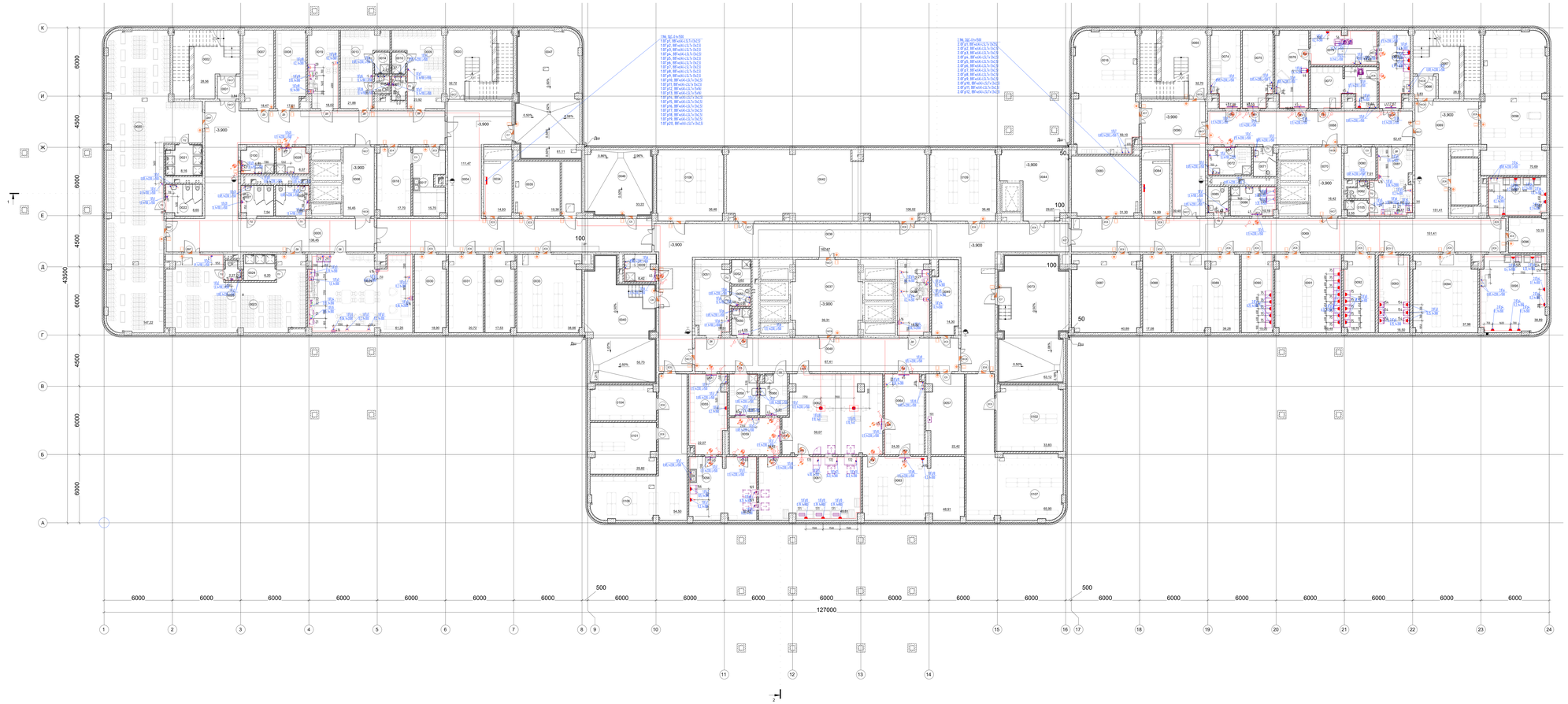

Экспликация помещений подвала

Номер	Имя	Площадь м²	Кат. пом.	Пожароопасные зоны
0001	Тамбур-шлюз	3,81		
0002	Технологическая лестница N9	28,34		
0003	Лестница из подвала N7	32,50		
0004	Коридор	111,47		
0005	Коридор	136,44		
0006	Лифтовый холл	16,45		
0007	Гардеробная уличной одежды медицинского персонала	18,35		
0008	Гардеробная уличной одежды технического персонала	17,58		
0009	Гардеробная технического персонала для домашней и рабочей одежды (Ж)	23,78		
0010	Душевая (Ж)	2,27		
0011	Уборная (Ж)	2,52		
0012	Уборная (М)	2,04		
0013	Гардеробная технического персонала для домашней и рабочей одежды (М)	21,81		
0014	Душевая (М)	2,33		
0016	Диспетчер	58,79	В3	Па|а
0017	Помещение приготовления дезрастворов	15,88	В3	П|г
0018	Кладовая дезсредств	15,88	В3	П|г
0019	Комната отдыха и приема пищи технического персонала	17,97		
0020	Гардеробная медицинского персонала для домашней и рабочей одежды (Ж)	146,58		
0021	Душевая (Ж)	8,16		
0022	Уборная (Ж)	8,63		
0023	Гардеробная медицинского персонала для домашней и рабочей одежды (М)	71,11		
0024	Душевая (М)	6,20		
0025	Уборная (М)	2,25		
0026	Уборная персонала М	7,67		
0027	Уборная персонала Ж	7,53		
0028	ГПУИ	6,56	В4	П|г
0029	Комната отдыха и приема пищи медицинского персонала	61,08		
0030	Кладовая запасных частей	18,84	В3	Па|а
0031	Кладовая запасных частей	20,68	В3	Па|а
0032	Кладовая оборудования	17,47	В3	Па|а
0033	Кладовая оборудования	38,56	В3	Па|а
0034	Электрощитовая	14,93	В3	Па|а
0035	Кроссовая	19,37	В3	Па|а
0036	Коридор	162,67		
0037	Лифтовый холл	39,31		
0039	ГПУИ	6,40	В4	П|г
0040	ЖКС	55,58	Д	
0042	ГРЩ	106,62	В3	Па|а
0044	Тамбур-шлюз	29,47	В3	Па|а
0046	Насосная	33,11	Д	
0047	ИТП	60,87	Д	
0048	Коридор ЦСО (непрходная зона)	67,41		
0049	Кладовая расходных материалов	14,30	В3	Па|а
0050	ГПУИ	4,05	В4	П|г
0051	Гардероб персонала ЦСО	19,47		
0052	Душевая	3,62		
0053	Уборная	3,01		
0054	Комната отдыха персонала ЦСО	18,29		
0055	Помещение приема нестерильных материалов	22,02	В3	Па|а
0056	Помещение приема и мойки инструментов	32,29	В3	П|г
0057	Помещение водоподготовки	22,36	Д	Па|а
0058	ГПУИ	9,15	В4	П|г
0059	Санитарный шлюз	14,42		
0060	ГПУИ	8,51	В4	П|г
0061	Чистая зона стерилизационной	49,47	В3	Па|а
0062	Стерильная зона стерилизационной	58,99	В3	Па|а
0063	Склад стерильных материалов	48,73	В3	Па|а
0064	Экспедиция	24,35		
0065	Лестница из подвала N8	32,47		
0066	Тамбур-шлюз	3,80		
0067	Технологическая лестница N10	28,31		
0068	Коридор	52,47		
0069	Коридор	151,40		
0070	Лифтовый холл	16,42		
0071	Уборная персонала	4,68		
0072	ГПУИ	9,12	В3	П|г
0073	ЖКС	62,99	Д	П|г
0074	Помещение временного хранения грязного белья	16,99	В3	Па|а
0075	Помещение временного хранения отходов класса Г	17,50	В3	Па|а
0076	Помещение временного хранения обеззараженных отходов	19,53	В3	Па|а
0077	Помещение для обработки и хранения тележек	19,44	Д	Па|а
0078	Помещение приема и временного хранения необеззараженных отходов	17,56	В3	Па|а
0079	Помещение установки по обеззараживанию отходов	17,36	В3	Па|а
0080	Кладовая расходных материалов блока УО	7,50	В4	Па|а
0081	Комната персонала блока отходов	20,15		
0082	СУ	2,12		
0083	Кроссовая	31,30	В3	Па|а
0084	Электрощитовая	14,99	В3	Па|а
0085	Уборная персонала	4,42		
0086	ГПУИ	10,17	В3	П|г
0087	Компрессорная сжатых газов	40,76	В3	Па|а
0088	Кладовая предметов медицинского назначения	17,05		
0089	Кладовая предметов медицинского назначения	39,16	В3	Па|а
0090	Кладовая медицинских иммунологических препаратов	18,97	В3	Па|а
0091	Кладовая лекарственных веществ	39,38	В3	П|г
0092	Кладовая готовых лекарственных препаратов	18,64	В3	Па|а
0093	Кладовая сильнодействующих и наркотических препаратов	18,46	В3	Па|а
0094	Инвентарная мастерских	37,87	В3	Па|а
0095	Мастерская универсальная	38,71	В3	Па|а
0096	Инвентарная технических служб	10,11	В3	Па|а
0097	Мастерская электротехнической	17,26	В3	Па|а
0098	Кладовая хозяйственного инвентаря	70,32	В3	Па|а
0099	Коридор	39,48		
0100	ГПУИ	6,70	В4	П|г
0101	Кладовая инвентаря	25,73	В3	Па|а
0102	Кладовая инвентаря	33,73	В3	Па|а
0104	Материальная	17,68	В3	Па|а
0105	Душевая	2,55		
0106	Кладовая моечного оборудования	54,33	В3	Па|а
0107	Кладовая оборудования	65,87	В3	Па|а
0108	Материальная	36,15		
0109	Материальная	36,15		
0110	Кладовая хозяйственного инвентаря	9,64		
0111	Помещение для прокладки инженерных сетей	8,05	Д	П|г
Общая итог		3102,77		

Условные обозначения

Обозначение	Расшифровка обозначения
	проходка на кабельных линиях
	проходка в коробах
	проходка проходит с более высокой отметки;
	проходка проходит с более низкой отметки;
	проходка уходит на более высокую отметку;
	щит слаботочных распределительный;
	розетка компьютерной сети 220В для внутренней установки;
	розетка телефонной сети 220В для внутренней установки выход кабеля

						212/18/23-Л-ЭОС
1	Зам	18.АО			16.12.23	Взрослая поликлиника на 750 посещений для южного района г. Новый Уренгой, в том числе здорово на проектно-изыскательские работы
Изм.	Кол.уч.	Лист	N док.	Подпись	Дата	
Разраб.		Ивачев			16.12.23	Система внутреннего электроснабжения и силового оборудования
Проверил		Акуратовский			16.12.23	
Н. контр.		Орлова			16.12.23	Электроснабжение Этап выдачи ИОС ПОС
ГИП		Большой			16.12.23	

Стадия: Р
Лист: 11
Листов:

Копировал: Фирсова А.А.

Формат: А4

ПРОЕКТНАЯ КОМПАНИЯ ВПК

Согласовано

Взамен инв. №

Подп. и дата

Инв. № подл.

Экспликация помещений первого этажа				
Номер	Наименование	Площадь, м²	Кат. пом.	Пожароопасные зоны
1001	Технологическая лестница N1	12.12		
1002	Лестничная клетка N1	24.86		
1003	Тамбур (инфекционное отделение)	14.55		
1004	Вестибюль ожидальная	148.95		
1005	Регистратура	9.52		
1006	Гардероб посетителей	5.71		
1007	Картохранилище	7.69	В3	П-IIа
1008	Тамбур	2.97		
1009	Помещение забора бак. материалов	11.85		
1010	Помещение забора крови	19.12		
1011	Помещение хранения ванн	9.98		
1012	Процедурный кабинет (прививочный)	17.42		
1013	Шлюз	8.94		
1014	Помещение дезинфекции медотходов	6.01		
1015	ПУИ	5.37	В4	П-I
1017	Уборная персонала	4.09		
1018	Шлюз	8.38		
1019	Смотровая	15.34		
1020	Кабинет врача-инфекциониста (в т.ч. по работе с ВИЧ)	15.78		
1021	Кабинет врача-инфекциониста (в т.ч. по работе с ВИЧ)	15.35		
1022	Смотровая	16.59		
1023	Кабинет психолога	18.25		
1024	Кабинет врача- эпидемиолога/ фтизиатра	15.25		
1025	Лестница из подвала N1	14.67		
1026	Лестничная клетка N2	22.75		
1027	Тамбур (отделение профилактических осмотров)	14.55		
1028	Вестибюль ожидальная	85.86		
1029	Лифтовый холл	17.27		
1030	Гардероб посетителей	21.04		
1031	Пост охраны	5.07		
1032	Уборная персонала	3.36		
1033	Универсальная кабина МГН	3.36		
1034	ПУИ	3.09	В4	П-I
1035	Регистратура	9.39		
1036	Картохранилище	30.55	В3	П-IIа
1037	Тамбур (отделение неотложной помощи)	14.55		
1038	Тамбур (отделение неотложной помощи)	14.55		
1039	Вестибюль ожидальная	73.77		
1040	Гардероб верхней одежды посетителей (вешалка)	2.53		
1041	Уборная персонала	3.21		
1042	Универсальная кабина МГН	6.54		
1043	ПУИ	4.19	В4	П-I
1044	Регистратура	13.62		
1045	Помещение неотложной помощи	18.44		
1046	Манипуляционная	31.68		
1047	Коридор для обеспечения возможности сообщения/разделения блока по эпидемиологической ситуации	30.55		
1048	Кабинет дежурного фельдшера	15.56		
1049	Смотровая	16.43		
1050	Электрощитовая	11.69	В3	П-IIа
1051	Кроссовая	15.66	В3	П-IIа
1052	Лестничная клетка N3	38.95		
1053	Лестничная клетка N4	39.15		
1054	Тамбур (центральный вход)	21.10		
1055	Вестибюль	386.29		
1056	Коридор	237.08		
1057	Регистратура с открытой картотекой	86.06		
1058	Картохранилище	15.92	В3	П-IIа
1059	Картохранилище	18.69	В3	П-IIа
1060	Аптечный киоск (зона аренды)	29.64		
1061	Зона комфортного ожидания	45.61		
1062	Универсальная кабина МГН	5.91		
1063	Гардероб посетителей	32.38		
1064	ПУИ	7.54	В4	П-I
1065	Санузел персонала М	3.73		
1066	Санузел персонала Ж	3.68		
1068	ПУИ	5.05	В4	П-I
1070	Уборная посетителей М	15.51		
1071	Уборная посетителей Ж	15.61		
1072	Кабинет доврачебной помощи	24.83		
1073	Помещение для оформления справок (старшая медсестра)	18.02		
1074	Процедурный кабинет (внутримышечные инъекции)	16.95		
1075	Кабинет иммунопрофилактики	15.94		
1076	Процедурная	14.80		
1077	Помещение охраны центральная диспетчерская/ пожарный пост	33.97		
1078	Ожидальная	22.78		
1079	Помещение для забора проб крови	32.16		
1080	Помещение приема, регистрации, сортировки проб на анализы	15.33		
1081	Помещение для забора специальных проб	14.65		
1083	Помещение для приема биоматериалов на анализы	10.15		
1084	Слив	2.18		
1085	Загрузочная	26.50	В3	П-IIа
1086	Тамбур (гравитуит)	14.55		
1087	Вестибюль ожидальная	123.53		
1088	Лифтовый холл	17.27		
1090	ПУИ	4.79	В4	П-I
1091	Универсальная кабина МГН	6.25		
1092	Регистратура	8.40		
1093	Гардероб посетителей (зона с вешалками)	8.73		
1094	Кладовая гипса	5.85	В4	П-IIа
1095	Перевязочная гипсовая	18.38		
1096	Кабинет врача травматолога/ ортопеда	15.63		
1097	Кабинет врача травматолога/ ортопеда	15.17		
1098	Перевязочная	16.49		
1099	Кабинет врача травматолога/ ортопеда	15.19		
1100	Перевязочная	15.94		
1101	Процедурная	16.43		
1102	Кабинет заведующего отделением	16.15		
1103	Коридор	43.35		
1104	Помещение хранения изделий медицинского назначения и иммобилизационных средств	15.68	В3	П-IIа
1105	Комната старшей медсестры	14.67		
1106	Комната персонала	15.23		
1107	Реанимационный узел	17.27		
1108	Кроссовая	17.45	В3	П-IIа
1109	Электрощитовая	11.69	В3	П-IIа
1110	Лестница из подвала N2	14.76		
1111	Лестничная клетка N5	22.54		
1112	Лестничная клетка N6	24.60		
1113	Технологическая лестница N2	14.00		
1114	Коридор с местом для ожидания	140.52		
1115	ПУИ	4.86	В4	П-I
1116	Уборная посетителей М	3.63		
1117	Универсальная кабина МГН	6.25		
1118	Комната хранения контрастных средств	4.71	В4	П-I
1119	Помещение хранения переносной аппаратуры	10.81	В4	П-IIа
1120	Коридор	3.67		
1121	Универсальная кабина МГН посетителей	5.68		
1122	Комната управления	14.03		
1123	Процедурная рентгенодиагностическая для общих исследований	42.01		
1124	Комната отдыха персонала	15.09		
1125	Ожидальная с местом для раздевания	9.00		
1126	Помещение подготовки пациента	15.42		
1127	Комната управления	11.24		
1128	Процедурная МРТ	31.65		
1129	Техническое помещение МРТ	11.74	В3	П-IIа
1130	Зона ожидания с местом для переодевания	20.95		
1131	Помещение подготовки пациента	6.18		
1132	Техническое помещение КТ	6.18	В4	П-IIа
1133	Комната управления	11.79		
1134	Процедурная КТ	27.20		
1135	Универсальная кабина МГН	5.91		
1136	Уборная посетителей Ж	3.63		
1137	Уборная персонала	3.57		
1138	Уборная персонала	3.57		
Общий итог		3126.47		

Условные обозначения	Расшифровка обозначения
	проходка на кабельных лотках
	проходка в подвале
	проходка проходная с более высокой отметкой;
	проходка проходная с более низкой отметкой;
	проходка угловая на более высокую отметку;
	щит силовой распределительный;
	розетка компьютерная типа 2308 для внутренней установки
	розетка телефонная типа 2308 для внутренней установки
	бабий кабель

						2П/ПВ/23-Л-305
1	Зм	15.N.N			N.N.23	Взрослая поликлиника на 750 посещений для южной части д. Новый Уренгой, в том числе здравпункт на производственнымсмельевые работы
Изм.	Кол.	Лист	N док.	Подпись	Дата	
Разраб.		Ивачев			N.N.23	Система бесперебойного электроснабжения и молниезащиты оборудования
Проверил		Кадубовский			N.N.23	
Н. контр.		Орлова			N.N.23	Электроснабжение Этап I Блок-С 11/150
ГИП		Большой			N.N.23	

Стадия: Р | Лист: 56 | Листов:

ПРОМЫШЛЕННАЯ КОМПАНИЯ

Формат А4

Копировал:

Формат А1

Согласовано

Взамен инв. №

Подп. и дата

Инв. № подл.

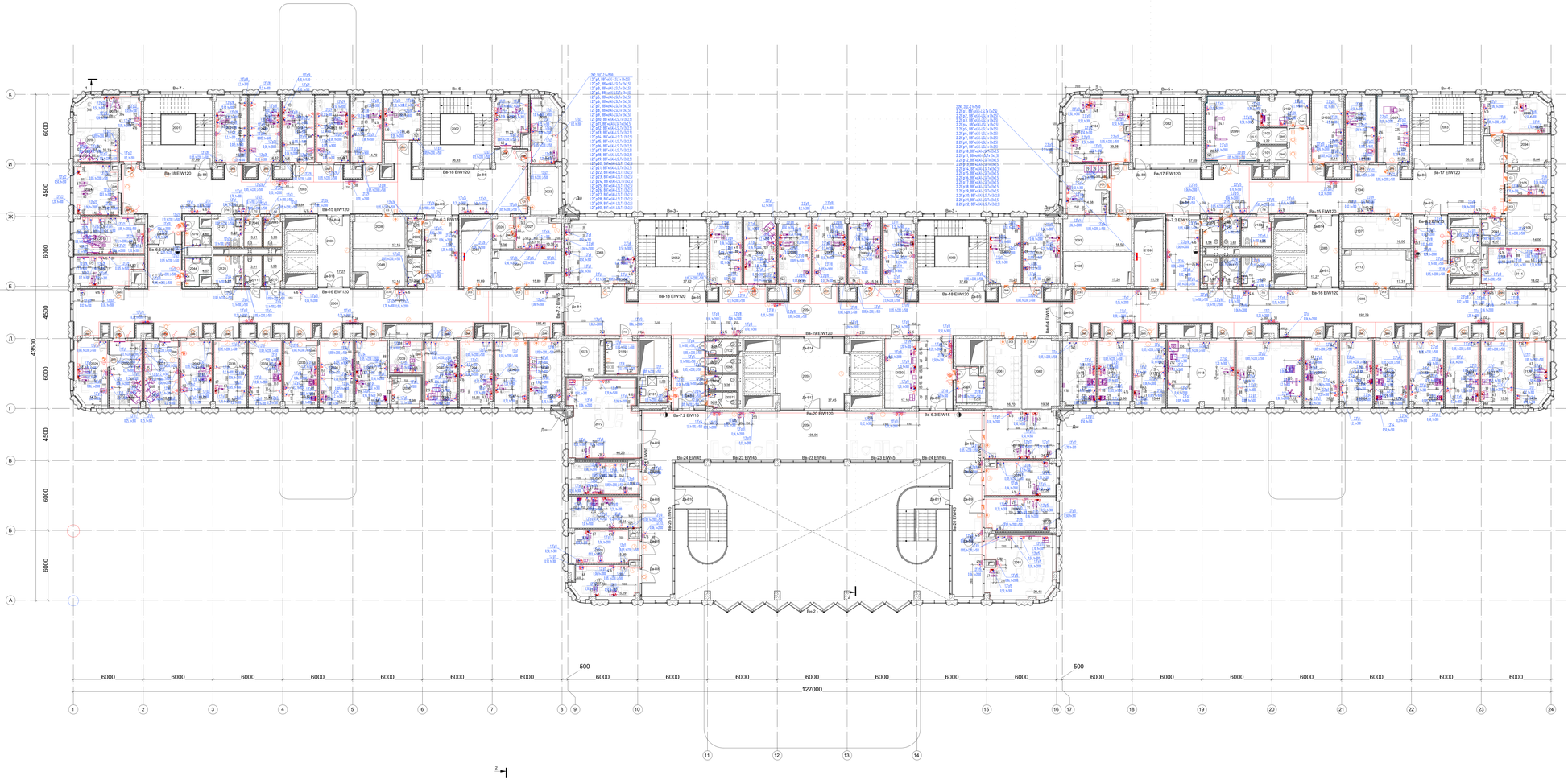

Условные обозначения	Расшифровка обозначения
	прокладка на кабельных лотках
	прокладка в коробах
	прокладка проводов с более высокой огнестойкостью;
	прокладка проводов с более низкой огнестойкостью;
	прокладка шнуров на более высокую огнестойкость;
	щит силовой распределительный;
	розетка компьютерной сети 220В для бесперебойного оборудования
	розетка бытовой сети 220В для бесперебойного оборудования бытовой нагрузки

Экспликация помещений второго этажа

Номер	Имя	Площадь, м²	Кат. пом.	Пожароопасные зоны
2001	Лестничная клетка N1	37,69		
2002	Лестничная клетка N2	36,93		
2003	Коридор с местом для ожидания	149,27		
2005	Коридор с местом для ожидания	186,39		
2006	Лифтовый холл, (окна безопасности МГН)	17,27		
2008	Кладовая	12,03	В3	П-IIа
2009	Уборная персонала М	2,92		
2010	Уборная посетителей Ж	3,98		
2011	Уборная посетителей М	3,88		
2012	ПУИ	4,53	В4	П-I
2013	Кабинет врача- стоматолога	17,83		
2014	Кабинет врача- терапевта	15,17		
2015	Кабинет дерматовенеролога	19,24		
2016	Смотровая	10,15		
2017	Кабинет врача психиатра- нарколога	14,78		
2018	Кабинет врача психиатра- нарколога	11,41		
2019	Кабинет врача- невролога	15,36		
2020	Кабинет врача- терапевта	15,48		
2021	Кабинет врача- терапевта	15,31		
2022	Кабинет врача- терапевта	14,82		
2023	Кладовая расходных материалов	10,38		
2024	Помещение для забора слюны на онтробиоз	10,94		
2025	Кабинет для забора кровь	13,65		
2026	Шлюз	5,61		
2027	Помещение для приема биоматериалов на анализы	10,26		
2028	Кабинет врача- акушера	13,51		
2029	Кабинет врача- гинеколога	14,22		
2030	Смотровая	15,30		
2031	Смотровая	16,19		
2032	Кабинет врача- гинеколога	15,01		
2033	Кабинет врача- психотерапевта	15,56		
2034	Кабинет ЭЗВ	15,84		
2035	Кабинет ЭКГ	16,11		
2036	Кабинет исследования функции внешнего дыхания	16,04		
2037	Кабинет врача- оториноларинголога	15,19		
2038	Помещение аудиометрии	5,90		
2039	Темная комната	7,77		
2040	Кабинет офтальмолога	15,55		
2041	Кабинет УЗИ	15,90		
2042	Комната старшей медсестры	15,51		
2043	Кабинет заведующего отделением	15,47		
2044	ПУИ	4,51	В4	П-I
2045	Уборная персонала М	3,98		
2046	Уборная персонала Ж	2,92		
2048	Кладовая	12,03	В3	П-IIа
2049	Уборная персонала Ж	3,88		
2050	Электрощитовая	11,69	В3	П-IIа
2051	Кухонная	15,88	В3	П-IIа
2052	Лестничная клетка N3	37,92		
2053	Лестничная клетка N4	37,69		
2054	Коридор с местом для ожидания	203,18		
2055	Лифтовый холл, (окна безопасности МГН)	37,45		
2056	Коридор- ожидальня	195,94		
2057	Уборная персонала Ж	3,21		
2058	Уборная посетителей М	3,28		
2059	ПУИ	7,62	В4	П-I
2060	Регистратура	17,08		
2061	Картохранилище	16,66	В3	П-IIа
2062	Кладовая расходных материалов	19,35	В3	П-IIа
2063	Кабинет компьютерного тестирования	33,56		
2064	Кабинет доврачебного приема	15,31		
2065	Смотровая	15,36		
2066	Кабинет врача- терапевта	15,71		
2067	Кабинет врача- терапевта	15,71		
2068	Процедурный кабинет	15,24		
2069	Кабинет врача- терапевта	15,44		
2070	Ординаторская	15,18		
2071	Кабинет специалиста отделения паллиативной помощи	15,59		
2072	Школа диабета	40,14		
2073	Кабинет приема назначения	8,66	В3	П-IIа
2074	Кабинет приема врача медико-санитарной помощи	16,04		
2075	Кабинет обучения выполнения функций внешнего дыхания	16,50		
2076	Кабинет отказа от курения	15,99		
2077	Кабинет компьютерного тестирования	15,27		
2078	Кабинет организации и контроля за диспансеризацией и ведения централизованной картотеки	24,76		
2079	Кабинет заведующего отделением профилактики	17,38		
2080	Комната старшей медсестры с местом для хранения медикаментов	17,11		
2081	Кабинет формирования здорового образа жизни	29,48		
2082	Лестничная клетка N5	37,69		
2083	Лестничная клетка N6	36,92		
2085	Коридор с зоной ожидания	192,28		
2086	Лифтовый холл, (окна безопасности МГН)	17,27		
2087	Уборная персонала М	3,54		
2088	Универсальная кабина МГН	6,25		
2089	Уборная персонала	3,61		
2091	ПУИ	4,90	В4	П-I
2092	ПУИ	5,59	В4	П-I
2093	Помещение хранения переносной аппаратуры	16,77		
2094	Кладовая расходных материалов	8,47	В4	П-IIа
2095	Комната старшей медицинской сестры с местом для хранения медикаментов	14,48		
2096	Кабинет заведующего отделением	16,01		
2097	Процедурная маммографии	15,01		
2098	Кабинет врача маммолога	14,10		
2099	Рентген- флюорографический кабинет	22,53		
2100	Кабина для переодевания	3,28		
2101	Кабина для переодевания	3,34		
2102	Комната управления	10,22		
2103	Комната инженерно- технического персонала	15,13		
2104	Кабинет врачей рентгенологов	29,57		
2105	Помещение временного хранения рентгенопленки и печати	7,87		
2106	Помещение хранения запасных частей	13,82	В3	П-IIа
2107	Кладовая расходных материалов	15,98	В3	П-IIа
2108	Кладовая	17,25	В3	П-IIа
2109	Электрощитовая	11,75	В3	П-IIа
2110	Уборная персонала Ж	3,99		
2111	Уборная посетителей М	3,54		
2112	Уборная посетителей Ж	3,61		
2113	Кладовая расходных материалов	17,30	В3	П-IIа
2114	Кабинет допплерографии	17,92		
2115	Кабинет электрокардиографии	15,87		
2116	Кабинет электрокардиографии	15,85		
2117	Кабинет исследования функции внешнего дыхания	15,44		
2118	Кабинет исследования функции внешнего дыхания/ Бодиплетизмограф	31,80		
2119	Кабинет велоэргометрии	31,11		
2120	Кабинет электроэнцефалографии	16,17		
2121	Кабинет электромиографии	15,63		
2122	Кабинет эхокардиографии	15,76		
2123	Кабинет эхокардиографии	16,04		
2124	Кабинет УЗИ	15,98		
2125	Кабинет УЗИ	15,58		
2126	Ординаторская	14,92		
2127	Универсальная кабина МГН	6,24		
2128	Универсальная кабина МГН	6,24		
2129	Универсальная кабина МГН	6,23		
2130	Уборная персонала М	3,26		
2131	ПУИ	5,16	В4	П-I
2132	Уборная посетителей Ж	3,21		
2133	Универсальная кабина МГН	6,25		
2134	Коридор с зоной ожидания	140,83		
Общий итог		2869,21		

						210/18/23-Л-ЭОС	
1	Зам	15.10.23			16.10.23	Взрослая поликлиника на 750 посещений в смену часть 2. Новый Уренгой, в том числе здравпункт на проектно-изыскательские работы	
1	Зам	15.10.23			16.10.23		
Изм.	Кол.уч.	Лист	№ док.	Подпись	Дата		
Разраб.		Ивочкб			16.10.23	Система внутреннего электроосвещения и силового оборудования	Стадия: Р; Лист: 57; Листов:
Проверил		Коробейников			16.10.23		
Н. контр.		Орлова			16.10.23	Электроснабжение Лист 2 этаж 11700	ПРОЕКТНАЯ КОМПАНИЯ
ГИП		Большой			16.10.23		

Копировал: Фёдорова

Формат А4

Согласовано

Взамен инв. №

Подп. и дата

Инв. № подл.

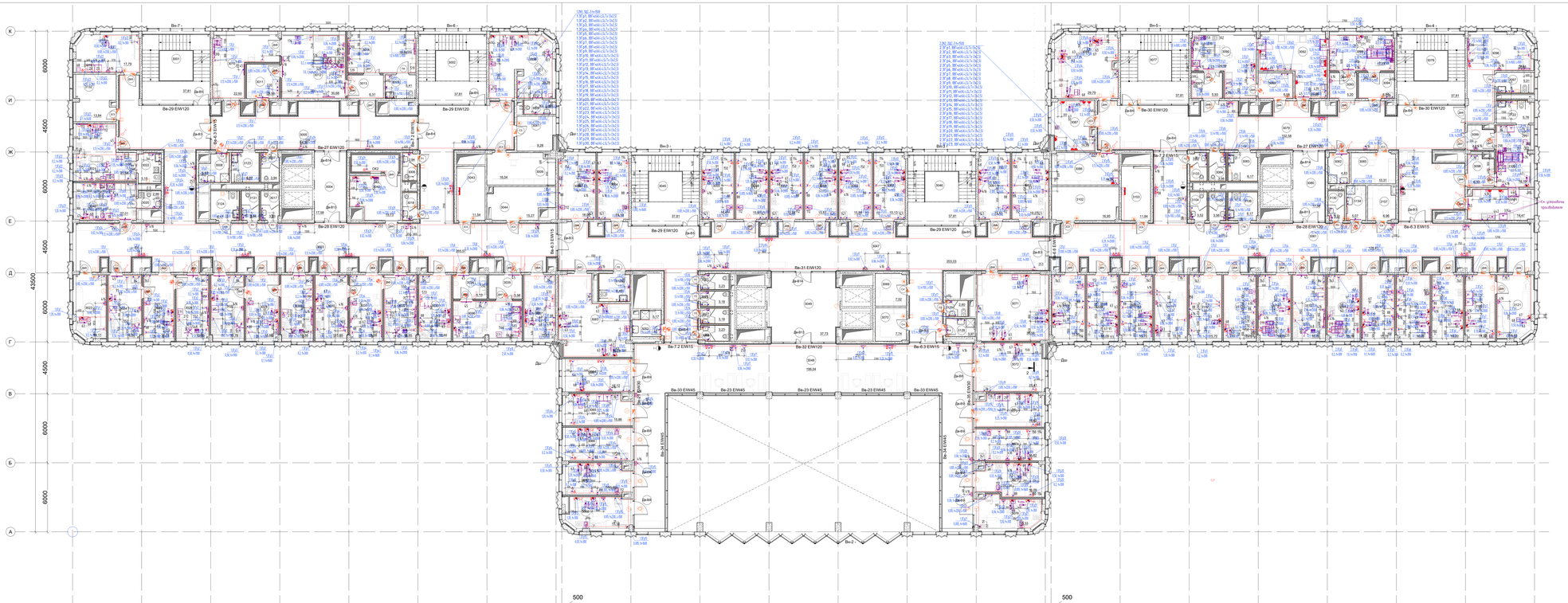

Обозначение	Расшифровка обозначения
	проходка на кабельных лотках
	проходка в коробах
	проходка горизонтальная с более высокой отметкой;
	проходка горизонтальная с более низкой отметкой;
	проходка дренажная на более высокую отметку;
	проходка дренажная на более высокую отметку;
	щит слаботочных распределительных;
	розетка компьютерной сети 220В для внутренней установки
	розетка бытовой сети 220В для внутренней установки
	выход кабеля

Экспликация помещений третьего этажа

Номер	Наименование	Площадь, м²	Кат. пом.	Примечание
3001	Лестничная клетка N1	37,81		
3002	Лестничная клетка N2	37,81		
3003	Коридор с местом для ожидания	265,51		
3004	Лифтовый холл. (зона безопасности МГН)	17,58		
3005	Коридор с местом для ожидания (блок операционной)	64,28		
3006	Уборная персонала М	2,94		
3007	Уборная персонала	3,94		
3008	ПУИ	5,81	В4	П1
3009	Материальная	16,04	В3	П4а
3010	Нарсная (шлюз)	22,50		
3011	Подготовительная персонала	8,56		
3012	Манипуляционная	30,68		
3013	Шлюз	6,26		
3014	Помещение временного пребывания пациента после процедуры на 2 кушетки	19,66		
3015	Универсальная кабина МГН посетителей	5,32		
3017	Уборная посетителей Ж	3,93		
3018	Уборная персонала Ж	2,93		
3019	Кабинет старшей сестры- хозяйки с местом хранения медикаментов	17,70		
3020	С/у посетителей	2,50		
3021	Кабинет врача- уролога	21,99		
3022	Универсальная кабина МГН посетителей	5,09		
3023	Кабинет заведующего хирургическим отделением	14,09		
3024	Кабинет врача- хирурга	14,00		
3025	Кабинет врача- хирурга	14,71		
3026	Перевязочная гнойная	15,60		
3027	Смотровая	15,76		
3028	Кабинет врача- хирурга	15,85		
3029	Перевязочная чистая	15,38		
3030	Смотровая	15,65		
3031	Кабинет врача- хирурга	15,58		
3032	Перевязочная чистая	15,65		
3033	Кабинет врача- оториноларинголога	15,44		
3034	Подготовительная персонала	6,13		
3035	Шлюз	5,98		
3036	Манипуляционная	19,37		
3037	Кабинет врача- оториноларинголога	15,10		
3038	Кабинет врача- проктолога	29,19		
3039	С/у посетителей	2,91		
3040	Кабинет врача- уролога	16,99		
3041	Кладовая расходных материалов	9,25	В4	П4а
3042	Помещение аудиометрии	15,73		
3043	Электрощитовая	11,54	В3	П4а
3044	Кроссовая	15,25	В3	П4а
3045	Лестничная клетка N3	37,81		
3046	Лестничная клетка N4	37,81		
3047	Коридор	202,68		
3048	Коридор	198,98		
3049	Лифтовый холл. (зона безопасности МГН)	37,73		
3050	Уборная персонала Ж	3,23		
3051	Уборная посетителей Ж	3,23		
3052	ПУИ	5,31	В4	П1
3053	Кабинет врача- терапевта	18,06		
3054	Кабинет врача- терапевта	15,08		
3055	Кабинет врача- терапевта	15,34		
3056	Кабинет врача- терапевта	15,60		
3057	Кабинет врача- терапевта	15,88		
3058	Кабинет врача- терапевта	15,60		
3059	Кабинет врача- терапевта	15,88		
3060	Кабинет врача- терапевта	15,08		
3061	Кабинет врача- терапевта	15,34		
3062	Кабинет врача- терапевта	19,26		
3063	Комната персонала (заполнения документации)	36,23		
3064	Кабинет заведующего терапевтическим отделением №1	17,10		
3065	Комната старшей медсестры с местом для хранения медикаментов	15,86		
3066	Кабинет врача- терапевта	17,38		
3067	Кабинет врача- терапевта	15,67		
3068	Кабинет врача- терапевта	15,17		
3069	Кладовая расходных материалов	7,52	В4	П4а
3070	Кладовая расходных материалов	7,74	В4	П4а
3071	Комната персонала (заполнения документации)	36,53		
3072	Кабинет заведующего терапевтическим отделением №2	25,40		
3073	Комната старшей медсестры с местом для хранения медикаментов	16,62		
3074	Кабинет врача- терапевта	16,61		
3075	Кабинет врача- терапевта	16,58		
3076	Кабинет врача- терапевта	15,31		
3077	Лестничная клетка N5	37,81		
3078	Лестничная клетка N6	37,81		
3079	Коридор с местом для ожидания	152,63		
3080	Лифтовый холл. (зона безопасности МГН)	17,58		
3081	Коридор с местом для ожидания	176,40		
3082	ПУИ	5,81	В4	П1
3083	Универсальная кабина МГН	6,17		
3084	Уборная М	3,56		
3085	Кладовая расходных материалов	10,21	В3	П4а
3086	Кладовая грязного белья и мед.отходов	16,44	В3	П4а
3087	Комната сестры-хозяйки с местом для хранения чистого белья	14,78	В3	П4а
3088	Эндоскопская	29,71		
3089	Подготовительная персонала	6,56		
3090	Процедурная бронхоскопии	24,19		
3091	Шлюз	5,93		
3092	Моечная эндоскопов	25,33		
3093	Шлюз	5,20		
3094	Подготовительная персонала	6,86		
3095	Процедурная гастроскопии	17,57		
3096	Помещение для временного пребывания пациентов после процедуры на 2 кушетки	27,23		
3097	Универсальная кабина МГН посетителей	5,24		
3098	Подготовительная персонала	6,07		
3099	Шлюз	4,57		
3100	Процедурная колоноскопии	16,04		
3101	Моечная эндоскопов	14,44		
3102	Кроссовая	16,94	В3	П4а
3103	Электрощитовая	11,64	В3	П4а
3104	Уборная посетителей М	3,52		
3105	Уборная посетителей Ж	3,56		
3106	Универсальная кабина МГН	6,17		
3107	Кладовая расходных материалов	6,89	В4	П4а
3108	Кабинет врача- терапевта	15,94		
3109	Кабинет невролога	15,09		
3110	Кабинет невролога	15,70		
3111	Кабинет врача-психолога	15,76		
3112	Кабинет врача- психотерапевта	15,70		
3113	Кабинет врача- кардиолога	15,76		
3114	Кабинет врача- офтальмолога	15,70		
3115	Перевязочная офтальмологическая	15,76		
3116	Кабинет врача- офтальмолога	15,70		
3117	Кабинет врача- гастроэнтеролога	15,76		
3118	Кабинет врача- пульмонолога	16,25		
3119	Кабинет врача- терапевта	15,20		
3120	Комната старшей медсестры с местом для хранения медикаментов	14,31		
3121	Кабинет заведующего отделением специализированного лечения	16,01		
3122	Универсальная кабина МГН посетителей	5,71		
3123	Универсальная кабина МГН	6,07		
3124	Универсальная кабина МГН	6,17		
3125	Универсальная кабина МГН	6,32		
3126	Уборная посетителей М	3,18		
3127	Уборная персонала М	3,18		
3128	ПУИ	4,03	В4	П1
3129	Уборная персонала	2,65		
3130	Уборная персонала Ж	3,47		
3131	Уборная посетителей М	3,84		
3132	Материальная	13,67	В3	П4а
3133	Уборная персонала М	3,52		
3134	ПУИ	4,96	В4	П1
Общий итог		2870,69		

						21/10/23-Л-ЭЛ
2	Зам	15.АО			16.XII	Взрослая поликлиника на 750 посещений для южной части д. Новый Уренгой, в том числе здравпункт на проектно-изыскательские работы
1	Зам	15.АО			16.XII	
Изм.	Кол.уч.	Лист	N док.	Подпись	Дата	
Разраб.		Ивичев			16.XII	Система внутреннего электроснабжения и слаботочное оборудование
Проверил		Коробейников			16.XII	
Н. контр.		Орлова			16.XII	Электроснабжение Поэтап 3 этапа(с. N1 N2)
ГИП		Большой			16.XII	

Стадия: Р | Лист: 58 | Листов:

ПРОЕКТНАЯ КОМПАНИЯ ВПК

Копировал: Фирсов А.А.

Согласовано

Взамен инв. №

Подп. и дата

Инв. № подл.

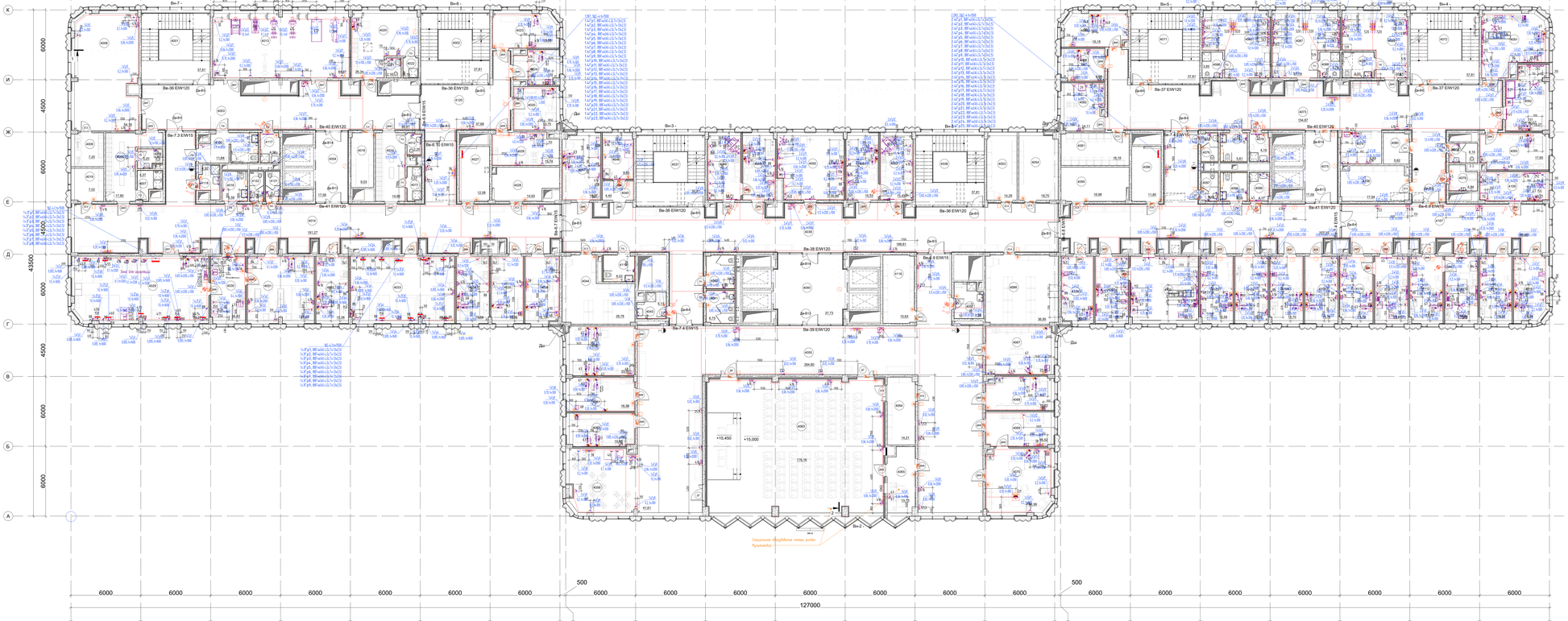

Экспликация помещений четвертого этажа

Номер	Наименование	Площадь, м²	Кат. пом.	Пожароопасные зоны
4001	Лестничная клетка N1	37,81		
4002	Лестничная клетка N2	37,81		
4003	Коридор	86,60		
4004	Лифтовый холл, (зона безопасности МГН)	17,58		
4005	Раздевальная	17,59		
4006	Сту посетителей	3,14		
4007	Душевая	4,30		
4008	Зал ЛФК для занятий малых групп	54,09		
4009	Инвентарная	7,06	В3	П-IIа
4010	Раздевальная	14,71		
4011	Душевая	3,52		
4012	Сту посетителей	2,23		
4013	Зал реабилитационной механотерапии с местом для хранения инвентаря	64,90		
4014	Коридор с местом для ожидания	191,25		
4016	Универсальная кабина МГН	5,50		
4018	Кладовая расходных материалов	9,12	В4	П-IIа
4019	Кладовая чистого белья	6,90	В4	П-IIа
4020	Комната инструктора ЛФК	26,23		
4021	Уборная персонала	2,09		
4022	Душевая	2,15		
4023	Кабинет заведующего отделением	15,98		
4024	Комната старшей медсестры	9,74		
4025	Кабинет врача- психолога	13,73		
4026	Комната персонала	15,74		
4027	Электрощитовая	12,08	В3	П-IIа
4028	Кроссовая	14,89	В3	П-IIа
4029	Зал физиопроцедур	63,27		
4030	Помещение стерилизации наконечников	16,42		
4031	Кабинет массажа на 3 кушетки	31,67		
4032	Кабинет врача- рефлексотерапевта	15,36		
4033	Кабинет электросна на 8 кушеток	49,40		
4034	Кабинет врача- физиотерапевта	15,58		
4035	Кабинет логопеда	15,36		
4036	Кабинет для занятия логопедических групп	16,15		
4037	Лестничная клетка N3	37,81		
4038	Лестничная клетка N4	37,81		
4039	Коридор с местом для ожидания	Избыточное помещение		
4040	Лифтовый холл, (зона безопасности МГН)	37,73		
4041	Уборная персонала Ж	6,73		
4042	Уборная персонала М	6,73		
4043	ПУИ	5,25	В4	ПнI
4044	Медицинский архив	14,38	В3	П-IIа
4045	Шлюз	4,38		
4046	Комната для приготовления аллергенов	9,95		
4047	Кабинет врача- аллерголога- иммунолога	16,27		
4048	Электрощитовая	15,44		
4049	Кабинет врача- дермато- венеролога	15,44		
4050	Процедурная (в т.ч. забор крови)	30,66		
4051	Кабинет врача дермато- венеролога	15,33		
4052	Манипуляционная (гнойно)	15,43		
4053	Кладовая расходных материалов	14,26	В3	П-IIа
4054	Материальная	207,33	В3	П-IIа
4055	Коридор	294,69		
4056	Кофе-пойнт	41,59		
4057	ПУИ	7,57	В4	ПнI
4058	Уборная персонала	4,10		
4060	Кабинет ИТ поддержки	23,91		
4061	Комната инженерно- технического персонала	16,38		
4062	Кабинет эндокринологов	15,95		
4063	Конференц-зал	176,16		
4064	Инвентарная	14,21	В3	П-IIа
4065	Аптарагная	13,73		
4066	Медицинский архив	36,95	В3	П-IIа
4067	Кабинет главной медсестры	23,40		
4068	Кабинет старшей сестры- кошёки	15,83		
4069	Комната отдыха	16,52		
4070	Кабинет заведующего поликлиникой	30,36		
4071	Лестничная клетка N5	37,81		
4072	Лестничная клетка N6	37,81		
4073	Коридор с местом ожидания	154,88		
4074	Пост мед.сестры	9,63		
4075	Лифтовый холл, (зона безопасности МГН)	17,58		
4076	Уборная персонала М	3,47		
4077	Универсальная кабина МГН	5,54		
4078	ПУИ	4,15	В4	ПнI
4079	Санитарная комната	4,76		
4080	Помещение хранения переносной аппаратуры	5,79	В4	П-IIа
4081	Архив	16,44	В3	П-IIа
4082	Помещение приема пищи пациентов	14,03		
4083	Комната старшей медсестры	9,80		
4084	Ординаторская	15,13		
4085	Палата на 4 койки	27,72		
4086	Санузел	3,85		
4087	Палата на 4 койки	27,78		
4088	Санузел	3,78		
4089	Палата на 2 койки, в т.ч. МГН	24,34		
4090	Универсальная кабина МГН посетителей	6,00		
4091	Манипуляционная	25,85		
4092	Процедурный кабинет	18,27		
4093	Кабинет заведующего отделением	17,63		
4094	Коридор с местом для ожидания	107,15		
4095	Кроссовая	16,93	В3	П-IIа
4096	Электрощитовая	11,80	В3	П-IIа
4097	Уборная персонала Ж	3,45		
4098	Универсальная кабина МГН	5,52		
4099	ПУИ	4,12	В4	ПнI
4100	Кабинет врача- кардиолога	15,23		
4101	Кабинет врача- ревматолога	15,76		
4102	Манипуляционная	32,13		
4103	Кабинет врача- гематолога	15,59		
4104	Кабинет врача- нефролога	15,76		
4105	Кабинет врача- эндокринолога	15,70		
4106	Кабинет врача- эндокринолога	15,76		
4107	Коридор с местом для ожидания	66,90		
4108	Кладовая расходных материалов	16,97	В3	П-IIа
4109	Процедурный кабинет	14,20		
4110	Кабинет врача- онколога	15,70		
4111	Перевязочная	15,67		
4112	Кабинет врача- онколога	15,70		
4113	Перевязочная	15,56		
4114	Кабинет врача- онколога	16,07		
4115	Кабинет врача- онколога	14,94		
4116	Кладовая	15,63	В3	П-IIа
4117	ПУИ	4,29	В4	ПнI
4118	ПУИ	4,28	В4	ПнI
4119	Универсальная кабина МГН	5,94		
4120	Коридор с местом для ожидания	37,64		
4121	Уборная персонала Ж	3,03		
4122	Уборная персонала М	3,00		
4123	Раздевалка МГН с душевой	11,84		
Общая итог		3153,41		

Обозначение	Расшифровка обозначения
	пробивка на кабельных лотках
	пробивка в ванне
	пробивка проходит с более высокой отметки;
	пробивка проходит с более низкой отметки;
	пробивка уходит на более высокую отметку;
	щит силовой распределительный;
	розетка компьютерной сети 220В для внутренней установки
	розетка бытовой сети 220В для внутренней установки выбой кабеля

						2112/22-23-Л-ЭОС	
1	Зам	15.АО			16.12.23	Взрослая поликлиника на 750 посещений для южной части г. Новый Уренгой,	
2	Зам	15.АО			16.12.23	в том числе здравпункт на производственнолабораторных работы	
Изм.	Кол.уч.	Лист	N док.	Подпись	Дата		
Разраб.		Ивачев			16.12.23	Система внутреннего электроосвещения и силового оборудования	Стадия: Р; Лист: 59; Листов:
Проверил		Коробейников			16.12.23		
Н. контр.		Орлова			16.12.23	Электроснабжение Этап 4 шкаф 4 ЭО.ТХ	ПРОИТЕК ПРОЕКТНАЯ КОМПАНИЯ
ГИП		Большой			16.12.23		

Копировал: Фёдоров А.А.

Формат А4.

Экспликация помещений подвала

Номер	Имя	Площадь м²	Кат. пом.	Пожароопасные зоны
0001	Тамбур-шлюз	3,81		
0002	Технологическая лестница N9	28,34		
0003	Лестница из подвала N7	32,50		
0004	Коридор	111,47		
0005	Коридор	136,44		
0006	Лифтовый холл	16,45		
0007	Гардеробная уличной одежды медицинского персонала	18,35		
0008	Гардеробная уличной одежды технического персонала	17,58		
0009	Гардеробная технического персонала для домашней и рабочей одежды (Ж)	23,78		
0010	Душевая (Ж)	2,27		
0011	Уборная (Ж)	2,52		
0012	Уборная (М)	2,04		
0013	Гардеробная технического персонала для домашней и рабочей одежды (М)	21,81		
0014	Душевая (М)	2,51		
0016	Дворницкая	58,79	В3	П1а
0017	Помещение приготовления дезрастворов	17,68	В3	П1
0018	Кладовая дезсредств	17,68	В3	П1
0019	Комната отдыха и приема пищи технического персонала	17,68		
0020	Гардеробная медицинского персонала для домашней и рабочей одежды (Ж)	146,58		
0021	Душевая (Ж)	8,16		
0022	Уборная (Ж)	8,63		
0023	Гардеробная медицинского персонала для домашней и рабочей одежды (М)	71,11		
0024	Душевая (М)	6,20		
0025	Уборная (М)	2,25		
0026	Уборная персонала М	7,67		
0027	Уборная персонала Ж	7,53		
0028	ПУИ	6,56	В4	П1
0029	Комната отдыха и приема пищи медицинского персонала	61,08		
0030	Кладовая запасных частей	18,84	В3	П1а
0031	Кладовая запасных частей	20,68	В3	П1а
0032	Кладовая оборудования	17,47	В3	П1а
0033	Кладовая оборудования	38,56	В3	П1а
0034	Электрощитовая	14,93	В3	П1а
0035	Кроссовая	19,37	В3	П1а
0036	Коридор	182,67		
0037	Лифтовый холл	39,31		
0039	ПУИ	6,40	В4	П1
0040	ЖНС	55,58	Д	
0042	ГРЩ	105,62	В3	П1а
0044	Тамбур-шлюз	29,47	В3	П1а
0046	Насосная	33,11	Д	
0047	ИТП	60,87	Д	
0048	Коридор ЦСО (непроходная зона)	67,41		
0049	Кладовая расходных материалов	14,30	В3	П1а
0050	ПУИ	4,05	В4	П1
0051	Гардероб персонала ЦСО	19,47		
0052	Душевая	3,62		
0053	Уборная	3,01		
0054	Комната отдыха персонала ЦСО	18,29		
0055	Помещение приема нестерильных материалов	22,02	В3	П1а
0056	Помещение приема и мойки инструментов	32,29	В3	П1
0057	Помещение водоподготовки	22,36	Д	П1а
0058	ПУИ	9,15	В4	П1
0059	Санитарный шлюз	14,42		
0060	ПУИ	8,51	В4	П1
0061	Чистая зона стерилизационной	49,47	В3	П1а
0062	Стерильная зона стерилизационной	56,99	В3	П1а
0063	Склад стерильных материалов	48,73	В3	П1а
0064	Экспедиция	24,35		
0065	Лестница из подвала N8	32,47		
0066	Тамбур-шлюз	3,80		
0067	Технологическая лестница N10	28,31		
0068	Коридор	52,47		
0069	Коридор	151,40		
0070	Лифтовый холл	16,42		
0071	Уборная персонала	4,98		
0072	ПУИ	9,12	В3	П1
0073	ЖНС	62,99	Д	П1
0074	Помещение временного хранения грязного белья	16,99	В3	П1а
0075	Помещение временного хранения отходов класса Г	17,50	В3	П1а
0076	Помещение временного хранения обезвреженных отходов	19,53	В3	П1а
0077	Помещение для обработки и хранения тележек	19,44	Д	П1а
0078	Помещение приема и временного хранения необезвреженных отходов	17,56	В3	П1а
0079	Помещение установки по обеззараживанию отходов	17,36	В3	П1а
0080	Кладовая расходных материалов блока УО	7,50	В4	П1а
0081	Комната персонала блока отходов	20,15		
0082	С/у	2,12		
0083	Кроссовая	31,30	В3	П1а
0084	Электрощитовая	14,99	В3	П1а
0085	Уборная персонала	4,42		
0086	ПУИ	10,17	В3	П1
0087	Компрессорная сжатых газов	40,76	В3	П1а
0088	Кладовая предметов медицинского назначения	17,05		
0089	Кладовая предметов медицинского назначения	39,16	В3	П1а
0090	Кладовая медицинских иммунологических препаратов	18,97	В3	П1а
0091	Кладовая лекарственных веществ	39,38	В3	П1
0092	Кладовая готовых лекарственных препаратов	18,64	В3	П1а
0093	Кладовая сильнодействующих и наркотических препаратов	18,46	В3	П1а
0094	Инвентарная мастерских	37,87	В3	П1а
0095	Мастерская универсальная	38,71	В3	П1а
0096	Инвентарная технических служб	10,11	В3	П1а
0097	Мастерская электротехнической	17,26	В3	П1а
0098	Кладовая хозяйственного инвентаря	70,32	В3	П1а
0099	Коридор	39,48		
0100	ПУИ	6,70	В4	П1
0101	Кладовая инвентаря	25,73	В3	П1а
0102	Кладовая инвентаря	33,73	В3	П1а
0104	Материальная	17,68	В3	П1а
0105	Душевая	2,55		
0106	Кладовая списанного оборудования	54,33	В3	П1а
0107	Кладовая оборудования	65,67	В3	П1а
0108	Материальная	36,15		
0109	Материальная	36,15		
0110	Кладовая хозяйственного инвентаря	9,84		
0111	Помещение для прокладки инженерных сетей	8,05	Д	П1
Общий итог		3162,77		

Условные обозначения:

- Выход электрических кабелей, открытый (небронированный) 1000 мм, если на расстоянии менее 1,5 ребрения ЭОМ
- розетка штепсельная однофазная компьютерная тройная (розетка 3 ребрения ЭОМ) монтаж розетки на отм. +0,300 от U/C, если на расстоянии менее
- розетка штепсельная однофазная (розетка 3 ребрения ЭОМ)
- розетка штепсельная однофазная (тройная (розетка 3 ребрения ЭОМ)
- розетка штепсельная однофазная тройная (розетка 3 ребрения ЭОМ)
- розетка штепсельная однофазная с заземлением (розетка 3 ребрения ЭОМ)
- розетка типа RJ-45 (с расстоянием количество розеток (розетка 3 ребрения СС)
- розетка для ТВ антенны (розетка 3 ребрения СС)
- Штепсельная розетка "ЧЕ ВЛАГЕ" (серия 2208, пластмасса на белом 4 Вт) Принадлежность с выключателем для обслуживания (розетка 3 ребрения ЭОМ)
- Соединение нулевой защитной (розетка 3 ребрения СС) Предусмотреть выполнение на рабочем месте бирок
- Выход установки на крыше частного дома
- Отрезок кабеля
- электрическая розетка электрическая
- рабочая розетка
- часы настенные стеклянные (розетка 3 ребрения СС)
- часы настенные цифровые, стеклянные (розетка 3 ребрения СС)
- система контроля доступа (розетка 3 ребрения СС)
- контроль открытости дверей, оборудованной системой контроля доступа (розетка 3 ребрения СС)
- магнитный считыватель для двери, оборудованной системой контроля доступа (розетка 3 ребрения СС)
- кнопка выхода персонала (розетка 3 ребрения СС)
- Блок розеток для компьютера, принтера и разработки на 7 рабочих мест розетка штепсельная однофазная, 2208, 2208 - 3 шт. на отм. +0,300 от U/C, (розетка 3 ребрения ЭОМ) розетка штепсельная однофазная, 1000в, 2208 - 2 шт. на отм. +0,300 от U/C, (розетка 3 ребрения ЭОМ) розетка типа RJ-45 (сигнальная компьютерная) сеть (Ethernet) - 4 шт. на отм. +0,300 от U/C, (розетка 3 ребрения СС)
- Блок розеток для компьютера на 3 рабочих мест розетка штепсельная однофазная, 2208, 2208 - 3 шт. на отм. +0,300 от U/C, (розетка 3 ребрения ЭОМ) розетка типа RJ-45 (сигнальная компьютерная) сеть (Ethernet) - 2 шт. на отм. +0,300 от U/C, (розетка 3 ребрения СС)
- Блок розеток для принтера розетка штепсельная однофазная, 2208, 2208 - 3 шт. на отм. +2,000 от U/C, (розетка 3 ребрения ЭОМ) розетка типа RJ-45 (сигнальная компьютерная) сеть (Ethernet) - 2 шт. на отм. +2,000 от U/C, (розетка 3 ребрения СС) розетка типа ТВ-антенна - 1 шт. на отм. +2,000 от U/C, (розетка 3 ребрения СС)
- Блок розеток для оборудования розетка штепсельная однофазная, 1000в, 2208 - 3 шт. на отм. +0,100 от U/C, (розетка 3 ребрения ЭОМ) розетка типа RJ-45 (сигнальная компьютерная) сеть (Ethernet) - 1 шт. на отм. +0,100 от U/C, (розетка 3 ребрения СС)
- Блок розеток для автоматизации многофункциональное устройство (МФУ или принтер) розетка штепсельная однофазная, 1000в, 2208 - 2 шт. на отм. +0,300 от U/C, (розетка 3 ребрения ЭОМ) розетка типа RJ-45 (сигнальная компьютерная) сеть (Ethernet) - 2 шт. на отм. +0,300 от U/C, (розетка 3 ребрения СС)
- Блок розеток розетка розетка штепсельная однофазная, 1000в, 2208 - 1 шт. на отм. +0,300 от U/C, (розетка 3 ребрения ЭОМ)
- розетка розетка, штепсельная однофазная, 1000в, 2208 - 1 шт. на отм. +0,300 от U/C, (розетка 3 ребрения СС)
- розетка розетка, штепсельная однофазная, 1000в, 2208 - 1 шт. на отм. +0,300 от U/C, (розетка 3 ребрения ЭОМ)
- розетка для обслуживания рекуператора вентиляции пола, штепсельная однофазная, 1000в, 2208 - 1 шт. на отм. +0,300 от U/C, (розетка 3 ребрения ЭОМ)
- розетка для кондиционера, штепсельная однофазная, 1000в, 2208 - 1 шт. на отм. +0,300 от U/C, (розетка 3 ребрения ЭОМ)
- розетка для вентиляции, штепсельная однофазная, 2208, 2208 - 1 шт. на отм. +0,300 от U/C, (розетка 3 ребрения ЭОМ)
- розетка для бытовой кондиционера, штепсельная однофазная, 1000в, 2208 - 1 шт. на отм. +0,300 от U/C, (розетка 3 ребрения ЭОМ)
- выходы электрических кабелей для обслуживания открытых полов, 1000в, 2208 - 1 шт. на отм. +0,200 от U/C, открытый, свободный конец, 1000 мм (розетка 3 ребрения ЭОМ)
- выходы электрических кабелей для обслуживания мой кладовой, 2208 - 1 шт. на отм. +0,100 от U/C, открытый, свободный конец, 1000 мм (розетка 3 ребрения ЭОМ)
- выходы электрических кабелей, для сушилки рук, 1000в, 2208 - 1 шт. на отм. +0,100 от U/C, открытый, свободный конец, 1000 мм (розетка 3 ребрения ЭОМ)

Схема установки и подключения бактерицидного облучателя.

Вид снаружи помещения М 1:50

- облучатель ОБН (поз. 45)
- облучатель рециркулятор (поз. 45Б)
- Блок на 1ГК
- розетка, 2шт, 1000в
- Блок на 1ГК+розетка
- Бокс подшивки
- потребители (поз. 72)
- подводка (поз. 73)
- сушилка для рук (поз. 5)
- Блок Для ТВ (поз. 38)
- штепсельная розетка (поз. 88)
- Блок на индивидуальная многофункциональное устройство или принтер (поз. 68)
- розетка, 1шт, 1000в
- розетка, 1шт, 1000в

Схема установки и подключения бактерицидного облучателя.

Вид снаружи помещения М150

							372/18/ДЗ-Л-ЭОМ
							Взрослая поликлиника на 750 посещений
							Для нужд части 1 Новый Уренгой
Изм.	Кол.уч.	Лист	№ док.	Подпись	Дата		В том числе проектно-изыскательские работы
Разраб.		Лечай			24.03.22		Система бесперебойного электроснабжения и силового оборудования
Проверил		Коробкина			24.03.22		
Н. контр.		Дроздов			24.03.22		Распределительное электрооборудование Этап разработки РП 1000
ГИП		Шальнов			24.03.22		

Стадия	Лист	Листов
Р	60	

Организация: ПРОЕКТНАЯ КОМПАНИЯ ВПК.

Согласовано

Взам. инв. №

Подпись и дата

Инв. № подл.

Экспликация помещений первого этажа

Номер	Наименование	Площадь, м²	Кат. пом.	Пожароопасные зоны
1001	Технологическая лестница N1	12.12		
1002	Лестничная клетка N1	24.86		
1003	Тамбур (инфекционное отделение)	14.55		
1004	Вестибюль ожидальная	149.95		
1005	Регистратура	9.52		
1006	Гардероб посетителей	5.71		
1007	Картохранилище	7.69	В3	П1а
1008	Тамбур	2.97		
1009	Помещение забора бак. материалов	11.85		
1010	Помещение забора крови	19.12		
1011	Помещение хранения ванн	9.98		
1012	Процедурный кабинет (травматический)	17.42		
1013	Шлюз	8.94		
1014	Помещение дезинфекции медотходов	6.01		
1015	ПУИ	5.37	В4	П1
1017	Уборная персонала	4.09		
1018	Шлюз	8.38		
1019	Смотровая	14.34		
1020	Кабинет врача-инфекциониста (в т.ч. по работе с ВИЧ)	15.78		
1021	Кабинет врача-инфекциониста (в т.ч. по работе с ВИЧ)	15.35		
1022	Смотровая	16.59		
1023	Кабинет психолога	12.25		
1024	Кабинет врача- эпидемиолога/ дезинфектора	15.25		
1025	Лестница из подвала N1	14.67		
1026	Лестничная клетка N2	22.75		
1027	Тамбур (отделение профилактических осмотров)	14.56		
1028	Вестибюль ожидальная	85.89		
1029	Лифтовый холл	17.24		
1030	Гардероб посетителей	21.04		
1031	Уборная мужчины	3.36		
1032	Уборная персонала	3.36		
1033	Универсальная кабина МГН	6.24		
1034	ПУИ	3.99	В4	П1
1035	Регистратура	16.92		
1036	Картохранилище	30.05	В3	П1а
1037	Центральная серверная	15.80		
1038	Тамбур (отделение неотложной помощи)	14.55		
1039	Вестибюль ожидальная	73.77		
1040	Гардероб верхней одежды посетителей (вешалка)	2.33		
1041	Уборная персонала	3.21		
1042	Универсальная кабина МГН	6.54		
1043	ПУИ	4.19	В4	П1
1044	Регистратура	13.62		
1045	Помещение неотложной помощи	18.44		
1046	Манипуляционная	31.68		
1047	Коридор для обеспечения возможности совмещения/разделения блока по эндемиологической ситуации	30.55		
1048	Кабинет дежурного фельдшера	15.56		
1049	Смотровая	16.43		
1050	Электрощитовая	11.69	В3	П1а
1051	Кроссовая	15.66	В3	П1а
1052	Лестничная клетка N3	38.95		
1053	Лестничная клетка N4	39.15		
1054	Тамбур (центральный вход)	21.10		
1055	Вестибюль	386.29		
1056	Коридор	237.08		
1057	Регистратура с открытой картотекой	86.06		
1058	Картохранилище	15.92	В3	П1а
1059	Картохранилище	18.69	В3	П1а
1060	Активный мясо (зона аренды)	29.64		
1061	Зона комфортного ожидания	45.61		
1062	Универсальная кабина МГН	5.91		
1063	Гардероб посетителей	32.38		
1064	ПУИ	7.54	В4	П1
1065	Санузел персонала М	3.73		
1066	Санузел персонала Ж	3.68		
1068	ПУИ	5.05	В4	П1
1070	Уборная посетителей М	15.51		
1071	Уборная посетителей Ж	15.61		
1072	Кабинет доврачебной помощи	24.83		
1073	Помещение для оформления справок (старшая медсестра)	18.02		
1074	Процедурный кабинет (внутримышечные инъекции)	16.95		
1075	Кабинет иммунопрофилактики	15.94		
1076	Процедурная	14.80		
1077	Помещение охраны/ центральная диспетчерская/ пожарный пост	33.97		
1078	Ожидальная	22.78		
1079	Помещение для забора проб крови	15.16		
1080	Помещение приема, регистрации, сортировки проб на анализы	15.33		
1081	Помещение для забора специальных проб	14.65		
1083	Помещение для приема биоматериалов на анализы	10.15		
1084	Слив	2.18		
1085	Загрузочная	26.50	В3	П1а
1086	Тамбур (травмпункт)	14.55		
1087	Вестибюль ожидальная	123.53		
1088	Лифтовый холл	17.27		
1090	ПУИ	4.79	В4	П1
1091	Универсальная кабина МГН	6.25		
1092	Регистратура	8.40		
1093	Гардероб посетителей (зона с вешалками)	8.73		
1094	Кладовая типа	5.85	В4	П1а
1095	Перевязочная гнойная	15.38		
1096	Кабинет врача-травматолога/ ортопеда	15.63		
1097	Кабинет врача-травматолога/ ортопеда	15.17		
1098	Перевязочная	16.49		
1099	Кабинет врача-травматолога/ ортопеда	15.19		
1100	Перевязочная	15.94		
1101	Процедурная	16.43		
1102	Кабинет заведующего отделением	16.15		
1103	Коридор	43.35		
1104	Помещение хранения изделий медицинского назначения и иммобилизационных средств	15.68	В3	П1а
1105	Комната старшей медсестры	14.67		
1106	Комната персонала	15.23		
1107	Редукционный узел	17.27		
1108	Кроссовая	17.46	В3	П1а
1109	Электрощитовая	11.69	В3	П1а
1110	Лестница из подвала N2	14.76		
1111	Лестничная клетка N5	22.54		
1112	Лестничная клетка N6	24.60		
1113	Технологическая лестница N2	14.00		
1114	Коридор с местом для ожидания	140.52		
1115	ПУИ	4.86	В4	П1
1116	Уборная посетителей М	3.63		
1117	Универсальная кабина МГН	6.25		
1118	Комната хранения контрастных средств	4.71	В4	П1
1119	Помещение хранения переносной аппаратуры	10.81	В4	П1а
1120	Коридор	3.67		
1121	Универсальная кабина МГН посетителей	5.66		
1122	Комната управления	14.03		
1123	Процедурная рентгенодиагностическая для общих исследований	42.01		
1124	Комната отдыха персонала	15.09		
1125	Помещение с местом для раздевания	9.00		
1126	Помещение подготовки пациента	15.42		
1127	Комната управления	11.54		
1128	Процедурная МРТ	31.65		
1129	Техническое помещение МРТ	11.74	В3	П1а
1130	Зона ожидания с местом для переодевания	20.95		
1131	Помещение подготовки пациента	11.61		
1132	Техническое помещение КТ	6.16	В4	П1а
1133	Комната управления	10.79		
1134	Процедурная КТ	27.20		
1135	Универсальная кабина МГН	5.91		
1136	Уборная посетителей Ж	3.63		
1137	Уборная персонала	3.67		
1138	Уборная персонала	3.57		
Общий итог		3126.47		

Условные обозначения:

- Выход электрических кабелей, оснащать глубокой коробкой, 500 мм, исп. на уровне пола (дальнейшее в разделе ЭОМ)
- розетка штепсельная общедомовой компьютерной сети (дальнейшее в разделе ЭОМ) монтаж розетки на отм. +0.900 от У/Ч, исп. на уровне пола
- розетка штепсельная общедомовая (дальнейшее в разделе ЭОМ)
- розетка штепсельная общедомовая IP66(дальнейшее в разделе ЭОМ)
- розетка штепсельная общедомовая скрытая (дальнейшее в разделе ЭОМ)
- розетка штепсельная приходная с заземлением (дальнейшее в разделе ЭОМ)
- розетка типа RJ-45 с розеткой количества розеток (дальнейшее в разделе (ТС))
- розетка для ТВ антенны (дальнейшее в разделе (ТС))
- светильник сигнальный "НЕ ВЫХОДИТЬ" (номер: 228), нерассчитан на более 45 бел. Электропитание с бесперебойным блок-обеспечением (дальнейшее в разделе ЭОМ)
- сигнальная лампа высоты подвеса (дальнейшее в разделе (С))
Предусмотреть выключатель на рабочем месте врача
- выключатель дистанционного управления светильниками
- блок кабелей
- автоматика розетки электрической
- рабочие расстояния
- часы настенные стеклянные (дальнейшее в разделе (С))
- часы настенные цифровые, спортивные (дальнейшее в разделе (С))
- системы контроля доступа (дальнейшее в разделе (С))
- кнопка тревожная для (Вирс, общедомовой системы контроля доступа (дальнейшее в разделе (С))
- магнитный считыватель для (Вирс, общедомовой системы контроля доступа (дальнейшее в разделе (С))
- кнопка высоты подвеса (дальнейшее в разделе (С))
- Блок розетки для компьютера, принтера и разрабки на 1 рабочее место
розетка штепсельная общедомовая, 500Вт, 220В - 1 шт. на отм. +0.300 от У/Ч. (дальнейшее в разделе ЭОМ)
розетка штепсельная общедомовая, 500Вт, 220В - 2 шт. на отм. +0.300 от У/Ч. (дальнейшее в разделе ЭОМ)
розетка типа RJ-45 локальной компьютерной сети Ethernet - 1 шт. на отм. +0.300 от У/Ч. (дальнейшее в разделе (С))
- Блок розетки для телефона
розетка штепсельная общедомовая, 200Вт, 220В - 2 шт. на отм. +1.200 от У/Ч. (дальнейшее в разделе ЭОМ)
розетка типа RJ-45 локальной компьютерной сети Ethernet - 2 шт. на отм. +1.200 от У/Ч. (дальнейшее в разделе (С))
розетка типа ТВ антенны - 1 шт. на отм. +1.200 от У/Ч. (дальнейшее в разделе (С))
- Блок розетки розетки для оборудования
розетка штепсельная общедомовая, 500Вт, 220В - 1 шт. на отм. +1.100 от У/Ч. (дальнейшее в разделе ЭОМ)
розетка типа RJ-45 локальной компьютерной сети Ethernet - 1 шт. на отм. +1.100 от У/Ч. (дальнейшее в разделе (С))
- Блок розетки для автоматизированного многофункционального устройства РМФУ или принтера
розетка штепсельная общедомовая, 500Вт, 220В - 2 шт. на отм. +0.300 от У/Ч. (дальнейшее в разделе ЭОМ)
розетка типа RJ-45 локальной компьютерной сети Ethernet - 2 шт. на отм. +0.300 от У/Ч. (дальнейшее в разделе (С))
- Блок розетки для сканера
розетка штепсельная общедомовая, 500Вт, 220В - 1 шт. на отм. +0.300 от У/Ч. (дальнейшее в разделе ЭОМ)
- розетка розетка, штепсельная общедомовая, 500Вт, 220В - 1 шт. на отм. +0.300 от У/Ч. (дальнейшее в разделе ЭОМ)
- розетка для обогревателя-рециркулятора закрытого типа, штепсельная общедомовая, 600Вт, 220В - 1 шт. на отм. +2.000 от У/Ч. (дальнейшее в разделе ЭОМ)
- розетка для пуходерки, штепсельная общедомовая, 700Вт, 220В - 1 шт. на отм. +0.300 от У/Ч. (дальнейшее в разделе ЭОМ)
- розетка для кипятильника, штепсельная общедомовая, 2500Вт, 220В - 1 шт. на отм. +0.300 от У/Ч. (дальнейшее в разделе ЭОМ)
- розетка для бытой пищевой, штепсельная общедомовая, 1000Вт, 220В - 1 шт. на отм. +0.300 от У/Ч. (дальнейшее в разделе ЭОМ)
- Выход электрических кабелей для обогревателя открытого типа, 1000Вт, 220В - 1 шт. на отм. +2.200 от У/Ч, оснащать глубокой коробкой, 500 мм (дальнейшее в разделе ЭОМ)
- Выход электрических кабелей для светильника под кушеткой, 50Вт, 220В - 1 шт. на отм. +1600 от У/Ч, оснащать глубокой коробкой, 500 мм (дальнейшее в разделе ЭОМ)
- Выход электрических кабелей, для сушилки рук, 1000Вт, 220В - 1 шт. на отм. +1100 от У/Ч, оснащать глубокой коробкой, 500 мм (дальнейшее в разделе ЭОМ)

Схема установки и подключения бактерицидного облучателя. Вид сверху помещения М.150

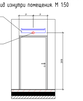

Схема установки и подключения бактерицидного облучателя. Вид сверху помещения М150

- обогреватель ОВН (поз. 43)
- обогреватель-рециркулятор (поз. 43а)
- Блок ш. 1.1М
- розетка, 1шт, 500Вт
- Блок ш. 1.1М+розетка
- Бета пищевая
- кипятильник (поз. 75)
- пуходерка (поз. 77)
- сушка для рук (поз. 92)
- Блок для ТВ (поз. 38)
- светильник под кушеткой (поз. 88)
- Блок на кронштейнах многофункциональное устройство или принтер (поз. 68)
- розетка, 1шт, 1000Вт
- розетка, 1шт, 1000Вт

							20/28/23-Л-ЭМ
							Взрослая поликлиника на 750 посещений. Для взрослых частей и Детской больницы. В том числе запросы на проектно-изыскательские работы
Изм.	Кол.уч.	Лист	№ док.	Подпись	Дата		Система бесперебойного электроснабжения и силового оборудования
Разраб.		Ветчев			Дек.22		Стадия / Лист / Листов
Проверил		Коробкина			Дек.22		Р / 6.1
Н. контр.		Дроздов			Дек.22		Расстановка электрооборудования. Этаж 1 лист М150
ГИП		Бочкарев			Дек.22		ООО "ПРОЕКТНАЯ КОМПАНИЯ"

Согласовано

Взам. инв. №

Подпись и дата

Инв. № подл.

Копировал:

Формат: А4

Условные обозначения:

- выкуп электрических кабелей, остекление стеклянной кожи, RSH мм, если не указано иное (учитывается в разделе ЭОМ)
- розетка антенная оконечная компьютерная прозвон (учитывается в разделе ЭОМ)
  монтаж розетки на отм. +0.150 от УЧП, если не указано иное
- розетка антенная оконечная (учитывается в разделе ЭОМ)
- розетка антенная оконечная двойная (учитывается в разделе ЭОМ)
- розетка антенная оконечная прозвон (учитывается в разделе ЭОМ)
- розетка антенная проходная с экранирован (учитывается в разделе ЭОМ)
- розетка типа RJ-45 с русским назначеніе розетки (учитывается в разделе СС)
- розетка для ТВ антенны (учитывается в разделе СС)
- Сетевыя галогеновыя "НЕ ВЯЗДЫТЬ" 12вмс 220В, мощностью не более 40 Вт
  Бетонобоёмъ с выключателем для обнуженія (учитывается в разделе ЭОМ)
- галогеновая лампа выдержа тощаемо (учитывается в разделе СС).
  Прибиратель выключатель на рабочем месте Врача
- выгрев цоколевка от цифры числа пола
- блок кабеля
- автоматическая розетка электрическая
- розетка розетковая
- часы настенные стеклянные (учитывается в разделе СС)
- часы настенные щарфейс, смотрфейс (учитывается в разделе СС)
- системы контроля доступа (учитывается в разделе СС)
- кнопка открытия для Инвал. обнуждённой системы контроля доступа (учитывается в разделе СС)
- кнопочная считыватель для Инвал. обнуждённой системы контроля доступа (учитывается в разделе СС)
- кнопка выхода тревожная (учитывается в разделе СС)
- блок розеток для компьютера, принтера и розетка на 1 рабочее место
  розетка антенная оконечная, 500Вт, 220В – 3 шт. на отм. +0.300 от У/П. (учитывается в разделе ЭОМ)
  розетка антенная оконечная, 500Вт, 220В – 2 шт. на отм. +0.300 от У/П. (учитывается в разделе ЭОМ)
  розетка типа RJ-45 локальной компьютерной сети Ethernet – 4 шт. на отм. +0.300 от У/П. (учитывается в разделе СС)
- блок розеток для компьютера на 2 рабочие места
  розетка антенная оконечная, 500Вт, 220В – 3 шт. на отм. +0.300 от У/П. (учитывается в разделе ЭОМ)
  розетка типа RJ-45 локальной компьютерной сети Ethernet – 2 шт. на отм. +0.300 от У/П. (учитывается в разделе СС)
- блок розеток для вестибюля
  розетка антенная оконечная, 500Вт, 220В – 2 шт. на отм. +2.200 от У/П. (учитывается в разделе ЭОМ)
  розетка типа RJ-45 локальной компьютерной сети Ethernet – 2 шт. на отм. +2.200 от У/П. (учитывается в разделе СС)
  розетка типа ТВ-антенны – 1 шт. на отм. +2.200 от У/П. (учитывается в разделе СС)
- блок розетки розетки для обнуждённыя
  розетка антенная оконечная, 1000Вт, 220В – 3 шт. на отм. +1.100 от У/П. (учитывается в разделе ЭОМ)
  розетка типа RJ-45 локальной компьютерной сети Ethernet – 1 шт. на отм. +1.100 от У/П. (учитывается в разделе СС)
- блок розетки для сенсорномотрической многофункциональной аппаратуры (ММА) или проектор
  розетка антенная оконечная, 500Вт, 220В – 2 шт. на отм. +0.300 от У/П. (учитывается в разделе ЭОМ)
  розетка типа RJ-45 локальной компьютерной сети Ethernet – 2 шт. на отм. +0.300 от У/П. (учитывается в разделе СС)
- блок розетки розетки
  розетка антенная оконечная, 1000Вт, 220В – 1 шт. на отм. +0.300 от У/П. (учитывается в разделе ЭОМ)
  розетка типа RJ-45 локальной компьютерной сети Ethernet – 2 шт. на отм. +0.300 от У/П. (учитывается в разделе СС)
- розетка розетки, антенная оконечная, 1000Вт, 220В – 1 шт. на отм. +0.300 от У/П. (учитывается в разделе ЭОМ)
- розетка розетки, антенная оконечная, 2000Вт, 220В – 2 шт. на отм. +0.100 от У/П. (учитывается в разделе ЭОМ)
- розетка для обнуження-рекреационнуя закрытого типа, антенная оконечная, 600Вт, 220В – 1 шт. на отм. +2.000 от У/П. (учитывается в разделе ЭОМ)
- розетка для подвешиванія, антенная оконечная, 1000Вт, 220В – 1 шт. на отм. +0.300 от У/П. (учитывается в разделе ЭОМ)
- розетка для использованія, антенная оконечная, 2500Вт, 220В – 1 шт. на отм. +0.300 от У/П. (учитывается в разделе ЭОМ)
- розетка для Всей подшивки, антенная оконечная, 1000Вт, 220В – 1 шт. на отм. +2.000 от У/П. (учитывается в разделе ЭОМ)
- выкуп электрических кабелей для обнуження открытого типа, 1000Вт, 220В – 1 шт. на отм. +2.200 от У/П., остекление стеклянной кожи, RSH мм (учитывается в разделе ЭОМ)
- выкуп электрических кабелей для стенольной кой кудяжной, 50Вт, 220В – 1 шт. на отм. +1.600 от У/П., остекление стеклянной кожи, RSH мм (учитывается в разделе ЭОМ)
- выкуп электрических кабелей для сдвиндо рук, 1000Вт, 220В – 1 шт. на отм. +1.100 от У/П., остекление стеклянной кожи, RSH мм (учитывается в разделе ЭОМ)

Схема установки и подключения бактерицидного облучателя. Вид сверху помещения М 150

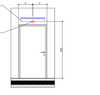

Схема установки и подключения бактерицидного облучателя. Вид сверху помещения М150

Номер	Имя	Площадь, м²	Кат. пом.	Пожароопасные зоны
2001	Лестничная клетка N1	37.69		
2002	Лестничная клетка N2	36.93		
2003	Коридор с местом для ожидания	149.27		
2005	Коридор с местом для ожидания	186.39		
2006	Лифтовый холл, (зона безопасности МГН)	17.27		
2008	Кладовая	12.03	В3	П-IIа
2009	Уборная персонала М	2.92		
2010	Уборная посетителей Ж	3.98		
2011	Уборная посетителей М	3.88		
2012	ПУИ	4.53	В4	П-I
2013	Кабинет врача- стоматолога	17.83		
2014	Кабинет врача- терапевта	15.17		
2015	Кабинет дерматовенеролога	19.24		
2016	Смотровая	10.15		
2017	Кабинет врача-психиатра- нарколога	14.78		
2018	Кабинет врача-психиатра- нарколога	11.41		
2019	Кабинет врача- невролога	15.36		
2020	Кабинет врача- терапевта	15.48		
2021	Кабинет врача- терапевта	15.31		
2022	Кабинет врача- терапевта	14.82		
2023	Кладовая расходных материалов	10.38		
2024	Помещение для забора способа на антиробиоз	10.94		
2025	Кабинет для забора крови	13.65		
2026	Шлюз	8.01		
2027	Помещение для приема биоматериалов на анализы	10.26		
2028	Кабинет врача- хирурга	14.22		
2029	Кабинет врача- гинеколога	14.22		
2030	ПУИ	4.51	В4	П-I
2031	Смотровая	10.10		
2032	Кабинет врача- гинеколога	15.17		
2033	Кабинет врача- психотерапевта	15.56		
2034	Кабинет ЭОГ	15.84		
2035	Кабинет ЭКГ	16.11		
2036	Кабинет исследования функции внешнего дыхания	18.04		
2037	Кабинет врача-оториноларинголога	15.19		
2038	Помещение аудиометрии	5.90		
2039	Темная комната	7.77		
2040	Кабинет офтальмолога	15.55		
2041	Кабинет УЗИ	15.90		
2042	Комната старшей медсестры	15.51		
2043	Кабинет заведующего отделением	15.47		
2044	ПУИ	4.51	В4	П-I
2045	Уборная персонала М	3.98		
2046	Уборная персонала Ж	2.92		
2048	Кладовая	12.03	В3	П-IIа
2049	Уборная персонала Ж	3.88		
2050	Электрощитовая	11.69	В3	П-IIа
2051	Кроссовая	15.88	В3	П-IIа
2052	Лестничная клетка N3	37.82		
2053	Лестничная клетка N4	37.69		
2054	Коридор с местом для ожидания	203.18		
2055	Лифтовый холл, (зона безопасности МГН)	37.45		
2056	Коридор- овощальня	165.94		
2057	Уборная персонала Ж	3.21		
2058	Уборная посетителей М	3.28		
2059	ПУИ	7.62	В4	П-I
2060	Регистратура	17.08		
2061	Картохранилище	16.68	В3	П-IIа
2062	Кладовая расходных материалов	19.35	В3	П-IIа
2063	Кабинет компьютерного тестирования	33.56		
2064	Кабинет доверчивого приема	15.31		
2065	Смотровая	15.38		
2066	Кабинет врача- терапевта	15.71		
2067	Кабинет врача- терапевта	15.71		
2068	Процедурный кабинет	15.24		
2069	Кабинет врача- терапевта	15.44		
2070	Ординаторская	15.18		
2071	Кабинет специалиста отделения паллиативной помощи	19.01		
2072	Шкаф дивабета	40.14		
2073	Подсобное помещение	8.68	В3	П-IIа
2074	Кабинет приема врача медико-санитарной помощи	16.04		
2075	Кабинет ЭКГ/исследования функций внешнего дыхания	16.50		
2076	Кабинет отказа от курения	15.99		
2077	Кабинет компьютерного тестирования	15.27		
2078	Кабинет организации и контроля за диспансеризацией и ведения централизованной картотеки	24.76		
2079	Кабинет заведующего отделением профилактики	17.38		
2080	Комната старшей медсестры с местом для хранения медикаментов	17.11		
2081	Кабинет формирования здорового образа жизни	29.48		
2082	Лестничная клетка N5	37.69		
2083	Лестничная клетка N6	36.92		
2085	Коридор с зоной ожидания	192.28		
2086	Лифтовый холл, (зона безопасности МГН)	17.27		
2087	Уборная персонала М	3.54		
2088	Универсальная кабина МГН	6.25		
2089	Уборная персонала	3.61		
2091	ПУИ	4.60	В4	П-I
2092	ПУИ	4.50	В4	П-I
2093	Помещение хранения переносной аппаратуры	18.77		
2094	Кладовая расходных материалов	9.47	В4	П-IIа
2095	Комната старшей медицинской сестры с местом для приема больных	14.48		
2096	Кабинет заведующего отделением	18.01		
2097	Процедурная маммографии	15.01		
2098	Кабинет врача маммолога	14.10		
2099	Рентген- флюорографический кабинет	22.53		
2100	Кабина для переодевания	3.28		
2101	Кабина для переодевания	3.34		
2102	Комната управления	10.22		
2103	Комната инженерно- технического персонала	15.13		
2104	Кабинет врачей рентгенологов	29.57		
2105	Помещение временного хранения рентгенопленки и печати снимков	7.87		
2106	Помещение хранения запасных частей	13.82	В3	П-IIа
2107	Кладовая расходных материалов	15.98	В3	П-IIа
2108	Кроссовая	17.25	В3	П-IIа
2109	Электрощитовая	11.75	В3	П-IIа
2110	Уборная персонала Ж	3.86		
2111	Уборная посетителей М	3.54		
2112	Уборная посетителей Ж	3.61		
2113	Кладовая расходных материалов	17.30	В3	П-IIа
2114	Кабинет допплерографии	17.92		
2115	Кабинет электрокардиографии	15.87		
2116	Кабинет электрокардиографии	15.85		
2117	Кабинет исследования функции внешнего дыхания	15.44		
2118	Кабинет исследования функции внешнего дыхания/ Бодипетизмограф	31.80		
2119	Кабинет велоэргометрии	31.11		
2120	Кабинет электроэнцефалографии	16.17		
2121	Кабинет электромиографии	15.63		
2122	Кабинет эхокардиографии	15.70		
2123	Кабинет эхокардиографии	16.04		
2124	Кабинет УЗИ	15.98		
2125	Кабинет УЗИ	15.58		
2126	Ординаторская	14.92		
2127	Универсальная кабина МГН	6.24		
2128	Универсальная кабина МГН	6.24		
2129	Универсальная кабина МГН	6.23		
2130	Уборная персонала М	3.26		
2131	ПУИ	5.16	В4	П-I
2132	Уборная посетителей Ж	3.21		
2133	Универсальная кабина МГН	6.25		
2134	Коридор с зоной ожидания	140.83		
Общая алоэ		2869.21		

					1ТС/ПВ/2.1-1-ЭОМ
					Взрослая поликлиника на 750 посещений
					Для нужд части 2 Новые Черемушки
					В том числе аппараты на хранение-самостоятельная работы
Изм.	Кол.уч.	Лист	№ док.	Подпись	Дата
Разраб.		Вечеря			Дата 03.22
Провер.		Коробкина			03.22
Н. контр.		Дроздов			03.22
ГИП		Вечеря			03.22

Система бесперебойного электроснабжения и слаботочное оборудование

Стадия	Лист	Листов
Р	62	

Растровый электронный микроскоп Hitachi TM3000 (РЭМ)

ПРОЕКТНАЯ КОМПАНИЯ ВПК.

Копировал: Формат А4х

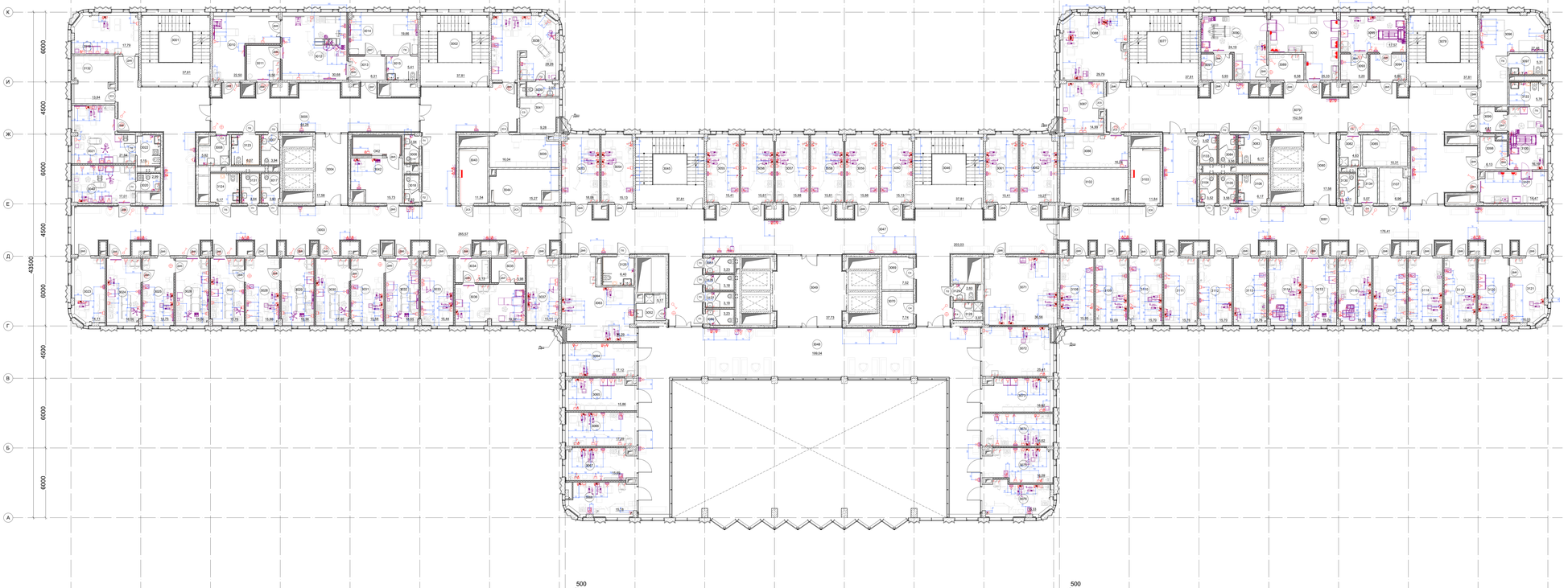

Условные обозначения:

- Выкл. электрического кабеля, установ. глубокий комн. 500 мм, если не указано иное (устанавлива в разделе ЭОМ)
- розетка штепсельная обыкновенная компьютерная торцевая (устанавливается в разделе ЭОМ) монтаж розетки на отм. +0.900 от У/Ч/Т, если не указано иное.
- розетка штепсельная обыкновенная (устанавливается в разделе ЭОМ)
- розетка штепсельная обыкновенная влагозащ (устанавливается в разделе ЭОМ)
- розетка штепсельная обыкновенная торцевая (устанавливается в разделе ЭОМ)
- розетка штепсельная переносная с заземлением (устанавливается в разделе ЭОМ)
- розетка типа RJ-45 с указанным количеством розеток (устанавливается в разделе СС)
- розетка Евро ТВ антенны (устанавливается в разделе СС)
- «Штепсельная система» ЧЕ ВИЗДЕРЫ" (серия 2208, медицинские на белом ЦЕ Ви) Блокировка: Выключателем (бло.обслуживания (устанавливается в разделе ЭОМ)
- сигнализация кнопка вызова медицины (устанавливается в разделе СС). Предусмотреть выключатель на рабочем месте врача
- выход установки для удобного чистого пола
- L - блок кабеля
- штепсельная розетка электрическая
- розетка розетка
- часы настенные сетевые (устанавливается в разделе СС)
- часы настенные кварцевые (устанавливается в разделе СС)
- система контроля доступа (устанавливается в разделе СС)
- кнопка открывания (на двери, оборудованной системой контроля доступа (устанавливается в разделе СС)
- магнитный счетчик(на (на двери, оборудованной системой контроля доступа (устанавливается в разделе СС)
- кнопка вызова персонала (устанавливается в разделе СС)
- ПЛа - блок розеток для компьютера, принтера и розетки на 1 розетка число розетка штепсельная обыкновенная, 500Вт, 220В - 3 шт. на отм. +0.300 от У/Ч/Т (устанавливается в разделе ЭОМ) розетка штепсельная обыкновенная, 1000Вт, 220В - 2 шт. на отм. +0.300 от У/Ч/Т (устанавливается в разделе ЭОМ) розетка типа RJ-45 локальной компьютерной сети (Ethernet) - 4 шт. на отм. +0.300 от У/Ч/Т (устанавливается в разделе СС)
- ПЛб - блок розеток для компьютера на 1 розетка число розетка штепсельная обыкновенная, 500Вт, 220В - 3 шт. на отм. +0.300 от У/Ч/Т (устанавливается в разделе ЭОМ) розетка типа RJ-45 локальной компьютерной сети (Ethernet) - 2 шт. на отм. +0.300 от У/Ч/Т (устанавливается в разделе СС)
- ПЛ1б1 - блок розеток для вентиляции розетка штепсельная обыкновенная, 2000Вт, 220В - 2 шт. на отм. +2.300 от У/Ч/Т (устанавливается в разделе ЭОМ) розетка типа RJ-45 локальной компьютерной сети (Ethernet) - 2 шт. на отм. +2.300 от У/Ч/Т (устанавливается в разделе СС) розетка ТВ-антенны - 1 шт. на отм. +2.300 от У/Ч/Т (устанавливается в разделе СС)
- ПЛ2а - блок розеток розетка для оборудования розетка штепсельная обыкновенная, 1000Вт, 220В - 1 шт. на отм. +0.900 от У/Ч/Т (устанавливается в разделе ЭОМ) розетка типа RJ-45 локальной компьютерной сети (Ethernet) - 1 шт. на отм. +0.900 от У/Ч/Т (устанавливается в разделе СС)
- ПЛ3а - блок розеток для автоматизированного многофункционального устройства (МФУ или принтера) розетка штепсельная обыкновенная, 1000Вт, 220В - 2 шт. на отм. +0.300 от У/Ч/Т (устанавливается в разделе ЭОМ) розетка типа RJ-45 локальной компьютерной сети (Ethernet) - 2 шт. на отм. +0.300 от У/Ч/Т (устанавливается в разделе СС)
- ПЛ4а - блок розеток розетка розетка штепсельная обыкновенная, 1000Вт, 220В - 1 шт. на отм. +0.300 от У/Ч/Т (устанавливается в разделе ЭОМ) розетка типа RJ-45 локальной компьютерной сети (Ethernet) - 2 шт. на отм. +0.300 от У/Ч/Т (устанавливается в разделе СС)
- ПЛ5 - розетка розетка, штепсельная обыкновенная, 1000Вт, 220В - 1 шт. на отм. +0.300 от У/Ч/Т (устанавливается в разделе ЭОМ)
- ПЛ6 - розетка розетка, штепсельная обыкновенная, 2000Вт, 220В - 2 шт. на отм. +1.100 от У/Ч/Т (устанавливается в разделе ЭОМ)
- ПЛ7 - розетка для обогревателя-рециркулятора закрытого типа, штепсельная обыкновенная, 600Вт, 220В - 1 шт. на отм. +2.000 от У/Ч/Т (устанавливается в разделе ЭОМ)
- ПЛ8 - розетка для пульсоксиметра, штепсельная обыкновенная, 1000Вт, 220В - 1 шт. на отм. +0.300 от У/Ч/Т (устанавливается в разделе ЭОМ)
- ПЛ9 - розетка для кислородного, штепсельная обыкновенная, 2000Вт, 220В - 1 шт. на отм. +0.300 от У/Ч/Т (устанавливается в разделе ЭОМ)
- ПЛ10 - розетка для бесед пациента, штепсельная обыкновенная, 1000Вт, 220В - 1 шт. на отм. +0.300 от У/Ч/Т (устанавливается в разделе ЭОМ)
- выкл. электрического кабеля для обогревателя открытого типа, 1000Вт, 220В - 1 шт. на отм. +2.200 от У/Ч/Т, установка глубокий комн. 500 мм (устанавливается в разделе ЭОМ)
- выкл. электрического кабеля для стиральных машин кратковр. 5Вт, 220В - 1 шт. на отм. +1.500 от У/Ч/Т, установка глубокий комн. 500 мм (устанавливается в разделе ЭОМ)
- выкл. электрического кабеля, для сушилки рук, 1000Вт, 220В - 1 шт. на отм. +1.100 от У/Ч/Т, установка глубокий комн. 500 мм (устанавливается в разделе ЭОМ)

Схема установки и подключения бактерицидного облучателя. Вид сверху: помещение № 150

- обручатель ОБН (поз. 1.1)
- обручатель-рециркулятор (поз. 1.1.1)
- блок на 1 ТМ
- розетка, 2шт, 1000вт
- блок на 1 ТМ+розетка
- бесы пациента
- штепсельная (поз. 1.1)
- трудовая (поз.1.1.1)
- трудовая (поз.1.1.1)
- блок (поз.1.1.1)
- розетка, 1шт, 1000вт
- блок на 1 ТМ+розетка
- розетка, 1шт, 1000вт

Схема установки и подключения бактерицидного облучателя. Вид сверху: помещение №150

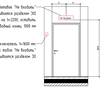

Экспликация помещений третьего этажа				
Номер	Наименование	Площадь, м²	Кат. пом.	Примечание
3001	Лестничная клетка N1	37,81		
3002	Лестничная клетка N2	37,81		
3003	Коридор с местом для ожидания	265,51		
3004	Лифтовый холл. (зона безопасности МГН)	17,58		
3005	Коридор с местом для ожидания (блок операционный)	64,28		
3006	Уборная персонала М	2,94		
3007	Уборная персонала	3,94		
3008	ПУИ	4,03	В4	П1
3009	Материальная	16,64	В3	П18а
3010	Моечная (шлюз)	8,50		
3011	Подготовительная персонала	2,56		
3012	Манипуляционная	19,37		
3013	Шлюз	6,26		
3014	Помещение временного пребывания пациента после процедуры на 2 кушетки	19,86		
3015	Универсальная кабина МГН посетителей	5,32		
3017	Уборная посетителей Ж	3,93		
3018	Уборная персонала Ж	2,93		
3019	Кабинет старшей сестры- хозяйки с местом хранения медикаментов	17,73		
3020	С/у посетителей	2,90		
3021	Кабинет врача- уролога	21,59		
3022	Универсальная кабина МГН посетителей	5,09		
3023	Кабинет заведующего хирургическим отделением	14,09		
3024	Смотровая	16,00		
3025	Кабинет врача- хирурга	14,75		
3026	Перевязочная гнойная	15,60		
3027	Смотровая	15,76		
3028	Кабинет врача- хирурга	15,65		
3029	Перевязочная чистая	15,38		
3030	Смотровая	15,65		
3031	Кабинет врача- хирурга	15,58		
3032	Перевязочная чистая	15,65		
3033	Кабинет врача- оториноларинголога	15,44		
3034	Подготовительная персонала	6,13		
3035	Шлюз	5,98		
3036	Манипуляционная	19,37		
3037	Кабинет врача- оториноларинголога	15,10		
3038	Кабинет врача- проктолога	29,19		
3039	С/у посетителей	2,91		
3040	Кабинет врача- уролога	16,99		
3041	Кладовая расходных материалов	9,25	В4	П18а
3042	Помещение аудиометрии	15,73		
3043	Электрошоковая	11,54	В3	П18а
3044	Кроссовая	15,25	В3	П18а
3045	Лестничная клетка N3	37,81		
3046	Лестничная клетка N4	37,81		
3047	Коридор	202,68		
3048	Коридор	198,98		
3049	Лифтовый холл. (зона безопасности МГН)	37,73		
3050	Уборная персонала Ж	3,23		
3051	Уборная посетителей Ж	3,23		
3052	ПУИ	5,31	В4	П1
3053	Кабинет врача- терапевта	18,06		
3054	Кабинет врача- терапевта	15,06		
3055	Кабинет врача- терапевта	15,34		
3056	Кабинет врача- терапевта	15,60		
3057	Кабинет врача- терапевта	15,88		
3058	Кабинет врача- терапевта	15,60		
3059	Кабинет врача- терапевта	15,88		
3060	Кабинет врача- терапевта	15,06		
3061	Кабинет врача- терапевта	15,34		
3062	Кабинет врача- терапевта	16,26		
3063	Комната персонала (заполнения документации)	36,23		
3064	Кабинет заведующего терапевтическим отделением №1	17,10		
3065	Комната старшей медсестры с местом для хранения медикаментов	15,86		
3066	Кабинет врача- терапевта	17,38		
3067	Кабинет врача- терапевта	15,87		
3068	Кабинет врача- терапевта	15,17		
3069	Кладовая расходных материалов	7,62	В4	П18а
3070	Кладовая расходных материалов	7,74	В4	П18а
3071	Комната персонала (заполнения документации)	36,53		
3072	Кабинет заведующего терапевтическим отделением №2	25,40		
3073	Комната старшей медсестры с местом для хранения медикаментов	16,62		
3074	Кабинет врача- терапевта	16,61		
3075	Кабинет врача- терапевта	16,08		
3076	Кабинет врача- терапевта	15,31		
3077	Лестничная клетка N5	37,81		
3078	Лестничная клетка N6	37,81		
3079	Коридор с местом для ожидания	152,63		
3080	Лифтовый холл. (зона безопасности МГН)	17,58		
3081	Коридор с местом для ожидания	176,40		
3082	ПУИ	4,76	В4	П1
3083	Универсальная кабина МГН	6,17		
3084	Уборная персонала	3,56		
3085	Кладовая расходных материалов	10,21	В3	П18а
3086	Кладовая грязного белья и мед.отходов	16,44	В3	П18а
3087	Комната сестры-хозяйки с местом для хранения чистого белья	14,78	В3	П18а
3088	Эндоминоскопия	29,71		
3089	Подготовительная персонала	6,58		
3090	Процедурная бронхоскопии	24,19		
3091	Шлюз	5,93		
3092	Моечная эндоскопов	25,33		
3093	Шлюз	5,20		
3094	Подготовительная персонала	6,86		
3095	Процедурная гастроскопии	17,57		
3096	Помещение для временного пребывания пациентов после процедуры на 2 кушетки	27,23		
3097	Универсальная кабина МГН посетителей	5,24		
3098	Подготовительная персонала	6,07		
3099	Шлюз	5,07		
3100	Процедурная колоноскопии	16,54		
3101	Моечная эндоскопов	16,64		
3102	Кроссовая	18,44	В3	П18а
3103	Электрошоковая	11,94	В3	П18а
3104	Уборная посетителей М	3,52		
3105	Уборная посетителей Ж	3,58		
3106	Универсальная кабина МГН	6,17		
3107	Кладовая расходных материалов	6,89	В4	П18а
3108	Кабинет врача- терапевта	15,94		
3109	Кабинет невролога	15,09		
3110	Кабинет невролога	15,70		
3111	Кабинет врача-психолога	15,76		
3112	Кабинет врача- психотерапевта	15,70		
3113	Кабинет врача- кардиолога	15,76		
3114	Кабинет врача- офтальмолога	15,70		
3115	Перевязочная офтальмологическая	15,76		
3116	Кабинет врача- офтальмолога	15,70		
3117	Кабинет врача- гастроэнтеролога	15,76		
3118	Кабинет врача- пульмонолога	18,25		
3119	Кабинет врача- гериатра	15,20		
3120	Комната старшей медсестры с местом для хранения медикаментов	14,31		
3121	Кабинет заведующего отделением специализированного приема	16,01		
3122	Универсальная кабина МГН посетителей	5,71		
3123	Универсальная кабина МГН	6,07		
3124	Универсальная кабина МГН	6,17		
3125	Универсальная кабина МГН	6,32		
3126	Уборная посетителей М	3,18		
3127	Уборная персонала М	3,18		
3128	ПУИ	4,03	В4	П1
3129	Уборная персонала	2,65		
3130	Уборная персонала Ж	3,47		
3131	Уборная посетителей М	3,84		
3132	Материальная	13,67	В3	П18а
3133	Уборная персонала М	3,52		
3134	ПУИ	4,96	В4	П1
Общий итог		2870,69		

					3П/ПЗ.ГЭ-Л-ЭМ
					Взрослая поликлиника на 750 посещений для нужд части 2 Новый Уренгой. В том числе затраты на проектно-изыскательские работы
Изм.	Кол.уч.	Лист	N док.	Подпись	Дата
Разраб.		Ветчер			Дек.22
Провер.		Гарбовский			Янв.23
Н. контр.		Дроздов			Янв.23
ГИП		Ветчер			Янв.23

Система бесперебойного электроснабжения и силового оборудования

Стадия	Лист	Листов
Р	63	

Организация: ЗАО "ПРОЕКТНАЯ КОМПАНИЯ"

Согласовано

Взам. инв. №

Подпись и дата

Инв. № подл.

Экспликация помещений четвертого этажа

Номер	Наименование	Площадь, м²	Кат. пом.	Пожароопасные зоны
4001	Лестничная клетка N1	37,81		
4002	Лестничная клетка N2	37,81		
4003	Коридор	86,60		
4004	Лифтовый холл, (зона безопасности МГН)	17,58		
4005	Раздевальная	17,59		
4006	С/у посетителей	3,14		
4007	Душевая	4,30		
4008	Зал ЛФК для занятий малых групп	54,09		
4009	Инвентарная	7,08	В3	П-IIа
4010	Раздевальная	14,71		
4011	Душевая	3,52		
4012	С/у посетителей	2,23		
4013	Зал реабилитационной механотерапии с местом для хранения инвентаря	64,90		
4014	Коридор с местом для ожидания	191,25		
4016	Универсальная кабина МГН	5,50		
4018	Кладовая расходных материалов	9,12	В4	П-IIа
4019	Кладовая чистого белья	6,90	В4	П-IIа
4020	Комната инструктора ЛФК	26,23		
4021	Уборная персонала	2,09		
4022	Душевая	2,15		
4023	Кабинет заведующего отделением	15,98		
4024	Комната старшей медсестры	9,74		
4025	Кабинет врача- психолога	13,73		
4026	Комната персонала	15,74		
4027	Электрощитовая	12,08	В3	П-IIа
4028	Кроссовая	14,89	В3	П-IIа
4029	Зал физиопроцедур	63,27		
4030	Помещение стерилизации наконечников	16,42		
4031	Кабинет массажа на 3 кушетки	31,67		
4032	Кабинет врача- рефлексотерапевта	15,36		
4033	Кабинет электролечения на 8 кушеток	49,40		
4034	Кабинет врача- физиотерапевта	15,58		
4035	Кабинет логопеда	15,36		
4036	Кабинет для занятий логопедических групп	16,15		
4037	Лестничная клетка N3	37,81		
4038	Лестничная клетка N4	37,81		
4039	Коридор с местом для ожидания	Избыточная помещения		
4040	Лифтовый холл, (зона безопасности МГН)	37,73		
4041	Уборная персонала Ж	6,75		
4042	Уборная персонала М	6,87		
4043	ПУИ	5,25	В4	П-I
4044	Медицинский архив	28,78	В3	П-IIа
4045	Шлюз	4,38		
4046	Комната для приготовления аллергенов	9,65		
4047	Кабинет врача- аллерголога- иммунолога	18,27		
4048	Смотровая	15,71		
4049	Кабинет врача-дермато- венеролога	15,44		
4050	Процедурная (в т.ч. забор крови)	30,66		
4051	Кабинет врача-дермато- венеролога	15,33		
4052	Манипуляционная (гипер.)	15,43		
4053	Кладовая расходных материалов	14,26	В3	П-IIа
4054	Материальная	262,33	В3	П-IIа
4055	Коридор	264,69		
4056	Кофе-пойнт	11,59		
4057	ПУИ	7,63	В4	П-I
4058	Уборная персонала	2,10		
4060	Кабинет ИТ поддержки	23,51		
4061	Кабинет инженерно- технического персонала	16,38		
4062	Кабинет эндокринологов	15,95		
4063	Конференц-зал	175,16		
4064	Инвентарная	14,21	В3	П-IIа
4065	Аппаратная	13,73		
4066	Медицинский архив	36,95	В3	П-IIа
4067	Кабинет главной медсестры	23,40		
4068	Кабинет старшей сестры- хозяйки	15,83		
4069	Комната отдыха	16,52		
4070	Кабинет заведующего поликлиникой	30,36		
4071	Лестничная клетка N5	37,81		
4072	Лестничная клетка N6	37,81		
4073	Коридор с местом ожидания	154,88		
4074	Пост медсестры	9,83		
4075	Лифтовый холл, (зона безопасности МГН)	17,58		
4076	Уборная персонала М	3,47		
4077	Универсальная кабина МГН	5,54		
4078	ПУИ	4,15	В4	П-I
4079	Санитарная комната	4,76		
4080	Помещение хранения переносной аппаратуры	5,79	В4	П-IIа
4081	Архив	16,44	В3	П-IIа
4082	Помещение приема пищи пациентов	14,03		
4083	Комната старшей медсестры	9,80		
4084	Ординаторская	15,13		
4085	Палата на 4 койки	27,72		
4086	Санузел	3,85		
4087	Палата на 4 койки	27,78		
4088	Санузел	3,78		
4089	Палата на 2 койки, в т.ч. МГН	24,34		
4090	Универсальная кабина МГН посетителей	6,00		
4091	Манипуляционная	25,85		
4092	Процедурный кабинет	18,27		
4093	Кабинет заведующего отделением	17,63		
4094	Коридор с местом для ожидания	107,15		
4095	Кроссовая	16,93	В3	П-IIа
4096	Электрощитовая	11,80	В3	П-IIа
4097	Уборная персонала Ж	3,45		
4098	Универсальная кабина МГН	5,52		
4099	ПУИ	4,12	В4	П-I
4100	Кабинет врача- кардиолога	15,23		
4101	Кабинет врача- ревматолога	15,76		
4102	Манипуляционная	32,13		
4103	Кабинет врача- гематолога	15,59		
4104	Кабинет врача- нефролога	15,76		
4105	Кабинет врача- эндокринолога	15,70		
4106	Кабинет врача- эндокринолога	15,76		
4107	Коридор с местом для ожидания	66,90		
4108	Кладовая расходных материалов	16,97	В3	П-IIа
4109	Процедурный кабинет	14,20		
4110	Кабинет врача-онколога	15,70		
4111	Перевязочная	15,67		
4112	Кабинет врача- онколога	15,70		
4113	Перевязочная	15,56		
4114	Кабинет врача- онколога	16,07		
4115	Кабинет врача- онколога	14,94		
4116	Кладовая	15,63	В3	П-IIа
4117	ПУИ	4,29	В4	П-I
4118	ПУИ	4,28	В4	П-I
4119	Универсальная кабина МГН	5,84		
4120	Коридор с местом для ожидания	37,64		
4121	Уборная персонала Ж	3,03		
4122	Уборная персонала М	3,00		
4123	Раздевалка МГН с душевой	11,84		
Общая сумма		3193,41		

Условные обозначения:

- выноска электрических кабелей, установить глубокобой коробу 50Х100 мм, если не указано иное (устанавливается в разделе ЭОМ)
- розетка двойная общедомовая компьютерная врезная (устанавливается в разделе ЭОМ)
  - монтаж розетки на отм. +0,900 от У/Ст, если не указано иное
- розетка двойная общедомовая (устанавливается в разделе ЭОМ)
- розетка двойная общедомовая (Вторая) (устанавливается в разделе ЭОМ)
- розетка двойная общедомовая врезная (устанавливается в разделе ЭОМ)
- розетка двойная общедомовая врезная (с заземлением (устанавливается в разделе ЭОМ)
- розетка типа RJ-45 (врезная компьютерная (устанавливается в разделе (ІІ))
- розетка для ТВ антенны (устанавливается в разделе (ІІ))
- светильник аварийный "АЕ ВЕЗДЕХОД" (поиск) 220В, мощностью не более 4,8 Вт
  Блокировка с выключателем для обеспечения (устанавливается в разделе ЭОМ)
- сигнальная кнопка вызова пациента (устанавливается в разделе (ІІ))
  Предусмотреть выключатель на рабочем месте врача
- выход штепсельных для добора человек полу
- блок кабеля
- штепсельная розетка электрическая
- рабочая розетка
- часы настенные стеклянные (устанавливается в разделе (ІІ))
- часы настенные водостойкие, открытые (устанавливается в разделе (ІІ))
- система конвектор вентиля (устанавливается в разделе (ІІ))
- кнопка звуковой для (Вторая, общедомовой) системы конвектор вентиля (устанавливается в разделе (ІІ))
- исполнительный стеклобойник для (Вторая, общедомовой) системы конвектор вентиля (устанавливается в разделе (ІІ))
- кнопка вызова персонала (устанавливается в разделе (ІІ))
- Блок розеток для компьютера, принтера и розеткой на 1 рабочее место
  розетка штепсельная общедомовая, 5000вт, 220В - 1 шт. на отм. +0,300 от У/Ст. (устанавливается в разделе ЭОМ)
  розетка штепсельная общедомовая, 7000вт, 220В - 2 шт. на отм. +0,300 от У/Ст. (устанавливается в разделе ЭОМ)
  розетка типа RJ-45 локальной компьютерной сети Ethernet - 1 шт. на отм. +0,300 от У/Ст. (устанавливается в разделе (ІІ))
- Блок розеток для компьютера на 2 рабочее место
  розетка штепсельная общедомовая, 5000вт, 220В - 1 шт. на отм. +0,300 от У/Ст. (устанавливается в разделе ЭОМ)
  розетка типа RJ-45 локальной компьютерной сети Ethernet - 2 шт. на отм. +0,300 от У/Ст. (устанавливается в разделе (ІІ))
- Блок розеток для телефона
  розетка штепсельная общедомовая, 2000вт, 220В - 2 шт. на отм. +0,300 от У/Ст. (устанавливается в разделе ЭОМ)
  розетка типа RJ-45 локальной компьютерной сети Ethernet - 2 шт. на отм. +0,300 от У/Ст. (устанавливается в разделе (ІІ))
- Блок розеток для телевизионного (многофункционального устройства (МФУ) или принтера)
  розетка штепсельная общедомовая, 7000вт, 220В - 2 шт. на отм. +0,300 от У/Ст. (устанавливается в разделе ЭОМ)
  розетка типа RJ-45 локальной компьютерной сети Ethernet - 2 шт. на отм. +0,300 от У/Ст. (устанавливается в разделе (ІІ))
- Блок розеток для розетки
  розетка штепсельная общедомовая, 5000вт, 220В - 1 шт. на отм. +0,300 от У/Ст. (устанавливается в разделе ЭОМ)
  розетка типа RJ-45 локальной компьютерной сети Ethernet - 1 шт. на отм. +0,300 от У/Ст. (устанавливается в разделе (ІІ))
- розетка розеткой, штепсельная общедомовая, 5000вт, 220В - 1 шт. на отм. +0,300 от У/Ст. (устанавливается в разделе ЭОМ)
- розетка для обогревателя (медицинского), штепсельная общедомовая, 1000вт, 220В - 1 шт. на отм. +0,300 от У/Ст. (устанавливается в разделе ЭОМ)
- розетка для пуфендера, штепсельная общедомовая, 7000вт, 220В - 1 шт. на отм. +0,300 от У/Ст. (устанавливается в разделе ЭОМ)
- розетка для кипятильника, штепсельная общедомовая, 2000вт, 220В - 1 шт. на отм. +0,300 от У/Ст. (устанавливается в разделе ЭОМ)
- розетка для бытовой пищевой, штепсельная общедомовая, 1000вт, 220В - 1 шт. на отм. +0,300 от У/Ст. (устанавливается в разделе ЭОМ)
- выноска электрических кабелей для обогревателя медицинского полотенца, 1000вт, 220В - 1 шт. на отм. +2,200 от У/Ст, установить глубокобой коробу, 50Х100 мм (устанавливается в разделе ЭОМ)
- выноска электрических кабелей для стиральной или водонагревательной, 3000вт, 220В - 1 шт. на отм. +2,000 от У/Ст, установить глубокобой коробу, 50Х100 мм (устанавливается в разделе ЭОМ)
- выноска электрических кабелей, для сушилки рук, 1000вт, 220В - 1 шт. на отм. +1,100 от У/Ст, установить глубокобой коробу, 50Х100 мм (устанавливается в разделе ЭОМ)

Схема установки и подключения бактерицидного облучателя. Вид сверху помещения. М 150

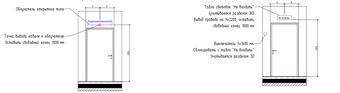

Схема установки и подключения бактерицидного облучателя. Вид сверху помещения. М150

- облучатель ОБН (поз. 43)
- облучатель рециркулятор (поз. 43а)
- блок на 1 ТВ
- розетка 2шт. 5000вт
- блок на 1 ТВ+розетка
- блок пищевого
- кипятильник (поз. 75)
- пуфендер (поз. 73)
- сушилка для рук (поз. 72)
- блок блок ТВ (поз. 38)
- светильник аварийный (поз. 88)
- блок на отдельностоящем многофункциональном устройстве или принтер (поз. 68)
- розетка, 1шт. 7000вт
- розетка, 2шт. 7000вт

							3П/ПЗ/ЭЛ-ЭОМ
							Взрослая поликлиника на 750 посещений для взрослого населения и детской поликлиники. В том числе здравпункт на производственной площадке
Изм.	Кол.уч.	Лист	№ док.	Подпись	Дата		Система бесперебойного электроснабжения и силового оборудования
Разраб.		Ваганов			06.22		Стадия / Лист / Листов
Проверил		Коробкина			06.22		Р / 64
Н. контр.		Орлова			06.22		Организация разработчик: ООО "Проектная компания ВПК"
ГИП		Ваганов			06.22		

Согласовано

Взам. инв. №

Подпись и дата

Инв. № подл.

Копировал:
Формат А4

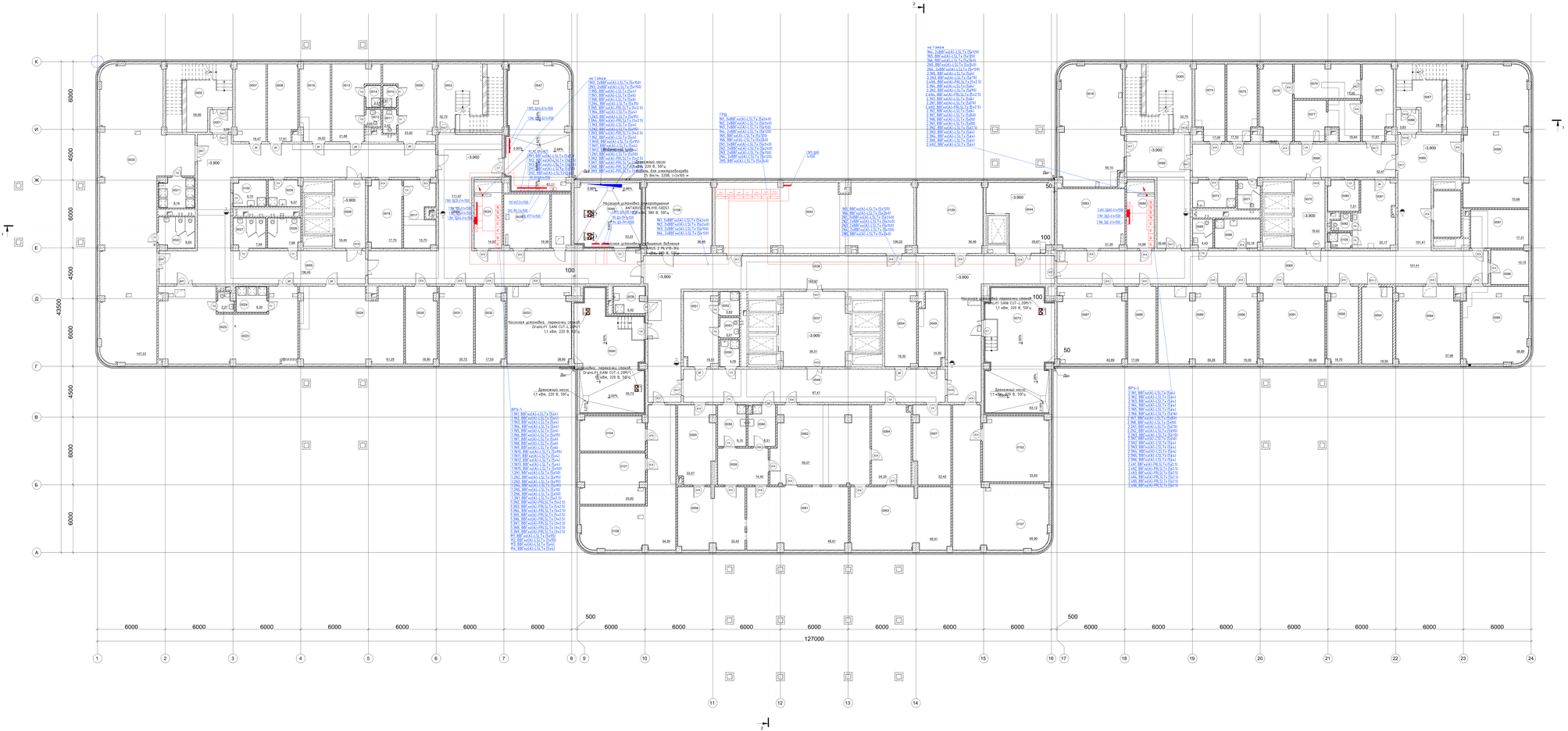
127000
43500
Насосная установка перекачивания сточных вод GRUNDFOS SANI CUT-2.20M/1 1 кВт, 220 В, 50Гц
Дренажный насос 1.1 кВт, 220 В, 50Гц
Насосная установка перекачивания фубнина ATLANTIC HYDRO 2 HV.V8-3N 1 кВт, 380 В, 50Гц
Насосная установка перекачивания сточных вод GRUNDFOS SANI CUT-2.20M/1 1 кВт, 220 В, 50Гц
Насосная установка перекачивания сточных вод GRUNDFOS SANI CUT-2.20M/1 1 кВт, 220 В, 50Гц
Дренажный насос 1.1 кВт, 220 В, 50Гц
Дренажный насос 1.1 кВт, 220 В, 50Гц
Водомерный узел
Модуль для электроподогрева D 89х14, 220В, 1=2V50 м
Дно 300, 88Г-нсГ-1-Ст.1-Т-Н-Ст3-Ст3-Ст3

Экспликация помещений первого этажа

Номер	Наименование	Площадь, м²	Кат. пом.	Пожароопасные зоны
1001	Технологическая лестница N1	12.12		
1002	Лестничная клетка N1	24.86		
1003	Тамбур (инфекционное отделение)	14.55		
1004	Вестибюль ожидальная	148.95		
1005	Регистратура	9.52		
1006	Гардероб посетителей	5.71		
1007	Картохранилище	7.69	В3	П-IIа
1008	Тамбур	2.97		
1009	Помещение забора бак. материалов	11.85		
1010	Помещение забора крови	19.12		
1011	Помещение хранения ванн	9.96		
1012	Процедурный кабинет (прививочный)	17.42		
1013	Шлюз	8.94		
1014	Помещение дезинфекции медотходов	6.01		
1015	ПУИ	5.37	В4	П-I
1017	Уборная персонала	4.09		
1018	Шлюз	8.38		
1019	Смотровая	14.34		
1020	Кабинет врача инфекциониста (в т.ч. по работе с ВИЧ)	15.78		
1021	Кабинет врача инфекциониста (в т.ч. по работе с ВИЧ)	15.35		
1022	Смотровая	16.59		
1023	Кабинет психиатра	12.25		
1024	Кабинет врача- эпидемиолога/ фтизиатра	15.25		
1025	Лестница из подвала N1	14.67		
1026	Лестничная клетка N2	22.75		
1027	Тамбур (отделение профилактических осмотров)	14.55		
1028	Вестибюль ожидальная	85.86		
1029	Лифтовый холл	17.27		
1030	Гардероб посетителей	21.04		
1031	Пост охраны	5.37		
1032	Уборная персонала	3.36		
1033	Универсальная кабина МГН	6.25		
1034	ПУИ	3.99	В4	П-I
1035	Регистратура	9.24		
1036	Картохранилище	30.05	В3	П-IIа
1037	Тамбур (отделение неотложной помощи)	14.55		
1038	Вестибюль ожидальная	73.77		
1039	Гардероб верхней одежды посетителей (вешалка)	2.53		
1041	Уборная персонала	3.21		
1042	Универсальная кабина МГН	6.54		
1043	ПУИ	4.19	В4	П-I
1044	Регистратура	13.62		
1045	Помещение неотложной помощи	18.44		
1046	Манипуляционная	31.68		
1047	Коридор для обеспечения возможности сообщения/разделения блока по эпидемиологической ситуации	30.55		
1048	Кабинет дежурного фельдшера	15.56		
1049	Смотровая	16.43		
1050	Электрощитовая	11.69	В3	П-IIа
1051	Кроссовая	15.66	В3	П-IIа
1052	Лестничная клетка N3	38.95		
1053	Лестничная клетка N4	39.15		
1054	Тамбур (центральный вход)	21.10		
1055	Вестибюль	386.29		
1056	Коридор	237.08		
1057	Регистратура с открытой картотекой	86.06		
1058	Картохранилище	15.92	В3	П-IIа
1059	Картохранилище	18.69	В3	П-IIа
1060	Аптечный киоск (зона аренды)	29.64		
1061	Зона комфортного ожидания	45.61		
1062	Универсальная кабина МГН	5.91		
1063	Гардероб посетителей	32.38		
1064	ПУИ	7.54	В4	П-I
1065	Санузел персонала М	3.73		
1066	Санузел персонала Ж	3.68		
1068	ПУИ	5.05	В4	П-I
1070	Уборная посетителей М	15.51		
1071	Уборная посетителей Ж	15.61		
1072	Кабинет доврачебной помощи	24.83		
1073	Помещение для оформления справок (старшая медсестра)	18.02		
1074	Процедурный кабинет (внутримышечные инъекции)	16.95		
1075	Кабинет иммунопрофилактики	15.94		
1076	Процедурная	14.80		
1077	Помещение охраны (центральная диспетчерская/ пожарный пост	33.97		
1078	Ожидальная	22.78		
1079	Помещение для забора проб крови	32.16		
1080	Помещение приема, регистрации, сортировки проб на анализы	15.33		
1081	Помещение для забора специальных проб	14.65		
1083	Помещение для приема биоматериалов на анализы	10.15		
1084	Слив	2.18		
1085	Загрузочная	26.50	В3	П-IIа
1086	Тамбур (гравитуит)	14.55		
1087	Вестибюль ожидальная	123.53		
1088	Лифтовый холл	17.27		
1090	ПУИ	4.79	В4	П-I
1091	Универсальная кабина МГН	6.25		
1092	Регистратура	8.40		
1093	Гардероб посетителей (зона с вешалками)	8.73		
1094	Кладовая гипса	5.85	В4	П-IIа
1095	Перевязочная гнойосная	15.38		
1096	Кабинет врача травматолога/ ортопеда	15.63		
1097	Кабинет врача травматолога/ ортопеда	15.17		
1098	Перевязочная	16.49		
1099	Кабинет врача травматолога/ ортопеда	15.19		
1100	Перевязочная	15.94		
1101	Процедурная	16.43		
1102	Кабинет заведующего отделением	16.15		
1103	Коридор	43.35		
1104	Помещение хранения изделий медицинского назначения и иммобилизационных средств	15.68	В3	П-IIа
1105	Комната старшей медсестры	14.67		
1106	Комната персонала	15.23		
1107	Реанимационный узел	17.27		
1108	Кроссовая	17.45	В3	П-IIа
1109	Электрощитовая	11.69	В3	П-IIа
1110	Лестница из подвала N2	14.76		
1111	Лестничная клетка N5	22.54		
1112	Лестничная клетка N6	24.60		
1113	Технологическая лестница N2	14.00		
1114	Коридор с местом для ожидания	140.52		
1115	ПУИ	4.86	В4	П-I
1116	Уборная посетителей М	3.63		
1117	Универсальная кабина МГН	6.25		
1118	Комната хранения контрастных средств	4.71	В4	П-I
1119	Помещение хранения переносной аппаратуры	10.81	В4	П-IIа
1120	Коридор	3.67		
1121	Универсальная кабина МГН посетителей	5.68		
1122	Комната управления	14.03		
1123	Процедурная рентгенодиагностическая для общих исследований	42.01		
1124	Комната отдыха персонала	15.09		
1125	Ожидальная с местом для раздевания	9.00		
1126	Помещение подготовки пациента	15.42		
1127	Комната управления	11.24		
1128	Процедурная МРТ	31.65		
1129	Техническое помещение МРТ	11.74	В3	П-IIа
1130	Зона ожидания с местом для переодевания	20.95		
1131	Помещение подготовки пациента	6.18		
1132	Техническое помещение КТ	11.74	В4	П-IIа
1133	Комната управления	15.79		
1134	Процедурная КТ	27.20		
1135	Универсальная кабина МГН	5.91		
1136	Уборная посетителей Ж	3.63		
1137	Уборная персонала	3.57		
1138	Уборная персонала	3.57		
Общий итог		3126,47		

Условные обозначения	Устройство/оборудование
	прокладка на кабельных лотках
	прокладка в трубах
	прокладка проводник с более высокой отметкой;
	прокладка проводник с более низкой отметкой;
	прокладка розеток на более высокую отметку;
	щит силовой распределительный;
	электрообогреватель бачкатурера, насосо;
	линия перерабатываемых грунтов

292/08/23-Р-ЭОМ

Изм.	Кол.	Лист	N док.	Подп.	Дата
1	Зм	95-АС			16.03
2	Зм	95-АС			16.03

Взрослая поликлиника на 750 посещений для южной части г. Новый Уренгой, в том числе запуск на проектно-изыскательские работы

Разраб.	Фатеев			16.03	Система внутренней электроосвещения и силового оборудования
Провер.	Коробкина			16.03	
Н. контр.	Орлова			16.03	План сетей электроосвещения. Этаж 1 секция Р1/Э3
ГИП	Большой			16.03	

Стадия: Р | Лист: | Листов:

ПРОЕКТНАЯ КОМПАНИЯ ВПК

Копировал: Фадеев А.А.

Формат А4

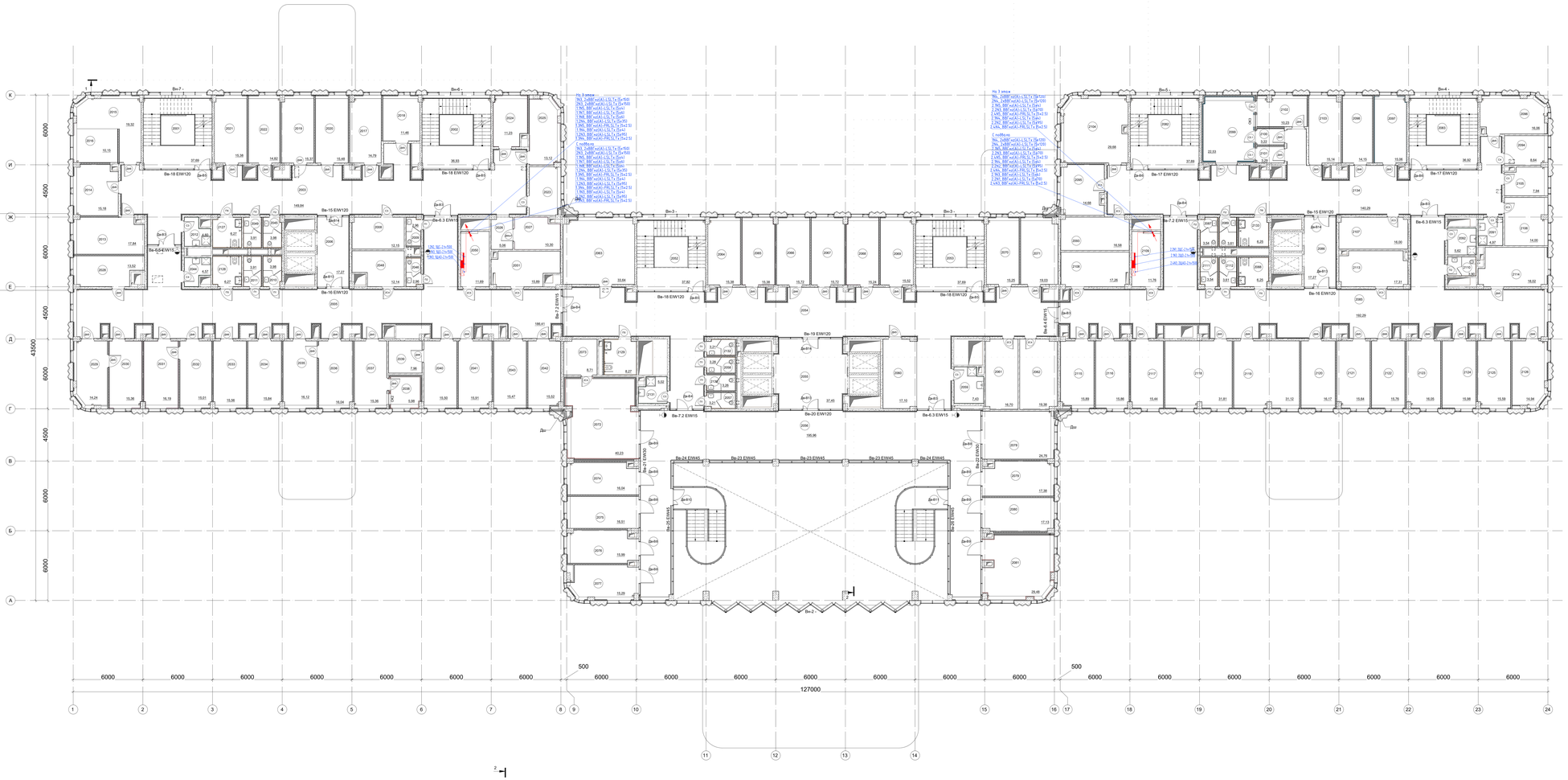

Экспликация помещений второго этажа

Номер	Имя	Площадь, м²	Кат. пом.	Пожароопасные зоны
2001	Лестничная клетка N1	37.69		
2002	Лестничная клетка N2	36.93		
2003	Коридор с местом для ожидания	149.27		
2005	Коридор с местом для ожидания	186.39		
2006	Лифтовый холл. (зона безопасности МГН)	17.27		
2008	Кладовая	12.03	В3	П-IIа
2009	Уборная персонала М	2.92		
2010	Уборная посетителей Ж	3.98		
2011	Уборная посетителей М	3.88		
2012	ГУИ	4.53	В4	П-I
2013	Кабинет врача- стоматолога	17.63		
2014	Кабинет врача- терапевта	15.17		
2015	Кабинет дерматовенеролога	19.24		
2016	Смотровая	15.15		
2017	Кабинет врача психиатра- нарколога	14.78		
2018	Кабинет врача психиатра- нарколога	11.41		
2019	Кабинет врача- невролога	15.36		
2020	Кабинет врача- терапевта	15.48		
2021	Кабинет врача- терапевта	15.31		
2022	Кабинет врача- терапевта	14.82		
2023	Кладовая расходных материалов	10.38		
2024	Помещение для забора соскоба на энтеробиоз	10.94		
2025	Кабинет для забора кровь	13.65		
2026	Шлюз	5.01		
2027	Помещение для приема биоматериалов на анализы	10.26		
2028	Кабинет врача- нарурга	13.51		
2029	Кабинет врача- гинеколога	14.22		
2030	Смотровая	15.36		
2031	Смотровая	16.19		
2032	Кабинет врача- гинеколога	15.01		
2033	Кабинет врача- психотерапевта	15.56		
2034	Кабинет ЭОГ	15.84		
2035	Кабинет ЭКГ	16.11		
2036	Кабинет исследования функции внешнего дыхания	16.04		
2037	Кабинет врача- отоларинголога	15.19		
2038	Помещение аудиометрии	5.90		
2039	Темная комната	7.77		
2040	Кабинет офтальмолога	15.55		
2041	Кабинет УЗИ	15.90		
2042	Комната старшей медсестры	15.51		
2043	Кабинет заведующего отделением	15.47		
2044	ГУИ	4.51	В4	П-I
2045	Уборная персонала М	3.98		
2046	Уборная персонала Ж	2.92		
2048	Кладовая	12.03	В3	П-IIа
2049	Уборная персонала Ж	3.88		
2050	Электрощитовая	11.69	В3	П-IIа
2051	Кроссовая	15.88	В3	П-IIа
2052	Лестничная клетка N3	37.82		
2053	Лестничная клетка N4	37.69		
2054	Коридор с местом для ожидания	203.18		
2055	Лифтовый холл. (зона безопасности МГН)	37.45		
2056	Коридор- ожидальная	185.94		
2057	Уборная персонала Ж	3.21		
2058	Уборная посетителей М	3.20		
2059	ГУИ	7.62	В4	П-I
2060	Регистратура	16.68		
2061	Картохранилище	16.68	В3	П-IIа
2062	Кладовая расходных материалов	10.35	В3	П-IIа
2063	Кабинет компьютерного тестирования	33.56		
2064	Кабинет врача-общего приема	15.36		
2065	Смотровая	15.35		
2066	Кабинет врача- терапевта	15.31		
2067	Кабинет врача- терапевта	15.71		
2068	Процедурный кабинет	13.24		
2069	Кабинет врача- терапевта	15.44		
2070	Ординаторская	15.18		
2071	Кабинет специалиста отделения паллиативной помощи	19.01		
2072	Школа диабета	40.14		
2073	Подсобное помещение	8.66	В3	П-IIа
2074	Кабинет приема врача медико-санитарной помощи	16.04		
2075	Кабинет ЭКГ исследования функций внешнего дыхания	16.50		
2076	Кабинет отказ от курения	15.99		
2077	Кабинет компьютерного тестирования	15.27		
2078	Кабинет организации и контроля за диспансеризацией и ведения централизованной картотеки	24.76		
2079	Кабинет заведующего отделением профилактики	17.38		
2080	Комната старшей медсестры с местом для хранения медикаментов	17.11		
2081	Кабинет формирования здорового образа жизни	29.48		
2082	Лестничная клетка N5	37.69		
2083	Лестничная клетка N6	36.92		
2085	Коридор с зоной ожидания	192.28		
2086	Лифтовый холл. (зона безопасности МГН)	17.27		
2087	Уборная персонала М	3.54		
2088	Универсальная кабина МГН	6.25		
2089	Уборная персонала	3.61		
2091	ГУИ	4.90	В4	П-I
2092	ГУИ	5.59	В4	П-I
2093	Помещение хранения переносной аппаратуры	16.77		
2094	Кладовая расходных материалов	8.47	В4	П-IIа
2095	Комната старшей медицинской сестры с местом для хранения медикаментов	14.48		
2096	Кабинет заведующего отделением	16.01		
2097	Процедурная маммографии	15.01		
2098	Кабинет врача маммолога	14.10		
2099	Рентген- флюорографический кабинет	22.53		
2100	Кабина для переодевания	3.28		
2101	Кабина для переодевания	3.34		
2102	Комната управления	10.22		
2103	Комната инженерно- технического персонала	15.13		
2104	Кабинет врачей рентгенологов	29.57		
2105	Помещение временного хранения рентгенопленки и печати снимков	7.87		
2106	Помещение хранения запасных частей	13.82	В3	П-IIа
2107	Кладовая расходных материалов	15.98	В3	П-IIа
2108	Кроссовая	17.25	В3	П-IIа
2109	Электрощитовая	11.75	В3	П-IIа
2110	Уборная персонала Ж	3.86		
2111	Уборная посетителей М	3.54		
2112	Уборная посетителей Ж	3.61		
2113	Кладовая расходных материалов	17.30	В3	П-IIа
2114	Кабинет допплерографии	17.92		
2115	Кабинет электрокардиографии	15.87		
2116	Кабинет электрокардиографии	15.85		
2117	Кабинет исследования функции внешнего дыхания	15.44		
2118	Кабинет исследования функции внешнего дыхания/ бодипетизмограф-	31.80		
2119	Кабинет велоэргометрии	31.11		
2120	Кабинет электроэнцефалографии	15.17		
2121	Кабинет электромиографии	15.63		
2122	Кабинет эхокардиографии	15.76		
2123	Кабинет эхокардиографии	16.04		
2124	Кабинет УЗИ	15.98		
2125	Кабинет УЗИ	15.58		
2126	Ординаторская	14.92		
2127	Универсальная кабина МГН	6.24		
2128	Универсальная кабина МГН	6.24		
2129	Универсальная кабина МГН	8.23		
2130	Уборная персонала М	3.26		
2131	ГУИ	5.16	В4	П-I
2132	Уборная посетителей Ж	3.21		
2133	Универсальная кабина МГН	6.25		
2134	Коридор с зоной ожидания	140.83		
Общая итог		2889.21		

Условные обозначения

Условные обозначения	Наименование
	проблема на кабельных лотках
	проблема в воздух
	проблема пересёкшая с более высокой отметкой;
	проблема пересёкшая с более низкой отметкой;
	проблема уходит на более высокую отметку;
	щит силовой распределительный; электроприёмник бесшумный, насосов лотки перфорированные с крышкой

						292/08/23-Р-ЭОМ	
1	Зм	15.АО			16.ЭЛ	Взрослая поликлиника на 750 посещений для южной части д. Новый Чернозёй, в том числе запросы на проектно-изыскательские работы	
Изм.	Кол.уч.	Лист	N док.	Подпись	Дата		
Разраб.		Ивочё			16.ЭЛ	Система внутренняя электроснабжения и силовое оборудование	Стадия: Р; Лист: 67; Листов:
Провер.		Коробкина			16.ЭЛ		
Н. контр.		Орлова			16.ЭЛ	План сетей электроснабжения. Этаж 2 экран N1/50	ПРОЕКТНАЯ КОМПАНИЯ ВПК.
ГИ		Большой			16.ЭЛ		

Копировал: Фёдоров А.А.

Формат: А4х

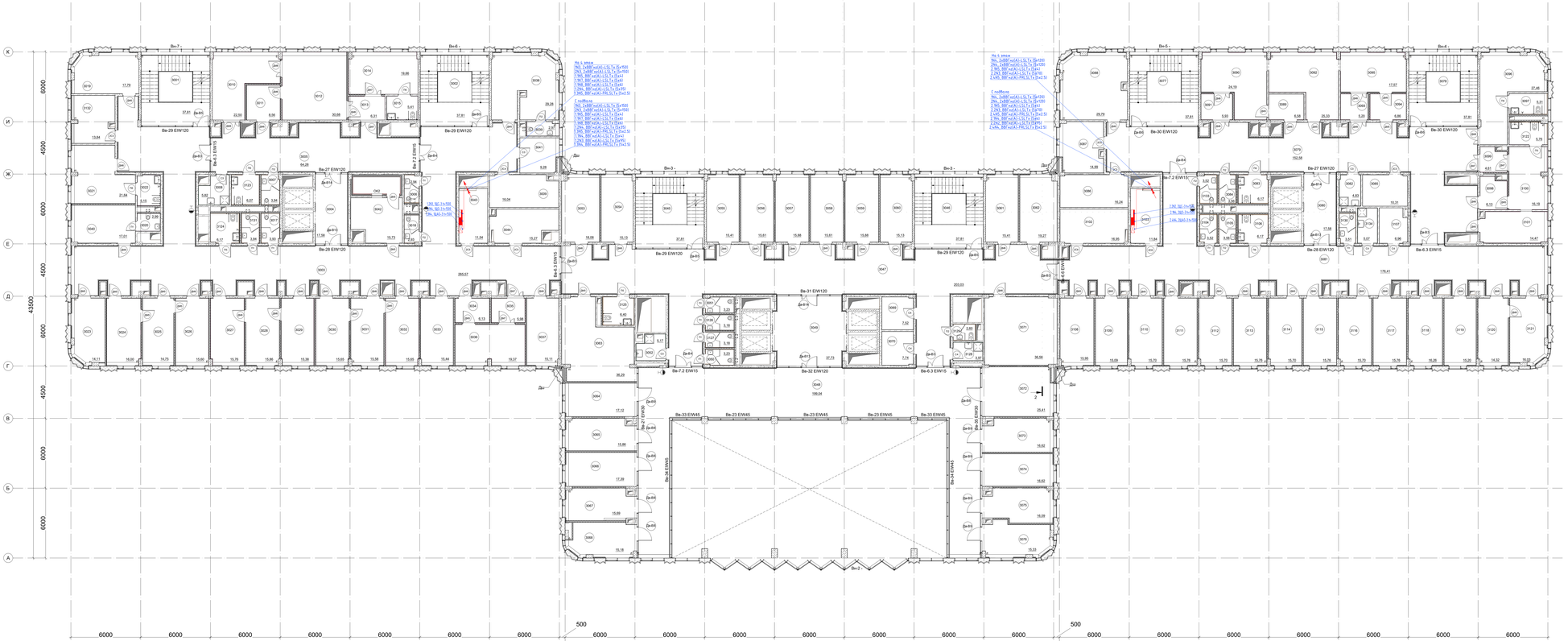

Экспликация помещений третьего этажа

Номер	Наименование	Площадь, м²	Кат. пом.	Примечание
3001	Лестничная клетка N1	37,81		
3002	Лестничная клетка N2	37,81		
3003	Коридор с местом для ожидания	265,51		
3004	Лифтовый холл, (зона безопасности МГН)	17,58		
3005	Коридор с местом для ожидания (после операционной)	64,28		
3006	Уборная персонала М	2,94		
3007	Уборная персонала	3,94		
3008	ПУИ	5,81	В4	ПЗ
3009	Материальная	16,04	В3	ПлВа
3010	Нарсхозяк (шлюз)	22,50		
3011	Подготовительная персонала	8,56		
3012	Манипуляционная	30,68		
3013	Шлюз	6,26		
3014	Помещение временного пребывания пациента после процедуры на 2 кушетки	19,66		
3015	Универсальная кабина МГН посетителей	5,32		
3016	Уборная посетителей Ж	3,23		
3018	Уборная персонала Ж	2,93		
3019	Кабинет старшей сестры- хозяйки с местом хранения медикаментов	17,70		
3020	СУ посетителей	2,90		
3021	Кабинет врача- уролога	21,59		
3022	Универсальная кабина МГН посетителей	5,09		
3023	Кабинет заведующего хирургическим отделением	14,09		
3024	Смотровая	16,00		
3025	Кабинет врача- хирурга	14,75		
3026	Перевязочная гнойная	15,60		
3027	Смотровая	15,78		
3028	Кабинет врача- хирурга	15,85		
3029	Перевязочная чистая	15,38		
3030	Смотровая	15,65		
3031	Кабинет врача- хирурга	15,58		
3032	Перевязочная чистая	15,65		
3033	Кабинет врача- оториноларинголога	15,44		
3034	Подготовительная персонала	6,13		
3035	Шлюз	5,98		
3036	Манипуляционная	19,37		
3037	Кабинет врача- оториноларинголога	15,10		
3038	Кабинет врача- проктолога	29,19		
3039	СУ посетителей	2,91		
3040	Кабинет врача- уролога	16,99		
3041	Кладовая расходных материалов	9,25	В4	ПлВа
3042	Помещение аудиометрии	15,73		
3043	Электрощитовая	11,54	В3	ПлВа
3044	Кроссовая	15,25	В3	ПлВа
3045	Лестничная клетка N3	37,81		
3046	Лестничная клетка N4	37,81		
3047	Коридор	202,88		
3048	Коридор	198,98		
3049	Лифтовый холл, (зона безопасности МГН)	37,73		
3050	Уборная персонала Ж	3,23		
3051	Уборная посетителей Ж	3,23		
3052	ПУИ	5,31	В4	ПЗ
3053	Кабинет врача- терапевта	16,06		
3054	Кабинет врача- терапевта	15,06		
3055	Кабинет врача- терапевта	15,34		
3056	Кабинет врача- терапевта	15,60		
3057	Кабинет врача- терапевта	15,88		
3058	Кабинет врача- терапевта	15,60		
3059	Кабинет врача- терапевта	15,88		
3060	Кабинет врача- терапевта	15,06		
3061	Кабинет врача- терапевта	15,34		
3062	Кабинет врача- терапевта	19,26		
3063	Комната персонала (заполнения документации)	36,23		
3064	Кабинет заведующего терапевтическим отделением №1	17,10		
3065	Комната старшей медсестры с местом для хранения медикаментов	15,86		
3066	Кабинет врача- терапевта	17,38		
3067	Кабинет врача- терапевта	15,87		
3068	Кабинет врача- терапевта	16,17		
3069	Кладовая расходных материалов	7,52	В4	ПлВа
3070	Кладовая расходных материалов	7,74	В4	ПлВа
3071	Комната персонала (заполнения документации)	36,53		
3072	Кабинет заведующего терапевтическим отделением №2	28,40		
3073	Комната старшей медсестры с местом для хранения медикаментов	16,62		
3074	Кабинет врача- терапевта	16,61		
3075	Кабинет врача- терапевта	16,06		
3076	Кабинет врача- терапевта	15,31		
3077	Лестничная клетка N5	37,81		
3078	Лестничная клетка N6	37,81		
3079	Коридор с местом для ожидания	152,63		
3080	Лифтовый холл, (зона безопасности МГН)	17,58		
3081	Коридор с местом для ожидания	176,40		
3082	ПУИ	4,76	В4	ПЗ
3083	Универсальная кабина МГН	6,17		
3084	Уборная персонала	3,56		
3085	Кладовая расходных материалов	10,21	В3	ПлВа
3086	Кладовая сменного белья и мед.отходов	16,44	В3	ПлВа
3087	Комната сестры-хозяйки с местом для хранения чистого белья	14,78	В3	ПлВа
3088	Ординаторская	29,71		
3089	Подготовительная персонала	6,58		
3090	Процедурная бронхоскопии	24,19		
3091	Шлюз	5,93		
3092	Моечная эндоскопов	25,33		
3093	Шлюз	5,20		
3094	Подготовительная персонала	6,86		
3095	Процедурная гастроскопии	17,57		
3096	Помещение для временного пребывания пациентов после процедуры на 2 кушетки	27,23		
3097	Универсальная кабина МГН посетителей	5,24		
3098	Подготовительная персонала	6,07		
3099	Шлюз	4,57		
3100	Процедурная колоноскопии	16,04		
3101	Моечная эндоскопов	14,44		
3102	Кроссовая	16,94	В3	ПлВа
3103	Электрощитовая	11,84	В3	ПлВа
3104	Уборная посетителей М	3,52		
3105	Уборная посетителей Ж	3,56		
3106	Универсальная кабина МГН	6,17		
3107	Кладовая расходных материалов	6,89	В4	ПлВа
3108	Кабинет врача- терапевта	15,94		
3109	Кабинет невролога	15,09		
3110	Кабинет невролога	15,70		
3111	Кабинет врача-психолога	15,78		
3112	Кабинет врача- психотерапевта	15,70		
3113	Кабинет врача- кардиолога	15,78		
3114	Кабинет врача- офтальмолога	15,70		
3115	Перевязочная офтальмологическая	15,78		
3116	Кабинет врача- офтальмолога	15,70		
3117	Кабинет врача- гастроэнтеролога	15,78		
3118	Кабинет врача- пульмонолога	16,25		
3119	Кабинет врача- гематра	15,20		
3120	Комната старшей медсестры с местом для хранения медикаментов	14,31		
3121	Кабинет заведующего отделением специализированного приема	16,01		
3122	Универсальная кабина МГН посетителей	5,71		
3123	Универсальная кабина МГН	6,07		
3124	Универсальная кабина МГН	6,17		
3125	Универсальная кабина МГН	6,32		
3126	Уборная посетителей М	3,18		
3127	Уборная персонала М	3,18		
3128	ПУИ	4,03	В4	ПЗ
3129	Уборная персонала	2,65		
3130	Уборная персонала Ж	3,47		
3131	Уборная посетителей М	3,84		
3132	Материальная	13,67	В3	ПлВа
3133	Уборная персонала М	3,52		
3134	ПУИ	4,96	В4	ПЗ
Общий итог		2870,60		

Условные обозначения	Расшифровка обозначения
	прокладка на кабельных лотках
	прокладка в воздухе
	прокладка проводами с более высокой этикеткой;
	прокладка проводами с более низкой этикеткой;
	прокладка розеток на более высокую этикетку;
	щит силовой распределительный;
	электроводонагреватель бесконтактный, напольный
	лотки перфорированные с крышкой

292/08/23-Р-ЭОМ					
1	Зм	15.N.N		N.N.N	Взрослая поликлиника на 750 посещений для южной части д. Новый Уренгой, в том числе запросы на проектно-изыскательские работы
Изм.	Кол.	Лист	N док.	Подпись	Дата
Разраб.		Ивочё			Система внутренняя электроснабжения и силовое оборудование
Пров.		Коробкина			
Стадия	Лист	Листов			
Р	68				
Н. контр.	Орлова				План этажа электроосвещения План 3 этажа: РП.ПЗ
ГИП	Большой				
Копировал					Формат А4

ПРОЕКТНАЯ КОМПАНИЯ

Условные обозначения	Устройство/описание
	прокладка на кабельных лотках
	прокладка в трубах
	прокладка проводов с более высокой этажностью;
	прокладка проводов с более низкой этажностью;
	прокладка проводов на более высокую этажность;
	щит слаботочных распределительных;
	электродвигатель вентилятора, насоса лифта гидрофобный с кранами

Экспликация помещений четвертого этажа

Номер	Наименование	Площадь, м²	Кат. пом.	Пожароопасные зоны
4001	Лестничная клетка N1	37,81		
4002	Лестничная клетка N2	37,81		
4003	Коридор	86,60		
4004	Лифтовый холл, (зона безопасности МГН)	17,58		
4005	Раздевальная	17,59		
4006	С/у посетителей	3,14		
4007	Душевая	4,30		
4008	Зал ЛФК для занятий малых групп	54,09		
4009	Инвентарная	7,08	В3	П-IIа
4010	Раздевальная	14,71		
4011	Душевая	3,52		
4012	С/у посетителей	2,23		
4013	Зал реабилитационной механотерапии с местом для инвалидной коляски	64,90		
4014	Коридор с местом для ожидания	191,25		
4015	Универсальная кабина МГН	5,50		
4016	Кладовая расходных материалов	9,12	В4	П-IIа
4019	Кладовая чистого белья	6,90	В4	П-IIа
4020	Комната инструктора ЛФК	26,23		
4021	Уборная персонала	2,09		
4022	Душевая	2,15		
4023	Кабинет заведующего отделением	15,98		
4024	Комната старшей медсестры	9,74		
4025	Кабинет врача- психолога	15,73		
4026	Комната персонала	15,74		
4027	Электрощитовая	12,08	В3	П-IIа
4028	Кроссовая	14,89	В3	П-IIа
4029	Зал физиопроцедур	63,27		
4030	Помещение стерилизации наконечников	16,42		
4031	Кабинет массажа на 3 кушетки	31,67		
4032	Кабинет врача- рефлексотерапевта	15,36		
4033	Кабинет электролечения на 8 кушеток	49,40		
4034	Кабинет врача- физиотерапевта	15,58		
4035	Кабинет логопеда	15,36		
4036	Кабинет для занятий логопедических групп	16,15		
4037	Лестничная клетка N3	37,81		
4038	Лестничная клетка N4	37,81		
4039	Коридор с местом для ожидания	Избыточное помещение		
4040	Лифтовый холл, (зона безопасности МГН)	37,73		
4041	Уборная персонала Ж	6,75		
4042	Уборная персонала М	6,87		
4043	ПУИ	5,25	В4	ПI
4044	Медицинский архив	28,78	В3	П-IIа
4045	Шлюз	4,38		
4046	Комната для приготовления аллергенов	9,85		
4047	Кабинет врача- аллерголога- иммунолога	18,27		
4048	Смотровая	15,71		
4049	Кабинет врача- дермато- венеролога	15,44		
4050	Процедурная (в т.ч. забор крови)	30,66		
4051	Кабинет врача- дермато- венеролога	15,33		
4052	Манипуляционная (гипноз)	15,43		
4053	Кладовая расходных материалов	14,26	В3	П-IIа
4054	Материальная	207,33	В3	П-IIа
4055	Коридор	264,69		
4056	Кофе-пойнт	41,59		
4057	ПУИ	7,57	В4	ПI
4058	Уборная персонала	4,10		
4060	Кабинет ИТ поддержки	23,91		
4061	Комната инженерно- технического персонала	16,38		
4062	Кабинет эндокринологов	15,95		
4063	Конференц-зал	176,16		
4064	Инвентарная	14,21	В3	П-IIа
4065	Аптарстная	13,73		
4066	Медицинский архив	36,95	В3	П-IIа
4067	Кабинет главной медсестры	23,40		
4068	Кабинет старшей сестры- хозяйки	15,83		
4069	Комната отдыха	16,52		
4070	Кабинет заведующего поликлиникой	30,36		
4071	Лестничная клетка N5	37,81		
4072	Лестничная клетка N6	37,81		
4073	Коридор с местом ожидания	154,88		
4074	Пост мед.сестры	9,63		
4075	Лифтовый холл, (зона безопасности МГН)	17,58		
4076	Уборная персонала М	3,41		
4077	Универсальная кабина МГН	5,54		
4078	ПУИ	4,15	В4	ПI
4079	Санитарная комната	4,78		
4080	Помещение хранения переносной аппаратуры	16,44	В4	П-IIа
4081	Архив	16,44	В3	П-IIа
4082	Помещение приема пищи пациентов	9,60		
4083	Комната старшей медсестры	9,63		
4084	Пост сестры- хозяйки	9,63		
4085	Палата на 4 койки	27,72		
4086	Санузел	2,85		
4087	Палата на 4 койки	27,78		
4088	Санузел	3,78		
4089	Палата на 2 койки, в т.ч. МГН	24,34		
4090	Универсальная кабина МГН посетителей	6,00		
4091	Манипуляционная	25,85		
4092	Процедурный кабинет	18,27		
4093	Кабинет заведующего отделением	17,63		
4094	Коридор с местом для ожидания	107,15		
4095	Кроссовая	16,93	В3	П-IIа
4096	Электрощитовая	11,80	В3	П-IIа
4097	Уборная персонала Ж	3,45		
4098	Универсальная кабина МГН	5,52		
4099	ПУИ	4,12	В4	ПI
4100	Кабинет врача- кардиолога	15,23		
4101	Кабинет врача- ревматолога	15,76		
4102	Манипуляционная	32,13		
4103	Кабинет врача- гематолога	15,59		
4104	Кабинет врача- нефролога	15,76		
4105	Кабинет врача- эндокринолога	15,70		
4106	Кабинет врача- эндокринолога	15,76		
4107	Коридор с местом для ожидания	66,90		
4108	Кладовая расходных материалов	16,97	В3	П-IIа
4109	Процедурный кабинет	14,20		
4110	Кабинет врача-онколога	15,70		
4111	Перевязочная	15,67		
4112	Кабинет врача- онколога	15,70		
4113	Перевязочная	15,56		
4114	Кабинет врача- онколога	16,07		
4115	Кабинет врача- онколога	14,94		
4116	Кладовая	15,63	В3	П-IIа
4117	ПУИ	4,29	В4	ПI
4118	ПУИ	4,28	В4	ПI
4119	Универсальная кабина МГН	5,94		
4120	Коридор с местом для ожидания	37,64		
4121	Уборная персонала Ж	3,03		
4122	Уборная персонала М	3,00		
4123	Раздевальная МГН с душевой	11,84		
Общий итог		3153,41		

					292/08/23-Р-ЭОМ	
2	Зам	15.10.25		16.10.25	Взрослая поликлиника на 750 посещений для южной части д. Новый Уренгой, в том числе хозяйственно-школьительные работы	
Изм.	Кол.уч.	Лист	N док.	Подпись	Дата	
Разраб.		Ивочё			16.10.25	Система внутренней электроосвещения и силового оборудования	Стадия	Лист	Листов
Проверил		Коробкина			16.10.25		Р	69	
Н. контр.		Орлова			16.10.25	План сетей электроосвещения. План в осях. N1-N24	ПРК. проектная компания
ГИП		Большой			16.10.25		Копировал	Формат А4

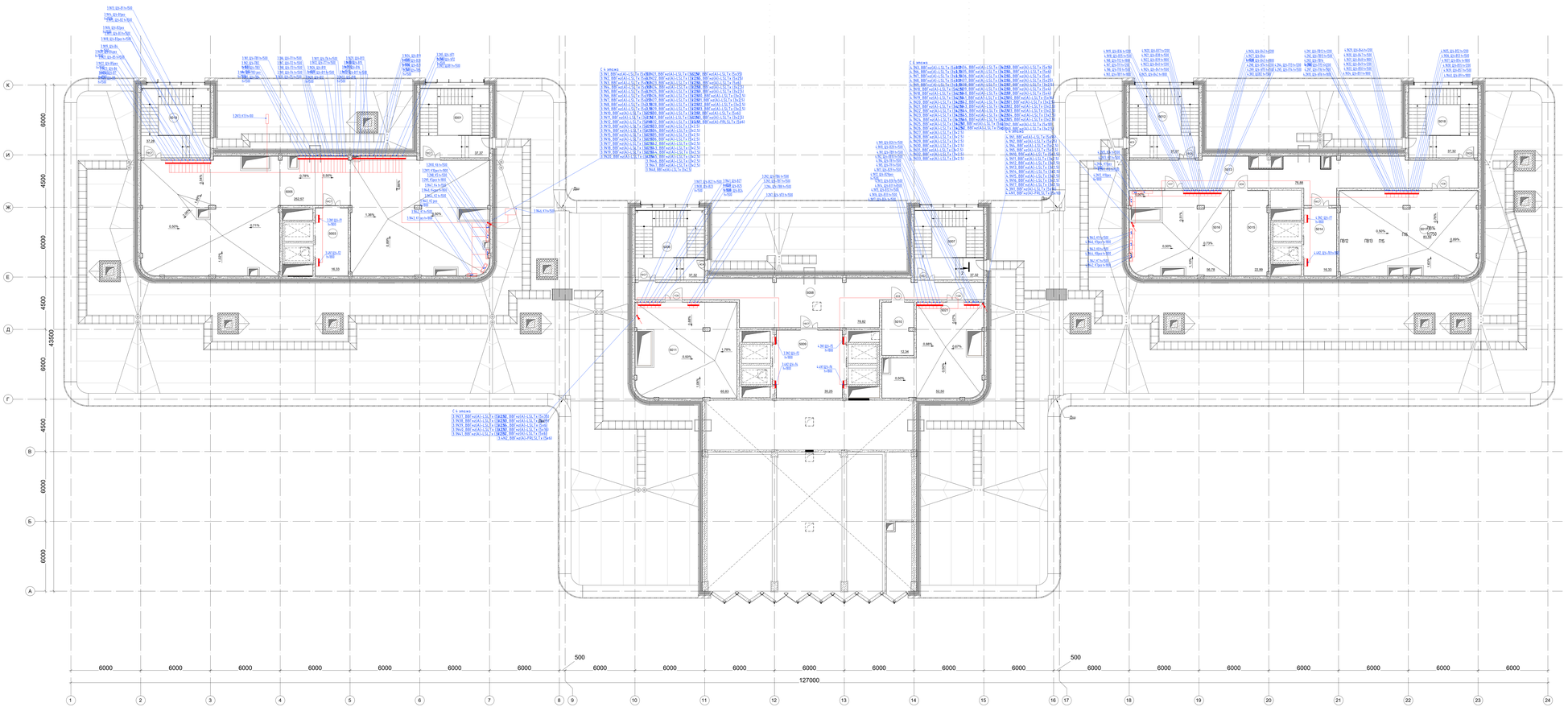

Экспликация помещений пятого этажа				
Номер	Наименование	Площадь, м²	Кат. пом.	Пожароопасные зоны
5001	Лестничная клетка N2	37,29		
5003	Лифтовый холл	16,33		
5005	Вентиамера	252,57	В3	
5006	Лестничная клетка N3	37,24		
5007	Лестничная клетка N4	37,24		
5008	Коридор	78,82		
5009	Лифтовый холл	35,25		
5010	Электрощитовая	12,34	В3	
5011	Вентиамера	65,83	В3	
5012	Лестничная клетка N5	36,99		
5013	Коридор	78,88		
5014	Лифтовый холл	16,33		
5015	Электрощитовая	22,99	В3	
5016	Вентиамеры	66,78	В3	
5017	Вентиамеры	83,59	В3	
5018	Лестничная клетка N6	37,24		
5019	Лестничная клетка N1	37,21		
5021	Вентиамера	52,50	В3	
Общая алощ		993,40		

Условные обозначения	Расшифровка обозначения
	прокладка на кабельных лотках
	прокладка в воздухе
	прокладка тросовая с более высокой отметкой;
	прокладка тросовая с более низкой отметкой;
	прокладка шлейф на более высокую отметку;
	шлейф системы дымоудаления;
	электродвигатель вентилятора, насоса
	лоток перфорированный с крышкой

						292/08/23-Р-ЭОМ	
1	Зм	15.АО			16.12.23	Взрослая поликлиника на 750 посещений для военной части г. Новый Уренгой, в том числе затраты на проектно-изыскательские работы	
Изм.	Кол.	Лист	N док.	Подпись	Дата		
Разраб.		Ивачев			16.12.23	Система внутренняя электроснабжения и силовое оборудование	Стадия / Лист / Листов
Пров.		Коробкина			16.12.23		Р / 70 /
Н. контр.		Орлова			16.12.23	План сетей электроснабжения. План кровли N1-N6	ПРОЕКТНАЯ КОМПАНИЯ ВПК.
ГИП		Большой			16.12.23		

Копировал: Фирсов А.А.

Согласовано

Взамен инв. №

Подп. и дата

Инв. № подл.

Экспликация помещений подвала

Номер	Имя	Площадь м²	Кат. пом.	Пожароопасные зоны
0001	Тамбур-шлюз	3,81		
0002	Технологическая лестница N9	28,34		
0003	Лестница из подвала N7	32,50		
0004	Коридор	111,47		
0005	Коридор	136,44		
0006	Лифтовый холл	16,45		
0007	Гардеробная уличной одежды медицинского персонала	18,35		
0008	Гардеробная уличной одежды технического персонала	17,58		
0009	Гардеробная технического персонала для домашней и рабочей одежды (Ж)	23,78		
0010	Душевая (Ж)	2,27		
0011	Уборная (Ж)	2,52		
0012	Уборная (М)	2,04		
0013	Гардеробная технического персонала для домашней и рабочей одежды (М)	21,81		
0014	Душевая (М)	2,51		
0016	Дворницкая	58,79	В3	П-IIа
0017	Помещение приготовления дезрастворов	15,68	В3	П-I
0018	Кладовая дезсредств	17,68	В3	П-I
0019	Комната отдыха и приема пищи технического персонала	17,97		
0020	Гардеробная медицинского персонала для домашней и рабочей одежды (Ж)	146,58		
0021	Душевая (Ж)	8,16		
0022	Уборная (Ж)	8,63		
0023	Гардеробная медицинского персонала для домашней и рабочей одежды (М)	71,11		
0024	Душевая (М)	8,20		
0025	Уборная (М)	2,25		
0026	Уборная персонала М	7,67		
0027	Уборная персонала Ж	7,53		
0028	ПУИ	6,56	В4	П-I
0029	Комната отдыха и приема пищи медицинского персонала	61,08		
0030	Кладовая запасных частей	18,84	В3	П-IIа
0031	Кладовая запасных частей	20,68	В3	П-IIа
0032	Кладовая оборудования	17,47	В3	П-IIа
0033	Кладовая оборудования	38,56	В3	П-IIа
0034	Электрощитовая	14,93	В3	П-IIа
0035	Кроссовая	19,37	В3	П-IIа
0036	Коридор	162,67		
0037	Лифтовый холл	39,31		
0039	ПУИ	6,40	В4	П-I
0040	КНС	55,58	Д	
0042	ГРЩ	105,62	В3	П-IIа
0044	Тамбур-шлюз	29,47	В3	П-IIа
0046	Насосная	33,11	Д	
0047	ИТП	60,87	Д	
0048	Коридор ЦСО (непроходная зона)	87,41		
0049	Кладовая расходных материалов	14,30	В3	П-IIа
0050	ПУИ	4,05	В4	П-I
0051	Гардероб персонала ЦСО	19,47		
0052	Душевая	3,62		
0053	Уборная	3,01		
0054	Комната отдыха персонала ЦСО	16,29		
0055	Помещение приема нестерильных материалов	22,02	В3	П-IIа
0056	Помещение приема и мойки инструментов	32,29	В3	П-I
0057	Помещение водоподготовки	22,36	Д	П-IIа
0058	ПУИ	9,15	В4	П-I
0059	Санитарный шлюз	14,42		
0060	ПУИ	8,51	В4	П-I
0061	Чистая зона стерилизационной	49,47	В3	П-IIа
0062	Стерильная зона стерилизационной	58,99	В3	П-IIа
0063	Склад стерильных материалов	48,73	В3	П-IIа
0064	Экспедиция	24,36		
0065	Лестница из подвала N8	32,47		
0066	Тамбур-шлюз	3,80		
0067	Технологическая лестница N10	28,31		
0068	Коридор	52,47		
0069	Коридор	151,40		
0070	Лифтовый холл	16,42		
0071	Уборная персонала	4,98		
0072	ПУИ	9,12	В3	П-I
0073	КНС	62,99	Д	П-I
0074	Помещение временного хранения грязного белья	16,99	В3	П-IIа
0075	Помещение временного хранения отходов класса Г	17,50	В3	П-IIа
0076	Помещение временного хранения обезвреженных отходов	19,53	В3	П-IIа
0077	Помещение для обработки и хранения тележек	19,44	Д	П-IIа
0078	Помещение приема и временного хранения обезвреженных отходов	17,56	В3	П-IIа
0079	Помещение отгрузки по обезвреживанию отходов	17,36	В3	П-IIа
0080	Кладовая расходных материалов блока УО	7,50	В4	П-IIа
0081	Комната персонала блока отходов	20,15		
0082	Су	2,12		
0083	Кроссовая	31,30	В3	П-IIа
0084	Электрощитовая	14,99	В3	П-IIа
0085	Уборная персонала	4,42		
0086	ПУИ	10,17	В3	П-I
0087	Компрессорная сжатых газов	40,76	В3	П-IIа
0088	Кладовая предметов медицинского назначения	17,05		
0089	Кладовая предметов медицинского назначения	39,16	В3	П-IIа
0090	Кладовая медицинских иммунологических препаратов	18,97	В3	П-IIа
0091	Кладовая лекарственных веществ	36,38	В3	П-I
0092	Кладовая готовых лекарственных препаратов	18,64	В3	П-IIа
0093	Кладовая сильнодействующих и наркотических препаратов	18,46	В3	П-IIа
0094	Инвентарная мастерских	37,87	В3	П-IIа
0095	Мастерская универсальная	38,71	В3	П-IIа
0096	Инвентарная технических служб	10,11	В3	П-IIа
0097	Мастерская электротехническая	17,26	В3	П-IIа
0098	Кладовая хозяйственного инвентаря	70,32	В3	П-IIа
0099	Коридор	39,48		
0100	ПУИ	6,70	В4	П-I
0101	Кладовая инвентаря	25,73	В3	П-IIа
0102	Кладовая инвентаря	33,73	В3	П-IIа
0104	Материальная	17,68	В3	П-IIа
0105	Душевая	2,55		
0106	Кладовая списанного оборудования	54,33	В3	П-IIа
0107	Кладовая оборудования	65,67	В3	П-IIа
0108	Материальная	36,15		
0109	Материальная	36,15		
0110	Кладовая хозяйственного инвентаря	9,84		
0111	Помещение для прокладки инженерных сетей	8,05	Д	П-I
Общий итог		3162,77		

Позиция	Обозначение	Наименование	Ед. Изм.	Количество	Примечание
1.	ПОЦ (1200х3х3000)	Лоток перфорированный	м	8	
2.	ПОЦ (200х3х3000)	Лоток перфорированный	м	117	
3.	ПОЦ (100х3х3000)	Лоток перфорированный	м	19	
4.	(100х100)	Угол 90 прод. горизонтальный	шт.	3	
5.	(200х200)	Угол 90 прод. горизонтальный	шт.	1	
6.	(100х100)	Угол 90 прод. горизонтальный	шт.	8	
7.	(200х200х200)	Разветвитель Т-образный	шт.	1	
8.	(100х100х100)	Разветвитель Т-образный	шт.	2	
9.	(100/200)	Переходник 100 на 200	шт.	3	
10.	(200/100)	Переходник 200 на 100	шт.	2	
11.		Профиль П-образный	м	75	
12.		Шпилька М10	м.	195	
13.		Рельсы	кг	12	
14.	М12х170/20	Анкер клиновой АБ.П.М12	шт.	105	
15.	V3х7*16	Гайка гетинакс изоляция	шт.	105	
16.	АВВГ 3х185х10х3000	Кабель силовый	м	44	
17.	4х35х4Ш	Угол 90 прод. горизонтальный. мотт.	шт.	4	
18.	4х35х4Ш х4Ш	Разветвитель Т-образный	шт.	2	
19.		Крепеж для бетонных плит	шт.	80	

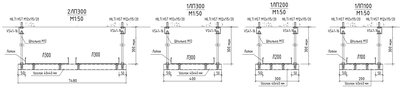
2.ПТ300
М150
1.ПТ300
М150
1.ПТ200
М150
1.ПТ100
М150
Шпилька М10
Анкер
Гайка
Шайба
Шпилька М10
Анкер
Гайка
Шайба
Шпилька М10
Анкер
Гайка
Шайба
Шпилька М10
Анкер
Гайка
Шайба
Лоток 1000х50 мм
Лоток 1000х50 мм
Лоток 1000х50 мм
Лоток 1000х50 мм
1,5Ш
1,5Ш
1,5Ш

Экспликация помещений первого этажа				
Номер	Наименование	Площадь, м²	Кат. пом.	Пожароопасные зоны
1001	Технологическая лестница N1	12,12		
1002	Лестничная клетка N1	24,86		
1003	Тамбур (инфекционное отделение)	14,55		
1004	Вестибюль ожидальная	144,95		
1005	Регистратура	9,52		
1006	Гардероб посетителей	5,71		
1007	Картохранилище	7,69	В3	П1б
1008	Тамбур	2,97		
1009	Помещение забора бак. материалов	11,85		
1010	Помещение забора крови	19,12		
1011	Помещение хранения вакцин	9,96		
1012	Процедурный кабинет (прививочный)	17,42		
1013	Шлюз	8,94		
1014	Помещение дезинфекции медотходов	6,01		
1015	ПУИ	5,37	В4	П1
1017	Уборная персонала	4,09		
1018	Шлюз	8,38		
1019	Смотровая	14,34		
1020	Кабинет врача инфекциониста (в т.ч. по работе с ВИЧ)	15,79		
1021	Кабинет врача инфекциониста (в т.ч. по работе с ВИЧ)	15,35		
1022	Смотровая	16,59		
1023	Кабинет психолога	12,25		
1024	Кабинет врача- эпидемиолога/ фтизиатра	15,25		
1025	Лестница из подвала N1	14,67		
1026	Лестничная клетка N2	22,75		
1027	Тамбур (отделение профилактических осмотров)	14,55		
1028	Вестибюль ожидальная	85,86		
1029	Лифтовый холл	17,27		
1030	Гардероб посетителей	21,04		
1031	Пост охраны	5,07		
1032	Уборная персонала	3,36		
1033	Универсальная кабина МГН	6,24		
1034	ПУИ	3,99	В4	П1
1035	Регистратура	18,92		
1036	Картохранилище	30,05	В3	П1б
1037	Центральная серверная	15,80		
1038	Тамбур (отделение неотложной помощи)	14,55		
1039	Вестибюль ожидальная	73,77		
1040	Гардероб верхней одежды посетителей (вешалка)	2,53		
1041	Уборная персонала	3,21		
1042	Универсальная кабина МГН	6,54		
1043	ПУИ	4,19	В4	П1
1044	Регистратура	13,62		
1045	Помещение неотложной помощи	18,44		
1046	Манипуляционная	31,68		
1047	Коридор для обеспечения возможности соединения/разделения блока по эпидемиологической ситуации	30,55		
1048	Кабинет дежурного фельдшера	15,56		
1049	Смотровая	16,43		
1050	Электрощитовая	11,69	В3	П1б
1051	Кроссовая	15,66	В3	П1б
1052	Лестничная клетка N3	38,95		
1053	Лестничная клетка N4	39,15		
1054	Тамбур (центральный вход)	21,10		
1055	Вестибюль	388,29		
1056	Коридор	237,08		
1057	Регистратура с открытой картотекой	86,06		
1058	Картохранилище	15,92	В3	П1б
1059	Картохранилище	15,69	В3	П1б
1060	Активный киоск (зона аренды)	29,64		
1061	Зона комфортного ожидания	43,61		
1062	Универсальная кабина МГН	5,91		
1063	Гардероб посетителей	32,01		
1064	ПУИ	7,54	В4	П1
1065	Санузел персонала М	3,73		
1066	Санузел персонала Ж	3,68		
1068	ПУИ	5,05	В4	П1
1070	Уборная посетителей М	15,51		
1071	Уборная посетителей Ж	15,61		
1072	Кабинет доврачебной помощи	24,63		
1073	Помещение для оформления справок (старшая медсестра)	18,02		
1074	Процедурный кабинет (внутримышечные инъекции)	16,95		
1075	Кабинет иммунопрофилактики	15,94		
1076	Процедурная	14,80		
1077	Помещение охраны/ центральная диспетчерская/ пожарный пост	33,97		
1078	Ожидальная	22,78		
1079	Помещение для забора проб крови	32,16		
1080	Помещение приема, регистрации, сортировки проб на анализы	15,33		
1081	Помещение для забора специальных проб	14,65		
1083	Помещение для приема бестиарпаралов на анализы	10,15		
1084	Слив	2,18		
1085	Загрузочная	26,50	В3	П1б
1086	Тамбур (травмпункт)	14,55		
1087	Вестибюль ожидальная	123,53		
1088	Лифтовый холл	17,27		
1090	ПУИ	4,79	В4	П1
1091	Универсальная кабина МГН	6,25		
1092	Регистратура	8,40		
1093	Гардероб посетителей (зона с вешалками)	8,73		
1094	Кладовая гипса	5,65	В4	П1б
1095	Перевязочная гипсовая	15,38		
1096	Кабинет врача травматолога/ ортопеда	15,63		
1097	Кабинет врача травматолога/ ортопеда	15,17		
1098	Перевязочная	16,49		
1099	Кабинет врача травматолога/ ортопеда	15,19		
1100	Перевязочная	15,94		
1101	Процедурная	16,43		
1102	Кабинет заведующего отделением	16,15		
1103	Коридор	43,35		
1104	Помещение хранения изделий медицинского назначения и иммобилизационных средств	15,68	В3	П1б
1105	Комната старшей медсестры	14,67		
1106	Комната персонала	15,23		
1107	Рентгенотехнический узел	11,24		
1108	Кроссовая	17,45	В3	П1б
1109	Электрощитовая	14,78	В3	П1б
1110	Лестница из подвала N2	14,76		
1111	Лестничная клетка N5	24,86		
1112	Лестничная клетка N6	24,86		
1113	Технологическая лестница N2	14,00		
1114	Коридор с местом для ожидания	140,53		
1115	ПУИ	3,82	В4	П1
1116	Уборная посетителей М	3,63		
1117	Универсальная кабина МГН	6,25		
1118	Комната хранения контрастных средств	4,71	В4	П1
1119	Помещение хранения переносной аппаратуры	10,81	В4	П1б
1120	Коридор	3,87		
1121	Универсальная кабина МГН посетителей	5,66		
1122	Комната управления	14,03		
1123	Процедурная рентгенодиагностическая для общих исследований	42,01		
1124	Комната отдыха персонала	15,09		
1125	Ожидальная с местом для раздевания	9,00		
1126	Помещение подготовки пациента	15,42		
1127	Комната управления	11,24		
1128	Процедурная МРТ	31,65		
1129	Техническое помещение МРТ	11,74	В3	П1б
1130	Зона ожидания с местом для переодевания	20,95		
1131	Помещение подготовки пациента	11,61		
1132	Техническое помещение КТ	6,16	В4	П1б
1133	Комната управления	10,79		
1134	Процедурная КТ	27,20		
1135	Универсальная кабина МГН	5,91		
1136	Уборная посетителей Ж	3,63		
1137	Уборная персонала	3,57		
1138	Уборная персонала	3,57		
Общий итог		3126,47		

Позиция	Обозначение	Наименование	Ед. изм.	Количество	Примечание
1.	Л100 100х50х3000	Балка перфорированная	м	16	
2.	Л200 200х50х3000	Балка перфорированная	м	341	
3.	Л300 300х50х3000	Балка перфорированная	м	55	
4.	150х150	Колонна 150 (разд. горизонтальная)	шт.	1	
5.	200х200	Колонна 150 (разд. горизонтальная)	шт.	1	
6.	300х300	Колонна 150 (разд. горизонтальная)	шт.	8	
7.	200х200х200	Распределитель 1-образный	шт.	6	
8.	300х300х300	Распределитель 1-образный	шт.	8	
9.	100/200	Переходная 100 на 200	шт.	1	
10.	200/300	Переходная 200 на 300	шт.	8	
11.		Профиль П-образный	м.	95	
12.		Шильник М10	к.	296	
13.		Метизы	кг.	92	
14.	ФСХ75/28	Анкер клиновой НВ.П.075/ЕТ	шт.	700	
15.	УСХ77В	Клеевой инъектор	шт.	700	
16.	АЛЬБ 6х80х80/8М8	Пята подвесная	шт.	16	
17.	АЛВ6х100	Болт М-8 (с шаровой гайкой)	шт.	4	

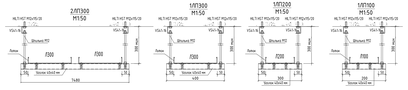

Примечания:
1. Высоты и уровни приведены абсолютные метровосходящие отсчитаны от нижнего уровня основания.
Заполнение и отделка у фасадных проемов смотреть по отдельным планам.
2. Выполнить фундаменты ниже глубины по данным геолога.
3. Отливные элементы трассы см. на фасаде разделы и отдельные трассы см. горизонтальный проектов не менее более 500 мм ниже. Шаг не менее 500мм.
4. Для предотвращения утечки теплоносителя в отопительных приборах.
5. Для предотвращения утечки теплоносителя в отопительных приборах на будущее сетей допускается проектный 0 сбоев полных с отключением теплоносителя.
6. Расположение кабельных сетей 0 сетевых кронштейнов каждая сбросов чтобы отключения полных не требовалось 70% от общего его площадь.

					292/08/23-Р-ЭОМ		
1	Зам	10.АСК	13.10.23		Взрослая поликлиника на 750 посещений для южной части д. Новый Тренгой,		
2	Зам	10.АСК	16.10.23		в том числе запросы на проектно-сметательные работы		
Изм.	Кол.уч.	Лист	№ док.	Подпись	Дата		
Разраб.	Фочиб			13.10.23	Система внутреннего электроснабжения и молниеза оборудования	Стадия	Лист	Листов
Проверил	Коробкина			13.10.23		Р	72	
Н. контр.	Орлова			13.10.23	Линейная поликлиника План 1 этажа. РП.ОО	ПРОЕКТНАЯ КОМПАНИЯ		
ГИП	Большой			13.10.23				

Копировал
Формат А4х3

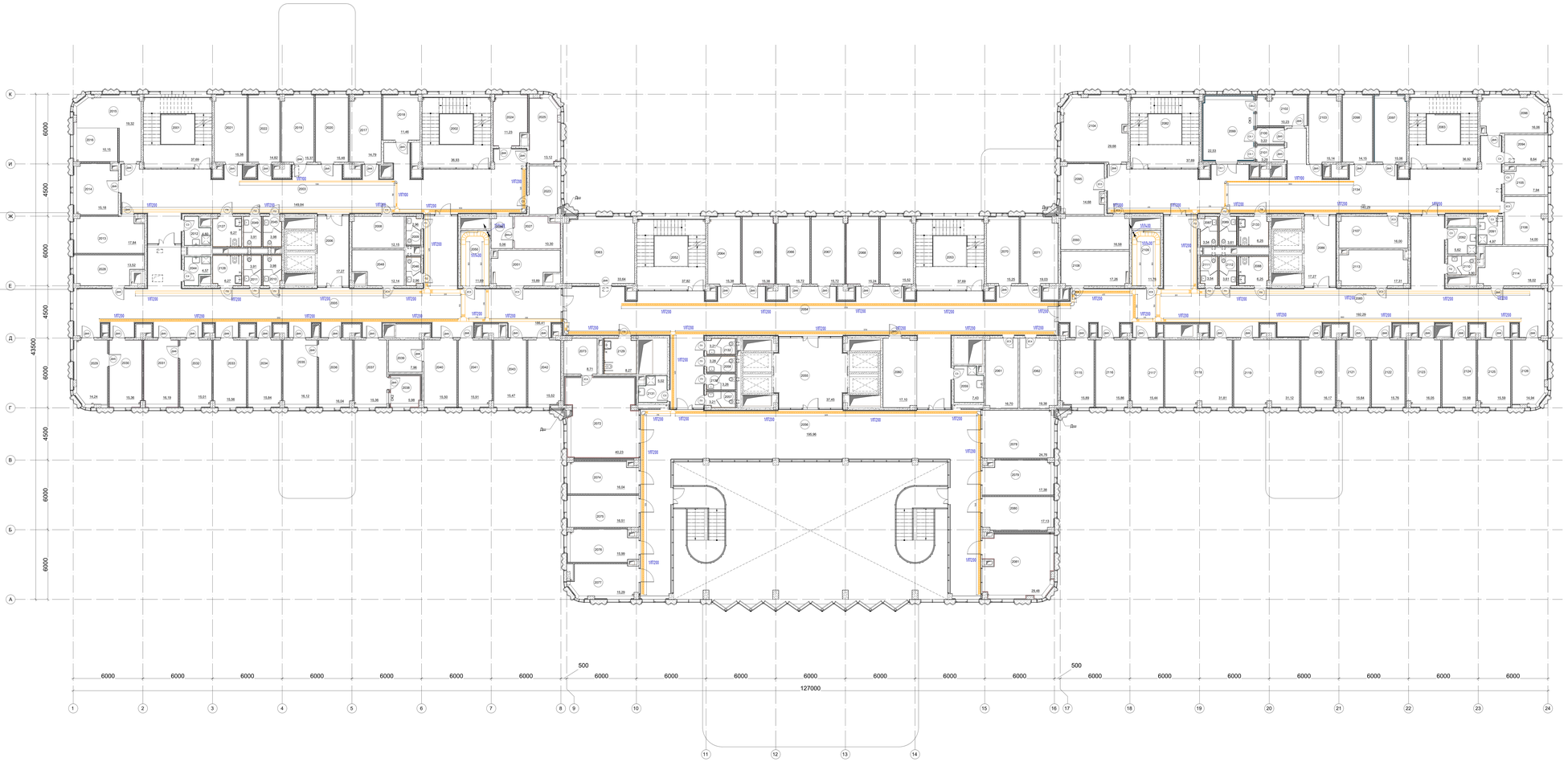

Экспликация помещений второго этажа

Номер	Имя	Площадь, м²	Кат. пом.	Пожароопасные зоны
2001	Лестничная клетка N1	37,89		
2002	Лестничная клетка N2	36,93		
2003	Коридор с местом для ожидания	149,37		
2005	Коридор с местом для ожидания	186,39		
2006	Лифтовый холл, (зона безопасности МГН)	17,27		
2008	Кладовая	12,03	В3	П-IIа
2009	Уборная персонала М	2,92		
2010	Уборная посетителей Ж	3,98		
2011	Уборная посетителей М	3,88		
2012	ПУИ	4,53	В4	П-I
2013	Кабинет врача- стоматолога	17,83		
2014	Кабинет врача- терапевта	15,17		
2015	Кабинет дерматовенеролога	19,24		
2016	Смотровая	10,15		
2017	Кабинет врача психиатра- нарколога	14,78		
2018	Кабинет врача психиатра- нарколога	11,41		
2019	Кабинет врача- невролога	15,36		
2020	Кабинет врача- терапевта	15,48		
2021	Кабинет врача- терапевта	15,31		
2022	Кабинет врача- терапевта	14,82		
2023	Кладовая расходных материалов	10,38		
2024	Помещение для забора соскоба на онкербиоз	10,94		
2025	Кабинет для забора крови	13,65		
2026	Шлюз	5,01		
2027	Помещение для приема биоматериалов на анализы	10,26		
2028	Кабинет врача- хирурга	13,51		
2029	Кабинет врача- гинеколога	14,22		
2030	Смотровая	15,36		
2031	Смотровая	16,19		
2032	Кабинет врача- гинеколога	15,01		
2033	Кабинет врача- психотерапевта	15,56		
2034	Кабинет ЭОГ	15,84		
2035	Кабинет ЭКГ	16,11		
2036	Кабинет исследования функции внешнего дыхания	16,04		
2037	Кабинет врача- оториноларинголога	15,19		
2038	Помещение аудиометрии	5,90		
2039	Темная комната	7,77		
2040	Кабинет офтальмолога	15,55		
2041	Кабинет УЗИ	15,90		
2042	Комната старшей медсестры	15,51		
2043	Кабинет заведующего отделением	15,47		
2044	ПУИ	4,51	В4	П-I
2045	Уборная персонала М	3,98		
2046	Уборная персонала Ж	2,92		
2048	Кладовая	12,03	В3	П-IIа
2049	Уборная персонала Ж	3,88		
2050	Электрощитовая	11,69	В3	П-IIа
2051	Кроссовая	15,88	В3	П-IIа
2052	Лестничная клетка N3	37,82		
2053	Лестничная клетка N4	37,69		
2054	Коридор с местом для ожидания	203,18		
2055	Лифтовый холл, (зона безопасности МГН)	37,45		
2056	Коридор- накопитель	195,94		
2057	Уборная персонала Ж	3,21		
2058	Уборная посетителей М	3,28		
2059	ПУИ	7,62	В4	П-I
2060	Регистратура	17,08		
2061	Картохранилище	16,68	В3	П-IIа
2062	Кладовая расходных материалов	19,35	В3	П-IIа
2063	Кабинет компьютерного тестирования	33,58		
2064	Кабинет доврачебного приема	15,31		
2065	Смотровая	15,38		
2066	Кабинет врача- терапевта	15,71		
2067	Кабинет врача- терапевта	15,71		
2068	Процедурный кабинет	15,24		
2069	Кабинет врача- терапевта	15,44		
2070	Ординаторская	15,18		
2071	Кабинет специалиста отделения паллиативной помощи	19,01		
2072	Школа диабета	40,14		
2073	Подсобное помещение	8,66	В3	П-IIа
2074	Кабинет приема врача медико-санитарной помощи	16,04		
2075	Кабинет ЭКГ исследования функций внешнего дыхания	16,50		
2076	Кабинет отказа от курения	15,99		
2077	Кабинет компьютерного тестирования	15,27		
2078	Кабинет мониторинга и контроля вентиляционных и кондиционерных систем	24,76		
2079	Кабинет заведующего отделением профилактики	17,38		
2080	Комната старшей медсестры с местом для хранения медикаментов	17,11		
2081	Кабинет формирования здорового образа жизни	29,48		
2082	Лестничная клетка N5	37,69		
2083	Лестничная клетка N6	36,92		
2085	Коридор с зоной ожидания	192,28		
2086	Лифтовый холл, (зона безопасности МГН)	17,27		
2087	Уборная персонала М	3,54		
2088	Универсальная кабина МГН	6,25		
2089	Уборная персонала	3,61		
2091	ПУИ	4,90	В4	П-I
2092	ПУИ	5,59	В4	П-I
2093	Помещение хранения переносной аппаратуры	16,77		
2094	Кладовая расходных материалов	8,47	В4	П-IIа
2096	Комната старшей медицинской сестры с местом для хранения медикаментов	14,48		
2098	Кабинет заведующего отделением	16,01		
2097	Процедурная маммографии	15,01		
2098	Кабинет врача маммолога	14,10		
2099	Рентген- флюорографический кабинет	22,53		
2100	Кабина для переодевания	3,28		
2101	Кабина для переодевания	3,34		
2102	Комната управления	10,22		
2103	Комната инженерно- технического персонала	15,13		
2104	Кабинет врачей рентгенологов	29,57		
2105	Помещение временного хранения рентгенопленки и печати снимков	7,87		
2106	Помещение хранения запасных частей	13,82	В3	П-IIа
2107	Кладовая расходных материалов	15,98	В3	П-IIа
2108	Кроссовая	17,25	В3	П-IIа
2109	Электрощитовая	11,75	В3	П-IIа
2110	Уборная персонала Ж	3,88		
2111	Уборная посетителей М	3,54		
2112	Уборная посетителей Ж	3,61		
2113	Кладовая расходных материалов	17,30	В3	П-IIа
2114	Кабинет допплерографии	17,92		
2115	Кабинет электрокардиографии	16,87		
2116	Кабинет электрокардиографии	15,85		
2117	Кабинет исследования функции внешнего дыхания	15,44		
2118	Кабинет исследования функции внешнего дыхания/ спирометрии	31,80		
2119	Кабинет велоэргометрии	31,11		
2120	Кабинет электроэндофотографии	16,17		
2121	Кабинет электромиографии	15,63		
2122	Кабинет эхокардиографии	15,76		
2123	Кабинет эхокардиографии	16,04		
2124	Кабинет УЗИ	15,98		
2125	Кабинет УЗИ	15,58		
2126	Ординаторская	14,92		
2127	Универсальная кабина МГН	6,24		
2128	Универсальная кабина МГН	6,24		
2129	Универсальная кабина МГН	8,23		
2130	Уборная персонала М	3,36		
2131	ПУИ	5,16	В4	П-I
2132	Уборная посетителей Ж	3,21		
2133	Универсальная кабина МГН	6,25		
2134	Коридор с зоной ожидания	140,83		
Общий итог		2869,21		

Позиция	Обозначение	Наименование	Ед. изм.	Количество	Примечание
1.	Л100 1500х50х30000	Лотки перфорированные	м	29	
2.	Л200 1200х50х30000	Лотки перфорированные	м	273	
3.	Л300 1000х50х30000	Лотки перфорированные	м	10	
4.	1000х1000	Тросс N1 (усил. горизонтальный)	шт.	2	
5.	1200х2000	Тросс N2 (усил. горизонтальный)	шт.	1	
6.	1000х2000	Тросс N3 (усил. горизонтальный)	шт.	2	
7.	2200х2200х2200	Разбивка(лоток 1 «Крестик»)	шт.	8	
8.	2200х2200х2200	Разбивка(лоток 1 «Крестик»)	шт.	5	
9.	1500 / 2000	Перемычки 100 из 200	шт.	2	
10.	1200 / 2000	Перемычки 200 из 200	шт.	8	
11.		Профиль П-образный	м	10	
12.		Шпильки М10	м	270	
13.		Анкеры	кг.	10	
14.	М10х40/10	Анкер распорный МЕТАЛЛИСТ	шт.	1075	
15.	УГА-1™ Б	Подвесной кронштейн	шт.	1075	
16.	Л50х30 (толщина 0,5000)	Лоток металлический	шт.	18	
17.	(L=50мм)	Тросс N1 (усил. горизонтальный)	шт.	4	

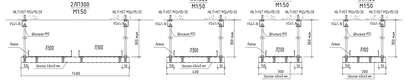

Примечания:
1. Высоту и вырез принимать согласно технологическому отработать на месте при монтаже по согласованию с Заказчиком и техникой для выбранных производителя по комплектации системы.
2. Вертикальный вырез кабель-трассы на уровне лотков.
3. Отверстия кабель-трассы на подвесной дробилке и соединительных пластин при горизонтальных трассах на Ø=6мм болт М8 на болтах Ø=6мм, гайка М8.
4. Соединение кабель-трассы с лотками выполнять 3 заклёпками.
5. Сеть заземления электрооборудования выполнить отдельным от бухты (земл) бухгалтера заземлить 3 обоих лотков с использованием перемычки.
6. Регулируемые кронштейны (поз.3 лотков) производятся после сборки лотка на трубопроводе ТПС на общей оси траектории

						292/08/23-Р-ЭОМ	
1	Зам	10.ВЛ			16.ЗЛ	Взрослая поликлиника на 750 посещений	
2	Зам	10.ВЛ			16.ЗЛ	Для южной части г. Любыч (Ленина),	
Изм.	Кол.уч.	Лист	N док.	Подпись	Дата	В том числе запросы на проектно-изыскательские работы	
Разраб.		Ивочкб			16.ЗЛ	Система внутреннего электроснабжения и молниезащита оборудования	Стадия / Лист / Листов
Проверил		Коробковский			16.ЗЛ		Р / 73
Н. контр.		Орлова			16.ЗЛ	Любыч ул. Ленина 2 этапа, 1 Ю.Ю	ПК. проектная компания
ГИП		Большой			16.ЗЛ		Копировал: Формат А4х3

Согласовано

Взамен инв. №

Подп. и дата

Инв. № подл.

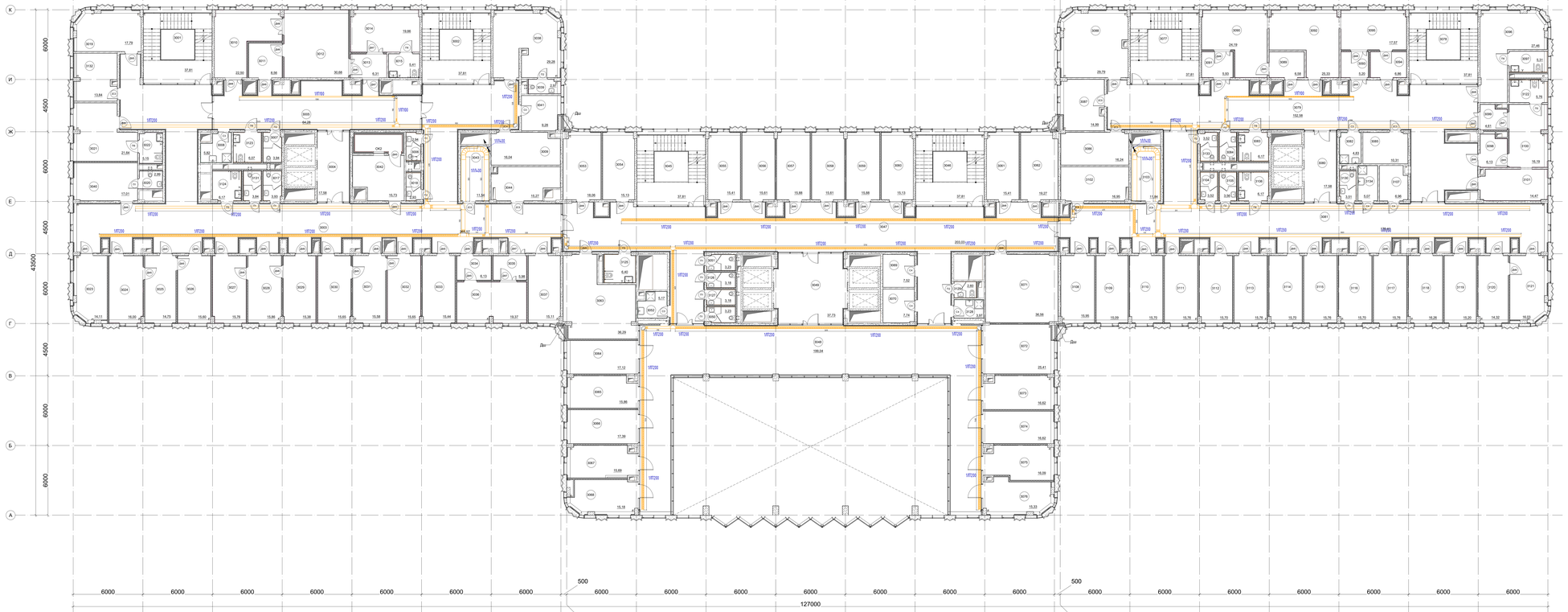

Экспликация помещений третьего этажа

Номер	Наименование	Площадь, м²	Кат. пом.	Примечание
3001	Лестничная клетка N1	37,81		
3002	Лестничная клетка N2	37,81		
3003	Коридор с местом для ожидания	205,51		
3004	Лифтовый холл. (зона безопасности МГН)	17,58		
3005	Коридор с местом для ожидания (блок операционной)	64,28		
3006	Уборная персонала М	2,94		
3007	Уборная персонала	3,94		
3008	ПУИ	5,81	В4	П1г
3009	Материальная	16,04	В3	П4ба
3010	Наркозная (шлюз)	22,50		
3011	Подготовительная пероксната	8,56		
3012	Манипуляционная	30,68		
3013	Шлюз	6,28		
3014	Помещение временного пребывания пациента после процедуры на 2 кушетки	19,66		
3015	Универсальная кабина МГН посетителей	5,32		
3017	Уборная посетителей Ж	3,93		
3018	Уборная персонала Ж	2,93		
3019	Кабинет старшей сестры- хозяйки с местом хранения медикаментов	17,70		
3020	С/у посетителей	2,90		
3021	Кабинет врача- уролога	21,59		
3022	Универсальная кабина МГН посетителей	5,09		
3023	Кабинет заведующего хирургическим отделением	14,09		
3024	Смотровая	16,00		
3025	Кабинет врача- хирурга	14,75		
3026	Перевязочная гнойная	15,60		
3027	Смотровая	15,76		
3028	Кабинет врача- хирурга	15,85		
3029	Перевязочная чистая	15,38		
3030	Смотровая	15,65		
3031	Кабинет врача- хирурга	15,58		
3032	Перевязочная чистая	15,65		
3033	Кабинет врача- оториноларинголога	15,44		
3034	Подготовительная пероксната	6,13		
3035	Шлюз	5,98		
3036	Манипуляционная	16,37		
3037	Кабинет врача- оториноларинголога	15,10		
3038	Кабинет врача- проктолога	29,19		
3039	С/у посетителей	2,91		
3040	Кабинет врача- уролога	16,99		
3041	Кладовая расходных материалов	9,25	В4	П4ба
3042	Помещение аудиометрии	15,73		
3043	Электрощитовая	11,54	В3	П4ба
3044	Кроссовая	15,25	В3	П4ба
3045	Лестничная клетка N3	37,81		
3046	Лестничная клетка N4	37,81		
3047	Коридор	202,88		
3048	Коридор	198,98		
3049	Лифтовый холл. (зона безопасности МГН)	37,73		
3050	Уборная персонала Ж	3,23		
3051	Уборная посетителей Ж	3,23		
3052	ПУИ	5,31	В4	П1г
3053	Кабинет врача- терапевта	18,06		
3054	Кабинет врача- терапевта	15,06		
3055	Кабинет врача- терапевта	15,34		
3056	Кабинет врача- терапевта	15,60		
3057	Кабинет врача- терапевта	15,88		
3058	Кабинет врача- терапевта	15,60		
3059	Кабинет врача- терапевта	15,88		
3060	Кабинет врача- терапевта	15,06		
3061	Кабинет врача- терапевта	15,34		
3062	Кабинет врача- терапевта	19,26		
3063	Комната персонала (заполнения документации)	36,23		
3064	Кабинет заведующего терапевтическим отделением №1	17,10		
3065	Комната старшей медсестры с местом для хранения медикаментов	13,86		
3066	Кабинет врача- терапевта	17,38		
3067	Кабинет врача- терапевта	15,67		
3068	Кабинет врача- терапевта	15,17		
3069	Кладовая расходных материалов	7,52	В4	П4ба
3070	Кладовая расходных материалов	7,74	В4	П4ба
3071	Комната персонала (заполнения документации)	36,53		
3072	Кабинет заведующего терапевтическим отделением №2	25,40		
3073	Комната старшей медсестры с местом для хранения медикаментов	16,62		
3074	Кабинет врача- терапевта	16,61		
3075	Кабинет врача- терапевта	16,08		
3076	Кабинет врача- терапевта	15,31		
3077	Лестничная клетка N5	37,81		
3078	Лестничная клетка N6	37,81		
3079	Коридор с местом для ожидания	152,63		
3080	Лифтовый холл. (зона безопасности МГН)	17,58		
3081	Коридор с местом для ожидания	176,40		
3082	ПУИ	4,76	В4	П1г
3083	Универсальная кабина МГН	6,17		
3084	Уборная персонала	3,56		
3085	Кладовая расходных материалов	10,21	В3	П4ба
3086	Кладовая грязного белья и мед.отходов	16,44	В3	П4ба
3087	Комната сестры-хозяйки с местом для хранения чистого белья	14,78	В3	П4ба
3088	Серверная	29,71		
3089	Подготовительная пероксната	6,58		
3090	Процедурная бронхоскопии	24,19		
3091	Шлюз	5,93		
3092	Моечная эндоскопов	25,33		
3093	Шлюз	5,20		
3094	Подготовительная пероксната	6,86		
3095	Процедурная гастроскопии	17,57		
3096	Помещение временного пребывания пациентов после процедуры на 2 кушетки	27,23		
3097	Универсальная кабина МГН посетителей	5,24		
3098	Подготовительная пероксната	6,07		
3099	Шлюз	4,57		
3100	Процедурная колоноскопии	16,04		
3101	Моечная эндоскопов	14,44		
3102	Кроссовая	16,94	В3	П4ба
3103	Электрощитовая	11,84	В3	П4ба
3104	Уборная посетителей М	3,52		
3105	Уборная посетителей Ж	3,56		
3106	Универсальная кабина МГН	6,17		
3107	Кладовая расходных материалов	6,89	В4	П4ба
3108	Кабинет невролога- терапевта	15,34		
3109	Кабинет невролога	15,09		
3110	Кабинет невролога	15,70		
3111	Кабинет врача-психолога	15,76		
3112	Кабинет врача- психотерапевта	15,70		
3113	Кабинет врача- кардиолога	15,76		
3114	Кабинет врача- офтальмолога	15,70		
3115	Перевязочная офтальмологическая	15,76		
3116	Кабинет врача- офтальмолога	15,70		
3117	Кабинет врача- гастроэнтеролога	15,76		
3118	Кабинет врача- пульмонолога	16,25		
3119	Кабинет врача- гериатра	15,20		
3120	Комната старшей медсестры с местом для хранения медикаментов	14,31		
3121	Кабинет заведующего отделением специализированного приема	16,01		
3122	Универсальная кабина МГН посетителей	5,71		
3123	Универсальная кабина МГН	6,07		
3124	Универсальная кабина МГН	6,17		
3125	Универсальная кабина МГН	6,32		
3126	Уборная персонала М	3,18		
3127	Уборная персонала М	3,18		
3128	ПУИ	4,03	В4	П1г
3129	Уборная персонала	2,65		
3130	Уборная персонала Ж	3,47		
3131	Уборная посетителей М	3,84		
3132	Материальная	13,67	В3	П4ба
3133	Уборная персонала М	3,52		
3134	ПУИ	4,96	В4	П1г
Общий итог		2870,69		

Позиция	Обозначение	Наименование	Ед. Изм.	Количество	Примечание
1.	П50 1500х50х3000	Лапка перфорированная	м	29	
2.	П200 1500х50х3000	Лапка перфорированная	м	364	
3.	П300 1500х50х3000	Лапка перфорированная	м	10	
4.	100х100	Угол 90 гриб. горизонтальный	шт.	2	
5.	200х200	Угол 90 гриб. горизонтальный	шт.	1	
6.	300х300	Угол 90 гриб. горизонтальный	шт.	5	
7.	200х200х200	Разветвитель Т-образный	шт.	8	
8.	300х300х300	Разветвитель Т-образный	шт.	5	
9.	100х100	Переходы 100 на 200	шт.	2	
10.	200/300	Переходы 200 на 300	шт.	8	
11.		Профиль П-образный	м	88	
12.		Шильдик М10	ч.	287	
13.		Винты	кг.	12	
14.	М12х115/20	Анкер забивной М8,Т=50	шт.	1075	
15.	V34-T16	Подвесная крепежная	шт.	1075	
16.	АЛ-50 (L=50,d=5,3000)	Лапка заземления	шт.	18	
17.	ШЛ6х40	Болт М-6 цинк.горяч.оцин.	шт.	5	

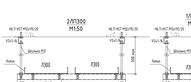

Примечания

1. Высоту и марку прокладываемых кабельных металлоконструкций определить на месте при помощи по согласованию с Заказчиком и смежными субподрядными организациями по инженерным сетям.
2. Вертикальные трубные кабель-каналы, по уровню плинтуса.
3. Обозначение кабельной марки на трубной разводке по собственному проекту при подземельных прокладках на Блоке Блоке 3000 мм Блоке Блоке, на высоте 500мм.
4. Сеть прокладываемая скрыто прокладывается в кабельных каналах.
5. Кабельные линии, прокладываемые прокладываются в кабельных на трубах скрытой (внутренняя прокладка) в обоих каналах с использованием переходников.
6. Расположение кабельных линий в каналах прокладываемых скрытым способом показано условно, на чертежах ТХ5 для общего вида каналов.

1	Зам	10.4.24				292/08/23-Р-ЭОМ
0	Зам	15.4.24				Взрослая поликлиника на 750 посещений для взрослых и детей в Любвино.
Изм.	Кол.уч.	Лист	N док.	Подпись	Дата	В том числе запросы на проектно-изыскательские работы
Разраб.		Ивочкб			15.4.24	Система внутренняя электроснабжения и молниезащита оборудования
Проверил		Коробковский			15.4.24	
Н. контр.		Орлова			15.4.24	Стадия: Р; Лист: 74; Листов:
ГИП		Большой			15.4.24	Лобырева парк. Поз 3 этажей, 90 м/м

Согласовано

Взамен инв. №

Подп. и дата

Инв. № подл.

Копировал

Формат А4х3

ПРОЕКТНОЕ ПРЕДПРИЯТИЕ ПК

Формат А4х3

Экспликация помещений четвертого этажа

Номер	Наименование	Площадь, м²	Кат. пом.	Пожароопасные зоны
4001	Лестничная клетка N1	37,81		
4002	Лестничная клетка N2	37,81		
4003	Коридор	86,60		
4004	Лифтовый холл. (зона безопасности МГН)	17,58		
4005	Раздевальня	17,59		
4006	Сту посетителей	3,14		
4007	Душевая	4,30		
4008	Зал ЛФК для занятий малых групп	54,09		
4009	Инвентарная	7,08	В3	П-IIа
4010	Раздевальная	14,71		
4011	Душевая	3,52		
4012	Сту посетителей	2,23		
4013	Зал реабилитационной механотерапии с местом для хранения инвентаря	64,90		
4014	Коридор с местом для ожидания	191,25		
4016	Универсальная кабина МГН	5,50		
4018	Кладовая расходных материалов	9,12	В4	П-IIа
4019	Кладовая чистого белья	6,96	В4	П-IIа
4020	Комната инструктора ЛФК	26,23		
4021	Уборная персонала	2,09		
4022	Душевая	2,15		
4023	Кабинет заведующего отделением	15,98		
4024	Комната старшей медсестры	9,74		
4025	Кабинет врача- психолога	13,73		
4026	Комната персонала	15,74		
4027	Электрощитовая	12,08	В3	П-IIа
4028	Кроссовая	14,89	В3	П-IIа
4029	Зал физиопроцедур	63,27		
4030	Помещение стерилизации наконечников	16,42		
4031	Кабинет массажа на 3 кушетки	31,67		
4032	Кабинет врача- рефлексотерапевта	15,36		
4033	Кабинет электролечения на 6 кушеток	49,40		
4034	Кабинет врача- физиотерапевта	15,58		
4035	Кабинет логопеда	15,36		
4036	Кабинет для занятий логопедических групп	16,16		
4037	Лестничная клетка N3	37,81		
4038	Лестничная клетка N4	37,81		
4039	Коридор с местом для ожидания	Избыточная площадь		
4040	Лифтовый холл. (зона безопасности МГН)	37,73		
4041	Уборная персонала Ж	6,75		
4042	Уборная персонала М	6,87		
4043	ПУИ	5,25	В4	ПI
4044	Медицинский архив	29,78	В3	П-IIа
4045	Шлюз	4,38		
4046	Комната для приготовления аллергенов	9,65		
4047	Кабинет врача- аллерголога- иммунолога	18,27		
4048	Смотровая	15,71		
4049	Кабинет врача дерматo- венеролога	15,44		
4050	Процедурная (в т.ч. забор крови)	30,66		
4051	Кабинет врача дерматo- венеролога	15,33		
4052	Манипуляционная (гнойная)	15,43		
4053	Кладовая расходных материалов	14,26	В3	П-IIа
4054	Материальная	207,33	В3	П-IIа
4055	Коридор	264,69		
4056	Кофе-пункт	41,59		
4057	ПУИ	7,57	В4	ПI
4058	Уборная персонала	4,10		
4060	Кабинет ИТ поддержки	23,91		
4061	Комната инженерно- технического персонала	16,38		
4062	Кабинет эпидемиологов	15,95		
4063	Конференц-зал	176,16		
4064	Инвентарная	14,21	В3	П-IIа
4065	Аппаратная	13,73		
4066	Медицинский архив	36,95	В3	П-IIа
4067	Кабинет главной медсестры	23,40		
4068	Кабинет старшей сестры- хозяйки	15,83		
4069	Комната отдыха	16,52		
4070	Кабинет заведующего поликлиникой	30,36		
4071	Лестничная клетка N5	37,81		
4072	Лестничная клетка N6	37,81		
4073	Коридор с местом ожидания	154,88		
4074	Пост мед.сестры	9,83		
4075	Лифтовый холл. (зона безопасности МГН)	17,58		
4076	Уборная персонала М	3,47		
4077	Универсальная кабина МГН	5,54		
4078	ПУИ	4,15	В4	ПI
4079	Санитарная комната	4,76		
4080	Помещение хранения переносной аппаратуры	5,79	В4	П-IIа
4081	Архив	16,44	В3	П-IIа
4082	Помещение приема пищи пациентов	14,03		
4083	Комната старшей медсестры	9,80		
4084	Ординаторская	15,13		
4085	Палата на 4 койки	27,72		
4086	Санузел	3,85		
4087	Палата на 4 койки	27,78		
4088	Санузел	3,78		
4089	Палата на 2 койки, в т.ч. МГН	24,34		
4090	Универсальная кабина МГН посетителей	6,00		
4091	Манипуляционная	25,85		
4092	Процедурный кабинет	18,27		
4093	Кабинет заведующего отделением	17,63		
4094	Коридор с местом для ожидания	107,15		
4095	Кроссовая	16,93	В3	П-IIа
4096	Электрощитовая	11,80	В3	П-IIа
4097	Уборная персонала Ж	3,45		
4098	Универсальная кабина МГН	5,52		
4099	ПУИ	4,12	В4	ПI
4100	Кабинет врача- кардиолога	15,23		
4101	Кабинет врача- ревматолога	15,76		
4102	Манипуляционная	32,13		
4103	Кабинет врача- гематолога	15,59		
4104	Кабинет врача- нефролога	15,76		
4105	Кабинет врача- эндокринолога	15,70		
4106	Кабинет врача- эндокринолога	15,76		
4107	Коридор с местом для ожидания	66,90		
4108	Кладовая расходных материалов	16,97	В3	П-IIа
4109	Процедурный кабинет	14,20		
4110	Кабинет врача-онколога	15,70		
4111	Перевязочная	15,67		
4112	Кабинет врача- онколога	15,70		
4113	Перевязочная	15,56		
4114	Кабинет врача- онколога	16,07		
4115	Кабинет врача- онколога	15,70		
4116	Кладовая	16,63	В3	П-IIа
4117	ПУИ	4,29	В4	ПI
4118	ПУИ	4,29	В4	ПI
4119	Универсальная кабина МГН	5,48		
4120	Коридор с местом для ожидания	37,64		
4121	Уборная персонала Ж	3,03		
4122	Уборная персонала М	3,00		
4123	Раздевальня МГН с душевой	11,84		
Общий итог		3153,41		

Позиция	Обозначение	Наименование	Кол. Изм.	Количество	Примечание
1.	ПВХ-100х50х3000	Балка перфорированная	м	29	
2.	ПВХ-100х50х3000	Балка перфорированная	м	175	
3.	ПВХ-100х50х3000	Балка перфорированная	м	10	
4.	1100х100	Уголок 90 (проф. соединительный)	шт.	2	
5.	1200х200	Уголок 90 (проф. соединительный)	шт.	6	
6.	1300х300	Уголок 90 (проф. соединительный)	шт.	8	
7.	1200х200х200	Розеткоблоки 1-о(розетка)	шт.	8	
8.	1300х300х300	Розеткоблоки 1-о(розетка)	шт.	6	
9.	1100х1200	Перекладина 100 на 200	шт.	2	
10.	1200х1300	Перекладина 200 на 300	шт.	8	
11.		Профиль П-образный	м.	10	
12.		Шильдик 100	ч.	284	
13.		Метизы	кг.	10	
14.	М5х16.25	Анкер клиновой МЕ.7.1.М5Х	шт.	100	
15.	М5х16	Полусгонный хомут	шт.	100	
16.	ВВ.ДП.5х100х3000	Балка эксплуатац.	шт.	18	
17.	3х50х100	Уголок для перекладины ноги	шт.	4	

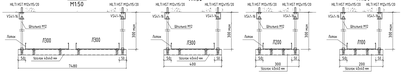

Примечания:
1. Высоту и вертикальную отбивку поверхностей отсчитывать от чистого пола каждого из помещений в соответствии с Экспликацией и отметкам, обозначенным на генеральном плане.
2. Электроустановочные изделия, приходящиеся на уровне колонн:
а) Выключатели, розетки, кнопки, звонки, розетки для телефона и радиофикации прокладку производить по отдельным трассам при подготовительной прокладке на фасаде более 500 мм более чем на полдюйма 50мм.
в. Цепь противопожарных клапанов выполнить в отдельных коробах.
г. Сеть телефонных электрических часов выполнить отдельным по фасаду колонн, внутренняя прокладка в общем коробе с остальными проводами.
3. Расстояние от отдельных сетей в коробах до ближайшего пожаро обрызгивания, которые должны быть выполнены в общем коробе с остальными проводами.
4. Расстояние от отдельных сетей в коробах до ближайшего пожаро обрызгивания, которые должны быть выполнены в общем коробе с остальными проводами.
5. Расстояние от отдельных сетей в коробах до ближайшего пожаро обрызгивания, которые должны быть выполнены в общем коробе с остальными проводами.
6. Расстояние от отдельных сетей в коробах до ближайшего пожаро обрызгивания, которые должны быть выполнены в общем коробе с остальными проводами.
7. Расстояние от отдельных сетей в коробах до ближайшего пожаро обрызгивания, которые должны быть выполнены в общем коробе с остальными проводами.
8. Расстояние от отдельных сетей в коробах до ближайшего пожаро обрызгивания, которые должны быть выполнены в общем коробе с остальными проводами.
9. Расстояние от отдельных сетей в коробах до ближайшего пожаро обрызгивания, которые должны быть выполнены в общем коробе с остальными проводами.
10. Расстояние от отдельных сетей в коробах до ближайшего пожаро обрызгивания, которые должны быть выполнены в общем коробе с остальными проводами.
11. Расстояние от отдельных сетей в коробах до ближайшего пожаро обрызгивания, которые должны быть выполнены в общем коробе с остальными проводами.
12. Расстояние от отдельных сетей в коробах до ближайшего пожаро обрызгивания, которые должны быть выполнены в общем коробе с остальными проводами.
13. Расстояние от отдельных сетей в коробах до ближайшего пожаро обрызгивания, которые должны быть выполнены в общем коробе с остальными проводами.
14. Расстояние от отдельных сетей в коробах до ближайшего пожаро обрызгивания, которые должны быть выполнены в общем коробе с остальными проводами.
15. Расстояние от отдельных сетей в коробах до ближайшего пожаро обрызгивания, которые должны быть выполнены в общем коробе с остальными проводами.
16. Расстояние от отдельных сетей в коробах до ближайшего пожаро обрызгивания, которые должны быть выполнены в общем коробе с остальными проводами.
17. Расстояние от отдельных сетей в коробах до ближайшего пожаро обрызгивания, которые должны быть выполнены в общем коробе с остальными проводами.

1	Зам	Ю.Ж.Ж.	5.9.22		Взрослая поликлиника на 750 посещений в том числе: здравпункт на проектно-изыскательские работы
2	Зам	Ю.Ж.Ж.	5.9.22		
Изм.	Кол.уч.	Лист	№ док.	Подпись	Дата
Разраб.		Ивочкб		5.9.22	Система внутренного электроосвещения и силовое оборудование
Проверил		Кадробоченко		5.9.22	
Н. контр.		Орлова		5.9.22	Литовская ворсо. Лорт в ипоцвб 90/100
ГИП		Большой		5.9.22	

292/08/23-Р-ЭОМ

Стадия	Лист	Листов
Р	75	

ПРОЕКТНОЕ БЮРО КОМПАС
Отдел№Ивжеробо.в

Копиро№Ивжеробо.в

Согласовано

Взамен инв. №

Подп. и дата

Инв. № подл.

Экспликация помещений подвала

Номер	Имя	Площадь м²	Кат. пом.	Пожароопасные зоны
0001	Тамбур-шлюз	3,81		
0002	Технологическая лестница N9	28,34		
0003	Лестница из подвала N7	32,50		
0004	Коридор	111,47		
0005	Коридор	136,44		
0006	Лифтовый холл	16,45		
0007	Гардеробная уличной одежды медицинского персонала	18,35		
0008	Гардеробная уличной одежды технического персонала	17,58		
0009	Гардеробная технического персонала для домашней и рабочей одежды (Ж)	23,78		
0010	Душевая (Ж)	2,27		
0011	Уборная (Ж)	2,52		
0012	Уборная (М)	2,04		
0013	Гардеробная технического персонала для домашней и рабочей одежды (М)	21,81		
0014	Душевая (М)	2,51		
0016	Дворницкая	58,79	В3	П-IIа
0017	Помещение приготовления дезрастворов	15,68	В3	П-I
0018	Кладовая дезсредств	17,68	В3	П-I
0019	Комната отдыха и приема пищи технического персонала	17,97		
0020	Гардеробная медицинского персонала для домашней и рабочей одежды (Ж)	146,58		
0021	Душевая (Ж)	8,16		
0022	Уборная (Ж)	2,52		
0023	Гардеробная медицинского персонала для домашней и рабочей одежды (М)	71,11		
0024	Душевая (М)	8,20		
0025	Уборная (М)	2,25		
0026	Уборная персонала М	7,67		
0027	Уборная персонала Ж	7,53		
0028	ПУИ	6,56	В4	П-I
0029	Комната отдыха и приема пищи медицинского персонала	61,08		
0030	Кладовая запасных частей	18,84	В3	П-IIа
0031	Кладовая запасных частей	20,68	В3	П-IIа
0032	Кладовая оборудования	17,47	В3	П-IIа
0033	Кладовая оборудования	38,56	В3	П-IIа
0034	Электрощитовая	14,93	В3	П-IIа
0035	Кроссовая	19,37	В3	П-IIа
0036	Коридор	162,67		
0037	Лифтовый холл	39,31		
0039	ПУИ	6,40	В4	П-I
0040	КНС	55,58	Д	
0042	ГРЦ	105,62	В3	П-IIа
0044	Тамбур-шлюз	29,47	В3	П-IIа
0046	Насосная	33,11	Д	
0047	ИТП	60,87	Д	
0048	Коридор ЦСО (непроходная зона)	67,41		
0049	Кладовая расходных материалов	14,30	В3	П-IIа
0050	ПУИ	4,05	В4	П-I
0051	Гардероб персонала ЦСО	19,47		
0052	Душевая	3,62		
0053	Уборная	3,01		
0054	Комната отдыха персонала ЦСО	16,29		
0055	Помещение приема нестерильных материалов	22,02	В3	П-IIа
0056	Помещение приема и мойки инструментов	32,29	В3	П-I
0057	Помещение водоподготовки	22,36	Д	П-IIа
0058	ПУИ	9,15	В4	П-I
0059	Санитарный шлюз	14,42		
0060	ПУИ	8,51	В4	П-I
0061	Чистая зона стерилизационной	49,47	В3	П-IIа
0062	Стерильная зона стерилизационной	58,99	В3	П-IIа
0063	Склад стерильных материалов	48,73	В3	П-IIа
0064	Экспедиция	24,35		
0065	Лестница из подвала N8	32,47		
0066	Тамбур-шлюз	3,60		
0067	Технологическая лестница N10	28,31		
0068	Коридор	52,47		
0069	Коридор	151,40		
0070	Лифтовый холл	16,42		
0071	Уборная персонала	4,98		
0072	ПУИ	9,12	В3	П-I
0073	КНС	62,99	Д	П-I
0074	Помещение временного хранения грязного белья	16,99	В3	П-IIа
0075	Помещение временного хранения отходов класса Г	17,50	В3	П-IIа
0076	Помещение временного хранения обеззараженных отходов	19,53	В3	П-IIа
0077	Помещение для обработки и хранения тележек	19,44	Д	П-IIа
0078	Помещение приема и временного хранения обеззараженных отходов	17,56	В3	П-IIа
0079	Помещение установки по обеззараживанию отходов	17,36	В3	П-IIа
0080	Кладовая расходных материалов блока УО	7,50	В4	П-IIа
0081	Комната персонала блока отходов	20,15		
0082	Су	2,12		
0083	Кроссовая	31,30	В3	П-IIа
0084	Электрощитовая	14,99	В3	П-IIа
0085	Уборная персонала	4,42		
0086	ПУИ	10,17	В3	П-I
0087	Компрессорная сжатых газов	40,76	В3	П-IIа
0088	Кладовая предметов медицинского назначения	17,05		
0089	Кладовая предметов медицинского назначения	39,16	В3	П-IIа
0090	Кладовая медицинских иммунологических препаратов	18,97	В3	П-IIа
0091	Кладовая лекарственных веществ	39,38	В3	П-I
0092	Кладовая готовых лекарственных препаратов	18,84	В3	П-IIа
0093	Кладовая сильнодействующих и наркотических препаратов	16,46	В3	П-IIа
0094	Инвентарная мастерских	37,87	В3	П-IIа
0095	Мастерская универсальная	38,71	В3	П-IIа
0096	Инвентарная технических служб	10,11	В3	П-IIа
0097	Мастерская электротехническая	17,26	В3	П-IIа
0098	Кладовая хозяйственного инвентаря	70,32	В3	П-IIа
0099	Коридор	39,48		
0100	ПУИ	6,70	В4	П-I
0101	Кладовая инвентаря	25,73	В3	П-IIа
0102	Кладовая инвентаря	33,73	В3	П-IIа
0104	Материальная	17,68	В3	П-IIа
0105	Душевая	2,55		
0106	Кладовая списанного оборудования	54,33	В3	П-IIа
0107	Кладовая оборудования	65,67	В3	П-IIа
0108	Материальная	36,15		
0109	Материальная	36,15		
0110	Кладовая хозяйственного инвентаря	9,84		
0111	Помещение для прокладки инженерных сетей	8,05	Д	П-I
Общий итог		3162,77		

Условные обозначения

- пожарный, спасательное ограждения полоса 40х4 мм
- ограждающая сталь 40х4мм
- проводник ПуЗВ системы уравнивания потенциалов
- коробка уравнивания потенциалов (в душевых и т.п. помещениях)

						292/08/23-Р-ЭОМ
						Взрослая поликлиника на 750 посещений для каждой части в 1 смену (кроме) В том числе затраты на проектно-изыскательские работы
Изм.	Кол.	Лист	N док.	Подпись	Дата	
Разраб.		Ветчф			3.23	Система внутреннего электроснабжения и силового оборудования
Провер.		Коробкина			3.23	
Н. контр.		Ярцев			3.23	Система уравнивания потенциалов План подвала (лист 1)
ГИП		Бельков			3.23	

Стадия	Лист	Листов
Р	3	

ПРОЕКТНАЯ КОМПАНИЯ

Копировал:

Формат А4

Согласовано

Взам. инв. №

Подп. и дата

Инв. № подл.

Экспликация помещений первого этажа				
Номер	Наименование	Площадь, м²	Кат. пом.	Пожароопасные зоны
1001	Технологическая лестница N1	12,12		
1002	Лестничная клетка N1	24,88		
1003	Тамбур (инфекционное отделение)	14,55		
1004	Вестибюль ожидальная	144,95		
1005	Регистратура	9,62		
1006	Гардероб посетителей	5,71		
1007	Картохранилище	7,69	В3	П-IIа
1008	Тамбур	2,97		
1009	Помещение забора бак. материалов	11,85		
1010	Помещение забора крови	19,12		
1011	Помещение хранения вакцин	9,96		
1012	Процедурный кабинет (прививочный)	17,42		
1013	Шлюз	8,94		
1014	Помещение дезинфекции медотходов	6,01		
1015	ПУИ	5,37	В4	П-I
1017	Уборная персонала	4,09		
1018	Шлюз	8,38		
1019	Смотровая	14,34		
1020	Кабинет врача инфекциониста (в т.ч. по работе с ВИЧ)	15,78		
1021	Кабинет врача инфекциониста (в т.ч. по работе с ВИЧ)	15,35		
1022	Смотровая	16,59		
1023	Кабинет психолога	12,25		
1024	Кабинет врача- эпидемиолога/ фтизиатра	15,25		
1025	Лестница из подвала N1	14,67		
1026	Лестничная клетка N2	22,75		
1027	Тамбур (отделение профилактических осмотров)	14,55		
1028	Вестибюль ожидальная	86,86		
1029	Лифтовый холл	17,27		
1030	Гардероб посетителей	21,04		
1031	Пост охраны	5,07		
1032	Уборная персонала	3,36		
1033	Универсальная кабина МГН	6,24		
1034	ПУИ	3,99	В4	П-I
1035	Регистратура	18,92		
1036	Картохранилище	30,05	В3	П-IIа
1037	Центральная серверная	15,80		
1038	Тамбур (отделение неотложной помощи)	14,55		
1039	Вестибюль ожидальная	73,77		
1040	Гардероб верхней одежды посетителей (вешалка)	2,53		
1041	Уборная персонала	3,21		
1042	Универсальная кабина МГН	6,54		
1043	ПУИ	4,19	В4	П-I
1044	Регистратура	13,62		
1045	Помещение неотложной помощи	18,44		
1046	Манипуляционная	31,68		
1047	Коридор для обеспечения возможности соединения/разделения блока по эпидемиологической ситуации	30,55		
1048	Кабинет дежурного фельдшера	15,56		
1049	Смотровая	16,43		
1050	Электрощитовая	11,69	В3	П-IIа
1051	Кроссовая	15,66	В3	П-IIа
1052	Лестничная клетка N3	38,95		
1053	Лестничная клетка N4	39,15		
1054	Тамбур (центральный вход)	21,10		
1055	Вестибюль	349,29		
1056	Коридор	237,08		
1057	Регистратура с открытой картотекой	86,06		
1058	Картохранилище	15,92	В3	П-IIа
1059	Картохранилище	18,64	В3	П-IIа
1060	Активный киоск (зона аренды)	29,64		
1061	Зона комфортного ожидания	45,72		
1062	Универсальная кабина МГН	6,61		
1063	Гардероб посетителей	32,38		
1064	ПУИ	7,54	В4	П-I
1065	Санузел персонала М	3,73		
1066	Санузел персонала Ж	3,69		
1067	ПУИ	5,05	В4	П-I
1070	Уборная посетителей М	15,51		
1071	Уборная посетителей Ж	15,61		
1072	Кабинет доврачебной помощи	24,83		
1073	Помещение для оформления справок (старшая медсестра)	18,02		
1074	Процедурный кабинет (внутримышечные инъекции)	16,95		
1075	Кабинет иммунопрофилактики	15,94		
1076	Процедурная	14,80		
1077	Помещение охраны/ центральная диспетчерская/ пожарный пост	33,97		
1078	Ожидальная	22,78		
1079	Помещение для забора проб крови	32,16		
1080	Помещение приема, регистрации, сортировки проб на анализы	15,33		
1081	Помещение для забора специальных проб	14,65		
1083	Помещение для приема биоматериалов на анализы	10,15		
1084	Слив	2,18		
1085	Загрузочная	26,50	В3	П-IIа
1086	Тамбур (травмпункт)	14,55		
1087	Вестибюль ожидальная	123,53		
1088	Лифтовый холл	17,27		
1090	ПУИ	4,79	В4	П-I
1091	Универсальная кабина МГН	6,25		
1092	Регистратура	8,40		
1093	Гардероб посетителей (зона с вешалками)	8,73		
1094	Кладовая гипса	5,85	В4	П-IIа
1095	Перевязочная гипсовая	15,38		
1096	Кабинет врача-травматолога/ ортопеда	15,63		
1097	Кабинет врача-травматолога/ ортопеда	15,17		
1098	Перевязочная	16,49		
1099	Кабинет врача-травматолога/ ортопеда	15,19		
1100	Перевязочная	15,94		
1101	Процедурная	16,43		
1102	Кабинет заведующего отделением	16,15		
1103	Коридор	43,35		
1104	Помещение хранения изделий медицинского назначения и иммобилизационных средств	15,68	В3	П-IIа
1105	Комната старшей медсестры	14,67		
1106	Комната персонала	15,23		
1107	Редукционный узел	17,27		
1108	Кроссовая	17,45	В3	П-IIа
1109	Электрощитовая	11,69	В3	П-IIа
1110	Лестница из подвала N2	14,78		
1111	Лестничная клетка N5	22,54		
1112	Лестничная клетка N6	24,80		
1113	Технологическая лестница N2	14,00		
1114	Коридор с местом для ожидания	140,53		
1115	ПУИ	4,86	В4	П-I
1116	Уборная посетителей М	3,63		
1117	Универсальная кабина МГН	6,25		
1118	Комната хранения контрастных средств	4,71	В4	П-I
1119	Помещение хранения переносной аппаратуры	10,81	В4	П-IIа
1120	Коридор	3,87		
1121	Универсальная кабина МГН посетителей	5,66		
1122	Комната управления	14,03		
1123	Процедурная рентгенодиагностическая для общих исследований	42,01		
1124	Комната отдыха персонала	15,09		
1125	Ожидальная с местом для раздевания	9,00		
1126	Помещение подготовки пациента	15,42		
1127	Комната управления	11,24		
1128	Процедурная МРТ	31,65		
1129	Техническое помещение МРТ	11,74	В3	П-IIа
1130	Зона ожидания с местом для переодевания	20,95		
1131	Помещение подготовки пациента	11,81		
1132	Техническое помещение КТ	6,16	В4	П-IIа
1133	Комната управления	10,79		
1134	Процедурная КТ	27,20		
1135	Универсальная кабина МГН	5,91		
1136	Уборная посетителей Ж	3,63		
1137	Уборная персонала	3,57		
1138	Уборная персонала	3,57		
Общий итог		3126,47		

Условные обозначения

- поясобой, стальная оцинкованная полоса 40х4 мм
- оцинкованная сталь 40х4мм
- проводник ПУВ (система удобовыдающих потенциалов)
- коробка удобовыдающих потенциалов (в будейках и в п.п. помещениях)

						292/08/23-Р-ЭОМ
						Взрослая поликлиника на 750 посещений.
						Для каждой части в Любых границах.
						В том числе запрошены на проектно-изыскательские работы
Изм.	Кол.уч.	Лист	№ док.	Подпись	Дата	
Разраб.		Ветчф			3.23	Система бесбрешного электроснабжения и слаботочного оборудования
Проверил		Коробкина			3.23	
Н. контр.		Ярцев			3.23	
ГИП		Бакиев			3.23	

Стадия	Лист	Листов
Р	77	

Проектная компания

Согласовано

Взам. инв. №

Подпись и дата

Инв. № подл.

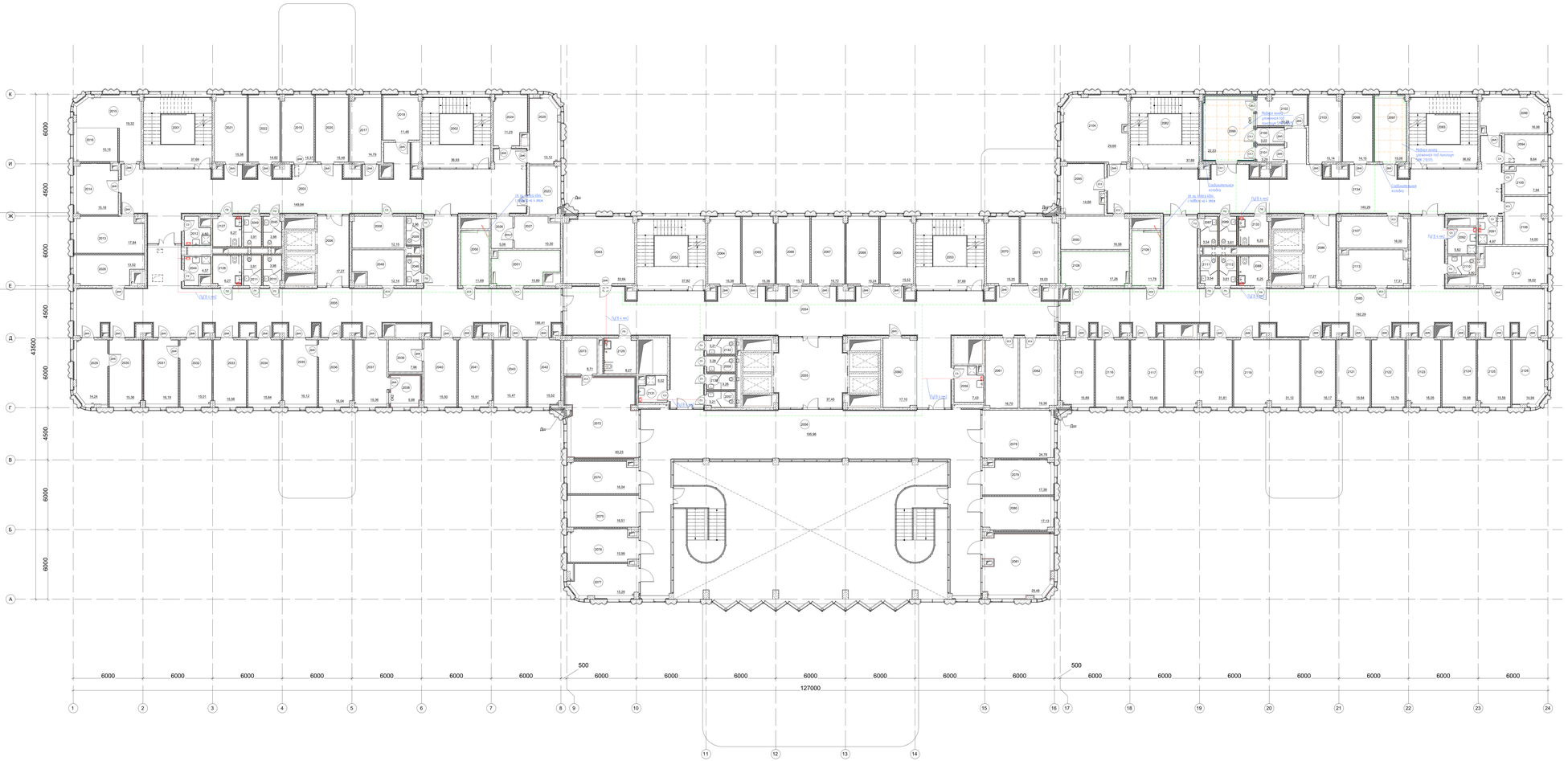

Экспликация помещений второго этажа

Номер	Имя	Площадь, м²	Кат. пом.	Пожароопасные зоны
2001	Лестничная клетка N1	37,69		
2002	Лестничная клетка N2	36,93		
2003	Коридор с местом для ожидания	149,27		
2005	Коридор с местом для ожидания	186,39		
2006	Лифтовый холл (зона безопасности МГН)	17,27		
2008	Кладовая	12,03	В3	П-IIа
2009	Уборная персонала М	2,92		
2010	Уборная посетителей Ж	3,98		
2011	Уборная посетителей М	3,88		
2012	ПУИ	4,53	В4	П-I
2013	Кабинет врача- стоматолога	17,83		
2014	Кабинет врача- терапевта	15,17		
2015	Кабинет дерматовенеролога	19,24		
2016	Смотровая	10,15		
2017	Кабинет врача психиатра- нарколога	14,76		
2018	Кабинет врача психиатра- нарколога	11,41		
2019	Кабинет врача- невролога	15,36		
2020	Кабинет врача- терапевта	15,48		
2021	Кабинет врача- терапевта	15,31		
2022	Кабинет врача- терапевта	14,82		
2023	Кладовая расходных материалов	10,38		
2024	Помещение для забора осгоба на антиробико	10,94		
2025	Кабинет для забора крови	13,65		
2026	Шлюз	5,01		
2027	Помещение для приема биоматериалов на анализы	10,26		
2028	Кабинет врача- хирурга	13,51		
2029	Кабинет врача- гинеколога	14,22		
2030	Смотровая	15,36		
2031	Смотровая	16,19		
2032	Кабинет врача- гинеколога	15,01		
2033	Кабинет врача- психотерапевта	15,56		
2034	Кабинет ЭОГ	15,84		
2035	Кабинет ЭКГ	16,11		
2036	Кабинет исследования функции внешнего дыхания	16,04		
2037	Кабинет врача- оториноларинголога	15,19		
2038	Помещение аудиометрии	6,90		
2039	Темная комната	7,77		
2040	Кабинет офтальмолога	15,55		
2041	Кабинет УЗИ	15,90		
2042	Комната старшей медсестры	15,51		
2043	Кабинет заведующего отделением	15,47		
2044	ПУИ	4,51	В4	П-I
2045	Уборная персонала М	3,98		
2046	Уборная персонала Ж	2,92		
2048	Кладовая	12,03	В3	П-IIа
2049	Уборная персонала Ж	3,88		
2050	Электрощитовая	11,69	В3	П-IIа
2051	Кроссовая	15,88	В3	П-IIа
2052	Лестничная клетка N3	37,82		
2053	Лестничная клетка N4	37,69		
2054	Коридор с местом для ожидания	203,18		
2055	Лифтовый холл (зона безопасности МГН)	37,45		
2056	Коридор- ожидальня	195,94		
2057	Уборная персонала Ж	3,21		
2058	Уборная посетителей М	3,28		
2059	ПУИ	7,62	В4	П-I
2060	Регистратура	17,08		
2061	Картохранилище	16,68	В3	П-IIа
2062	Кладовая расходных материалов	19,35	В3	П-IIа
2063	Кабинет компьютерного тестирования	33,56		
2064	Кабинет доверительного приема	15,31		
2065	Смотровая	15,38		
2066	Кабинет врача- терапевта	15,71		
2067	Кабинет врача- терапевта	15,71		
2068	Процедурный кабинет	15,24		
2069	Кабинет врача- терапевта	15,44		
2070	Ортопедическая	15,18		
2071	Кабинет специалиста отделения паллиативной помощи	19,01		
2072	Школа диабета	40,14		
2073	Подсобное помещение	8,66	В3	П-IIа
2074	Кабинет приема врача медико-санитарной помощи	16,04		
2075	Кабинет ЭКГ исследования функций внешнего дыхания	16,50		
2076	Кабинет отказа от курения	15,99		
2077	Кабинет компьютерного тестирования	15,27		
2078	Кабинет центрального хранения и дезинфекции медицинского инструмента	24,76		
2079	Кабинет заведующего отделением профилактики	17,38		
2080	Комната старшей медсестры с местом для хранения медикаментов	17,11		
2081	Кабинет формирования здорового образа жизни	29,48		
2082	Лестничная клетка N5	37,69		
2083	Лестничная клетка N6	36,92		
2085	Коридор с зоной ожидания	192,28		
2086	Лифтовый холл (зона безопасности МГН)	17,27		
2087	Уборная персонала М	3,54		
2088	Универсальная кабина МГН	6,25		
2089	Уборная персонала	3,61		
2091	ПУИ	4,90	В4	П-I
2092	ПУИ	5,59	В4	П-I
2093	Помещение хранения переносной аппаратуры	16,77		
2094	Кладовая расходных материалов	8,47	В4	П-IIа
2095	Комната старшей медицинской сестры с местом для хранения медикаментов	14,48		
2096	Кабинет заведующего отделением	16,01		
2097	Процедурная маммографии	15,01		
2098	Кабинет врача маммолога	14,10		
2099	Рентген- флюорографический кабинет	22,53		
2100	Кабина для переодевания	3,28		
2101	Кабина для переодевания	3,34		
2102	Комната управления	10,22		
2103	Комната инженерно- технического персонала	15,13		
2104	Кабинет врачей рентгенологов	29,57		
2105	Помещение временного хранения рентгенпленки и печати снимков	7,87		
2106	Помещение хранения запасных частей	13,82	В3	П-IIа
2107	Кладовая расходных материалов	15,98	В3	П-IIа
2108	Кроссовая	17,25	В3	П-IIа
2109	Электрощитовая	11,75	В3	П-IIа
2110	Уборная персонала Ж	3,86		
2111	Уборная посетителей М	3,54		
2112	Уборная посетителей Ж	3,61		
2113	Кладовая расходных материалов	17,30	В3	П-IIа
2114	Кабинет допплерографии	17,92		
2115	Кабинет электрокардиографии	15,87		
2116	Кабинет электрокардиографии	15,85		
2117	Кабинет исследования функции внешнего дыхания	15,44		
2118	Кабинет исследования функции внешнего дыхания/ спирометрии	31,80		
2119	Кабинет велоэргометрии	31,11		
2120	Кабинет электроэнцефалографии	16,17		
2121	Кабинет электромиографии	15,63		
2122	Кабинет эхокардиографии	15,76		
2123	Кабинет эхокардиографии	16,04		
2124	Кабинет УЗИ	15,98		
2125	Кабинет УЗИ	15,58		
2126	Ортопедическая	14,92		
2127	Универсальная кабина МГН	6,24		
2128	Универсальная кабина МГН	6,24		
2129	Универсальная кабина МГН	8,23		
2130	Уборная персонала М	3,26		
2131	ПУИ	5,16	В4	П-I
2132	Уборная посетителей Ж	3,21		
2133	Универсальная кабина МГН	6,25		
2134	Коридор с зоной ожидания	140,83		
Общий итог		2869,21		

Условные обозначения

- проводной, стальная оцинкованная полоса 40х4 мм
- оцинкованная сталь 40х4мм
- проблочки ПУ'В системы уравнивания потенциалов
- коробка уравнивания потенциалов (в душевых и в т.ч. помещениях)

					292/08/23-Р-ЭОМ
					Взрослая поликлиника на 750 посещений. Для каждой части 2 первых пусков. В том числе запуска на проектно-изыскательские работы
Изм.	Кол.	Лист	N док.	Подпись	Дата
Разраб.		Ветчф			3.23
Провер.		Коробкина			3.23
Н. контр.		Ярошев			3.23
ГИП		Бычков			3.23

Система бесперебойного электроснабжения и слаботочное оборудование

Стадия	Лист	Листов
Р	78	

Система уравнивания потенциалов. План 2 этажа. N1-N3

ПРОЕКТНАЯ КОМПАНИЯ ЭПК.

Копировал:

Формат А4

Согласовано

Взам. инв. N

Подп. и дата

Инв. N подл.

Экспликация помещений третьего этажа

Номер	Наименование	Площадь, м²	Кат. пом.	Примечание
3001	Лестничная клетка N1	37,81		
3002	Лестничная клетка N2	37,81		
3003	Коридор с местом для ожидания	265,51		
3004	Лифтовый холл. (зона безопасности МГН)	17,58		
3005	Коридор с местом для ожидания (блок операционной)	64,28		
3006	Уборная персонала М	2,94		
3007	Уборная персонала	3,94		
3008	ПУИ	5,81	В4	ПгI
3009	Материальная	16,04	В3	ПлIIа
3010	Нарковная (шлюз)	22,50		
3011	Подготовительная персонала	8,56		
3012	Манипуляционная	30,68		
3013	Шлюз	6,26		
3014	Помещение временного пребывания пациента после процедуры на 2 кушетки	19,66		
3015	Универсальная кабина МГН посетителей	5,32		
3017	Уборная посетителей Ж	3,93		
3018	Уборная персонала Ж	2,93		
3019	Кабинет старшей сестры- хозяйки с местом хранения медикаментов	17,70		
3020	Сту посетителей	2,90		
3021	Кабинет врача- уролога	21,59		
3022	Универсальная кабина МГН посетителей	5,09		
3023	Кабинет заведующего хирургическим отделением	14,09		
3024	Смотровая	16,00		
3025	Кабинет врача- хирурга	14,75		
3026	Перевязочная гнойная	15,60		
3027	Смотровая	15,76		
3028	Кабинет врача- хирурга	15,65		
3029	Перевязочная чистая	15,38		
3030	Смотровая	15,65		
3031	Кабинет врача- хирурга	15,58		
3032	Перевязочная чистая	15,65		
3033	Кабинет врача- оториноларинголога	15,44		
3034	Подготовительная персонала	6,13		
3035	Шлюз	5,98		
3036	Манипуляционная	19,37		
3037	Кабинет врача- оториноларинголога	15,10		
3038	Кабинет врача- проктолога	29,19		
3039	Сту посетителей	2,91		
3040	Кабинет врача- уролога	16,99		
3041	Кладовая расходных материалов	9,25	В4	ПлIIа
3042	Помещение эндоскопии	15,73		
3043	Электрощитовая	11,54	В3	ПлIIа
3044	Кроссовая	15,25	В3	ПлIIа
3045	Лестничная клетка N3	37,81		
3046	Лестничная клетка N4	37,81		
3047	Коридор	202,88		
3048	Коридор	198,98		
3049	Лифтовый холл. (зона безопасности МГН)	37,73		
3050	Уборная персонала Ж	3,23		
3051	Уборная посетителей Ж	3,23		
3052	ПУИ	3,31	В4	ПгI
3053	Кабинет врача- терапевта	18,06		
3054	Кабинет врача- терапевта	15,06		
3055	Кабинет врача- терапевта	15,34		
3056	Кабинет врача- терапевта	15,60		
3057	Кабинет врача- терапевта	15,88		
3058	Кабинет врача- терапевта	15,60		
3059	Кабинет врача- терапевта	15,60		
3060	Кабинет врача- терапевта	15,56		
3061	Кабинет врача- терапевта	15,34		
3062	Кабинет врача- терапевта	19,26		
3063	Комната персонала (заполнения документации)	38,23		
3064	Кабинет заведующего терапевтическим отделением №1	17,10		
3065	Комната старшей медсестры с местом для хранения медикаментов	15,86		
3066	Кабинет врача- терапевта	17,38		
3067	Кабинет врача- терапевта	15,87		
3068	Кабинет врача- терапевта	15,17		
3069	Кладовая расходных материалов	7,52	В4	ПлIIа
3070	Кладовая расходных материалов	7,74	В4	ПлIIа
3071	Комната персонала (заполнения документации)	36,53		
3072	Кабинет заведующего терапевтическим отделением №2	25,40		
3073	Комната старшей медсестры с местом для хранения медикаментов	16,62		
3074	Кабинет врача- терапевта	16,61		
3075	Кабинет врача- терапевта	16,08		
3076	Кабинет врача- терапевта	15,31		
3077	Лестничная клетка N5	37,81		
3078	Лестничная клетка N6	37,81		
3079	Коридор с местом для ожидания	152,63		
3080	Лифтовый холл. (зона безопасности МГН)	17,58		
3081	Коридор с местом для ожидания	176,40		
3082	ПУИ	4,76	В4	ПгI
3083	Универсальная кабина МГН	6,17		
3084	Уборная персонала	3,56		
3085	Кладовая расходных материалов	10,21	В3	ПлIIа
3086	Кладовая грязного белья и мед.отходов	16,44	В3	ПлIIа
3087	Комната сестры-хозяйки с местом для хранения чистого белья	14,78	В3	ПлIIа
3088	Одонтогроская	29,71		
3089	Подготовительная персонала	6,58		
3090	Процедурная бронхоскопии	24,19		
3091	Шлюз	5,93		
3092	Моечная эндоскопов	25,33		
3093	Шлюз	5,20		
3094	Подготовительная персонала	6,89		
3095	Процедурная гастроскопии	17,57		
3096	Помещение временного пребывания пациентов после процедуры на 2 кушетки	27,23		
3097	Универсальная кабина МГН посетителей	5,24		
3098	Подготовительная персонала	6,07		
3099	Шлюз	4,57		
3100	Процедурная колоноскопии	16,04		
3101	Моечная эндоскопов	14,44		
3102	Кроссовая	16,94	В3	ПлIIа
3103	Электрощитовая	11,84	В3	ПлIIа
3104	Уборная посетителей М	3,52		
3105	Уборная посетителей Ж	3,56		
3106	Универсальная кабина МГН	6,17		
3107	Кладовая расходных материалов	6,89	В4	ПлIIа
3108	Кабинет врача- терапевта	15,94		
3109	Кабинет невролога	15,09		
3110	Кабинет невролога	15,70		
3111	Кабинет врача-психолога	15,76		
3112	Кабинет врача- психотерапевта	15,70		
3113	Кабинет врача- кардиолога	15,76		
3114	Кабинет врача- офтальмолога	15,70		
3115	Перевязочная офтальмологическая	15,76		
3116	Кабинет врача- офтальмолога	15,70		
3117	Кабинет врача- гастроэнтеролога	15,76		
3118	Кабинет врача- пульмонолога	16,25		
3119	Кабинет врача- гематра	15,20		
3120	Комната старшей медсестры с местом для хранения медикаментов	14,31		
3121	Кабинет заведующего отделением специализированного приема	16,01		
3122	Универсальная кабина МГН посетителей	5,71		
3123	Универсальная кабина МГН	6,07		
3124	Универсальная кабина МГН	6,17		
3125	Универсальная кабина МГН	6,32		
3126	Уборная посетителей М	3,18		
3127	Уборная персонала М	3,18		
3128	ПУИ	4,03	В4	ПгI
3129	Уборная персонала	2,65		
3130	Уборная персонала Ж	3,47		
3131	Уборная посетителей М	3,84		
3132	Материальная	13,87	В3	ПлIIа
3133	Уборная персонала М	3,52		
3134	ПУИ	4,96	В4	ПгI
Общий итог		2870,69		

Условные обозначения

- покоятоВой, стальная оцинкованная полоса 40х4 мм
- оцинкованная сталь 40х4мм
- проводки ПуВ системы уравнивания потенциалов
- коробка уравнивания потенциалов (в душевых и т.п. помещениях)

						292/08/23-Р-ЭОМ
						Взрослая поликлиника на 750 посещений. Для каждой части 2 первых пусков. В том числе запуска на проектно-изыскательные работы
Изм.	Кол.уч.	Лист	N док.	Подпись	Дата	
Разраб.		Бичай			3.3.337	Система бесперебойного электроснабжения и силового оборудования
Проверил		Коробкина			3.3.337	
Н. контр.		Проров			3.3.337	Система уравнивания потенциалов. Этап 2 (заказ 16150)
ГИП		Бичай			3.3.337	

Стадия	Лист	Листов
Р	73	

ПРОЕКТНАЯ КОМПАНИЯ

Копировал: Формат А4

Согласовано

Взам. инв. №

Подп. и дата

Инв. № подл.

Экспликация помещений четвертого этажа				
Номер	Наименование	Площадь, м²	Кат. пом.	Пожароопасные зоны
4001	Лестничная клетка N1	37,81		
4002	Лестничная клетка N2	37,81		
4003	Коридор	86,60		
4004	Лифтовый холл, (зона безопасности МГН)	17,58		
4005	Раздевальная	17,59		
4006	Сту посетителей	3,14		
4007	Душевая	4,30		
4008	Зал ЛФК для занятий малых групп	54,09		
4009	Инвентарная	7,08	В3	Пл1а
4010	Раздевальная	14,71		
4011	Душевая	3,52		
4012	Сту посетителей	2,23		
4013	Зал реабилитационной механотерапии с местом для хранения инвентаря	64,90		
4014	Коридор с местом для ожидания	191,25		
4015	Универсальная кабина МГН	5,50		
4016	Кладовая расходных материалов	9,12	В4	Пл1а
4017	Кладовая чистого белья	6,90	В4	Пл1а
4020	Комната инструктора ЛФК	26,23		
4021	Уборная персонала	2,69		
4022	Душевая	2,15		
4023	Кабинет заведующего отделением	15,98		
4024	Комната старшей медсестры	9,74		
4025	Кабинет врача- психолога	13,73		
4026	Комната персонала	15,74		
4027	Электрощитовая	12,08	В3	Пл1а
4028	Кроссовая	14,89	В3	Пл1а
4029	Зал физиопроцедур	63,27		
4030	Помещение стерилизации наконечников	16,42		
4031	Кабинет массажа на 3 кушетки	31,67		
4032	Кабинет врача- рефлексотерапевта	15,36		
4033	Кабинет электролечения на 8 кушеток	49,40		
4034	Кабинет врача- физиотерапевта	15,58		
4035	Кабинет логопеда	15,36		
4036	Кабинет для занятий логопедических групп	16,15		
4037	Лестничная клетка N3	37,81		
4038	Лестничная клетка N4	37,81		
4039	Коридор с местом для ожидания	Избыточное помещение		
4040	Лифтовый холл, (зона безопасности МГН)	37,73		
4041	Уборная персонала Ж	6,75		
4042	Уборная персонала М	6,87		
4043	ПУИ	5,25	В4	Пл1
4044	Медицинский архив	28,78	В3	Пл1а
4045	Шкаф	4,58		
4046	Комната для приготовления аллергенов	9,65		
4047	Кабинет врача- аллерголога- иммунолога	18,27		
4048	Смотровая	15,71		
4049	Кабинет врача дермато- венеролога	15,44		
4050	Процедурная (в т.ч. забор крови)	30,66		
4051	Кабинет врача дермато- венеролога	15,33		
4052	Манипуляционная (лазер)	15,43		
4053	Кладовая расходных материалов	14,26	В3	Пл1а
4054	Материальная	207,33	В3	Пл1а
4055	Коридор	264,69		
4056	Кофе-поинт	41,59		
4057	ПУИ	7,57	В4	Пл1
4058	Уборная персонала	4,10		
4060	Кабинет ИТ поддержки	23,91		
4061	Комната инженерно- технического персонала	16,38		
4062	Кабинет эндокринологов	15,95		
4063	Конференц-зал	176,16		
4064	Инвентарная	14,21	В3	Пл1а
4065	Аппаратная	13,73		
4066	Медицинский архив	36,95	В3	Пл1а
4067	Кабинет главной медсестры	23,40		
4068	Кабинет старшей сестры- хозяйки	15,83		
4069	Комната отдыха	16,52		
4070	Кабинет заведующего поликлиникой	30,36		
4071	Лестничная клетка N5	37,81		
4072	Лестничная клетка N6	37,81		
4073	Коридор с местом ожидания	154,88		
4074	Пост мед.сестры	9,93		
4075	Лифтовый холл, (зона безопасности МГН)	17,58		
4076	Уборная персонала М	3,47		
4077	Универсальная кабина МГН	5,54		
4078	ПУИ	4,15	В4	Пл1
4079	Санитарная комната	4,76		
4080	Помещение хранения переносной аппаратуры	5,79	В4	Пл1а
4081	Архив	16,44	В3	Пл1а
4082	Помещение приема пищи пациентов	14,03		
4083	Комната старшей медсестры	9,80		
4084	Ординаторская	15,13		
4085	Палата на 4 койки	27,72		
4086	Санузел	3,85		
4087	Палата на 4 койки	27,78		
4088	Санузел	3,78		
4089	Палата на 2 койки, в т.ч. МГН	24,34		
4090	Универсальная кабина МГН посетителей	6,00		
4091	Манипуляционная	25,85		
4092	Процедурный кабинет	18,27		
4093	Кабинет заведующего отделением	17,63		
4094	Коридор с местом для ожидания	107,15		
4095	Кроссовая	16,93	В3	Пл1а
4096	Электрощитовая	11,80	В3	Пл1а
4097	Уборная персонала Ж	3,45		
4098	Универсальная кабина МГН	5,52		
4099	ПУИ	4,12	В4	Пл1
4100	Кабинет врача- кардиолога	15,23		
4101	Кабинет врача- ревматолога	15,76		
4102	Манипуляционная	32,13		
4103	Кабинет врача- гематолога	15,59		
4104	Кабинет врача- нефролога	15,76		
4105	Кабинет врача- эндокринолога	15,70		
4106	Кабинет врача- эндокринолога	15,76		
4107	Коридор с местом для ожидания	66,90		
4108	Кладовая расходных материалов	16,97	В3	Пл1а
4109	Процедурный кабинет	14,20		
4110	Кабинет врача-онколога	15,70		
4111	Перевязочная	15,67		
4112	Кабинет врача- онколога	15,70		
4113	Перевязочная	15,58		
4114	Кабинет врача- онколога	16,02		
4115	Кабинет врача- онколога	14,84		
4116	Кладовая	15,83	В3	Пл1а
4117	ПУИ	4,29	В4	Пл1
4118	ПУИ	4,29	В4	Пл1
4119	Универсальная кабина МГН	5,94		
4120	Коридор с местом для ожидания	37,64		
4121	Уборная персонала Ж	3,03		
4122	Уборная персонала М	3,00		
4123	Раздевалка МГН с душевой	11,84		
Общий итог		3153,41		

Условные обозначения

- покоробой стальная оцинкованная полоса 40х4 мм
- оцинкованная сталь 40х4мм
- проводник ПУЭ (системы уравнивания потенциалов)
- коробка уравнивания потенциалов (в душевых и т.п. помещениях)

						292/08/23-Р-ЭОМ
						Взрослая поликлиника на 750 посещений. Для южного района и Новых Черемушек. В том числе запуска на проектно-изыскательские работы
Изм.	Кол.уч.	Лист	N док.	Подпись	Дата	
Разраб.		Ветчф			3.3.-3.27	Система внутреннего электроснабжения и силового оборудования
Проверил		Коробкина			3.3.-3.27	
Н. контр.		Ярцев			3.3.-3.27	Система уравнивания потенциалов. Узел ввода. РП-ВО
ГИП		Шатаев			3.3.-3.27	

Стадия	Лист	Листов
Р	80	

ПРОЕКТНАЯ КОМПАНИЯ

Копировал:

Формат А4х

Согласовано

Взам. инв. N

Подп. и дата

Инв. N подл.

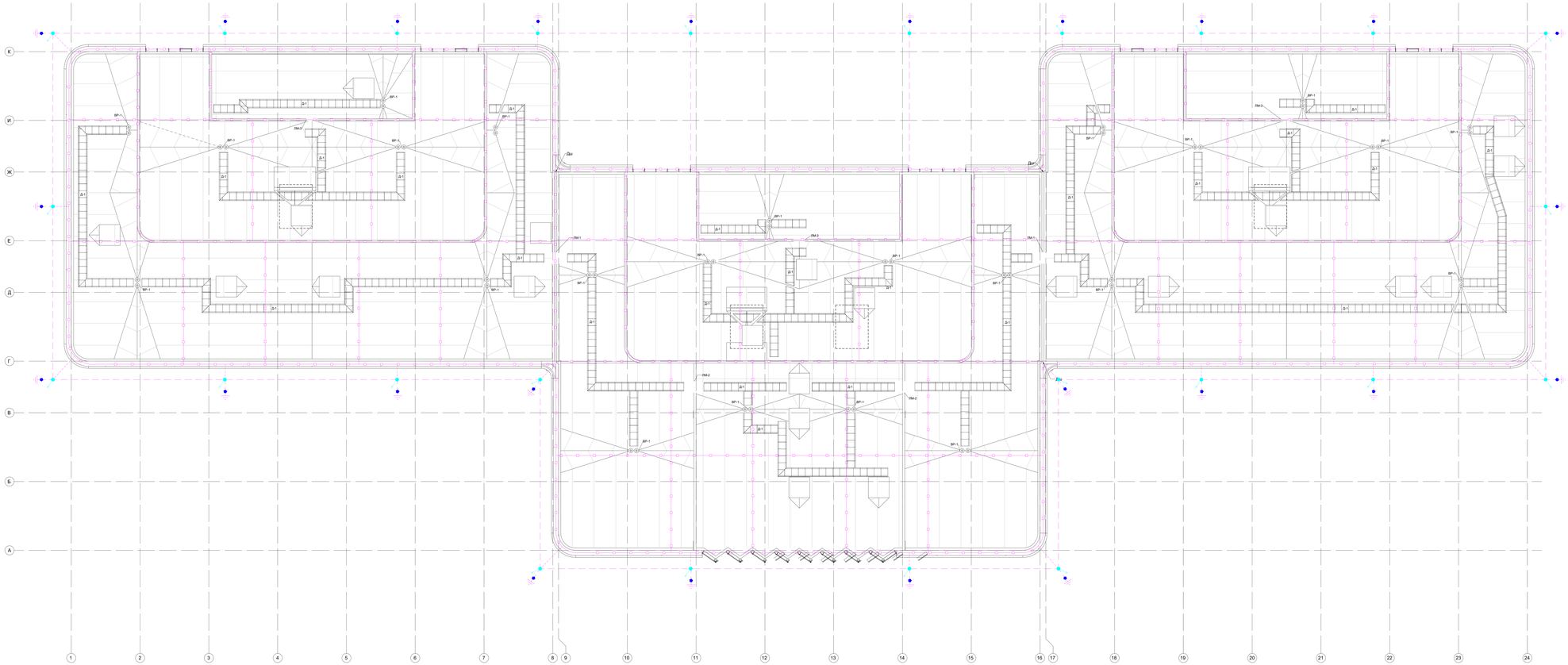

Типовое сечение по шахте
ОВ

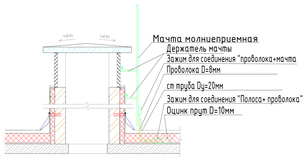

После прокладки проволоки конец трубы
загерметизировать

Узел опуска токоотвода за фасадом

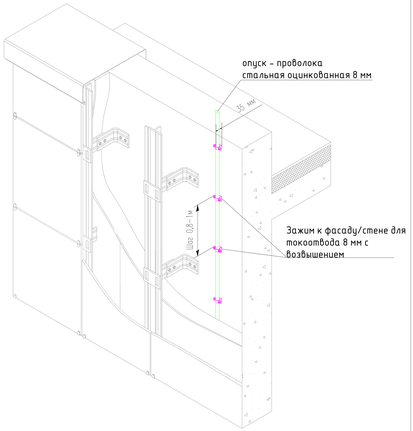

Условные обозначения:

- проволока стальная оцинкованная диаметром 8 мм (ZZ-502-008)
- полоса стальная оцинкованная сечением 50х4 мм
- зажим для подключения проводника (ZZ-005-064)
- опуск токоотвода
- вертикальный заземлитель длиной 2*15+3 м

1. Объект относится к III категории молниезащиты.
2. Молниезащита объекта выполнена при помощи молниеприемнойсетки с шагом не более 10 м.
3. В качестве токоотвода применяется стальная оцинкованная проволока ø8 мм (ZZ-502-008).
4. Установка токоотводов осуществляется при помощи зажимов GL-11711R - на плоской кровле и GL-11747R – на вертикальных поверхностях и парапетах. Шаг установки зажимов 0,8-1,0 м.
5. Для соединения прутка по длине и в углах используется универсальный зажим GL-11551R.
6. Все металлические элементы, размещенные на кровле, необходимо присоединить к токоотводу.
7. В качестве вертикального заземлителя используется оцинкованные стальные электроды длиной 2х1,5=3 м в местах опусков токоотводов.
8. В качестве горизонтального заземлителя используется оцинкованная стальная полоса сечением 50х4 мм, объединяющая все вертикальные электроды. Расстояние до фундамента объекта – не менее 1 м. Заглубление полосы 0,5 - 0,7 м.
9. Согласно П93-7 ч.ч8 , п.1.7.55 - Заземляющие устройства защитного заземления электроустановок зданий и сооружений и молниезащиты 2-й и 3-й категорий этих зданий и сооружений, как правило, должны быть общими.
10. Расчетное значение сопротивления заземляющего устройства - 1,91 Ом.
11. При наличии ж/б конструкций их необходимо присоединить к токоотводам/заземляющему устройству.
12. Подключение к заземляющему устройству выполняется при помощи зажимов ZZ-005-064 каждые 20-25 м.
13. Токоотводы проложить по ж/б конструкциям за фасадной системой

							292/08/23-Р-ЭОМ		
1	Зм	11.25			6.20	Взрослая поликлиника на 750 посещений для южной части г. Новый Уренгой,			
1	Зм	11.25			6.20				
	Зм	11.25			6.20				
Изм.	Кол.	Лист	N док.	Подпись	Дата	В том числе затраты на проектно-изыскательские работы			
Разраб.		Ивачев			06.20	Система внутреннего электроснабжения и слаботочного оборудования	Стадия	Лист	Листов
Проверил		Коробейников			06.20		Р	81	
Н. контр.		Орлова			06.20	Молниезащита	ПК. проектная компания		
ГИП		Большой			06.20				

Копировал Иванова

Формат А4

Согласовано

Взамен инв. №

Подп. и дата

Инв. № подл.

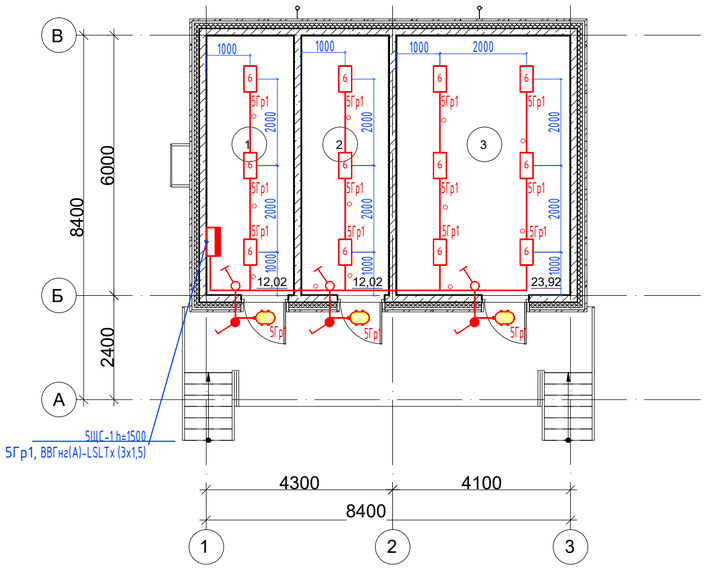

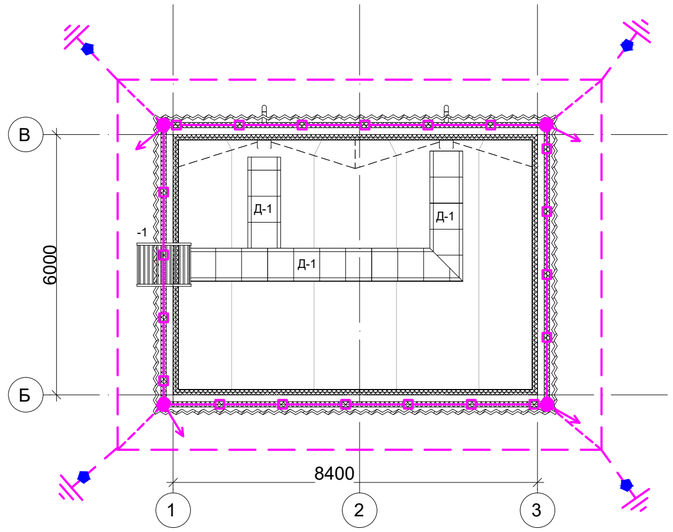

Экспликация помещений			
№ п.п.	Наименование	Площадь, (кв.м)	Кат. пом.
1	Помещение первичного источника кислорода	12.0198	
2	Помещение для размещения узлов переключения. Помещение хранения порожних баллонов кислорода	12.0198	
3	Помещение вторичного и резервного источника кислорода	23.9200	

Условные обозначения:

- проволока стальная оцинкованная диаметром 8 мм (ZZ-502-008)
- полоса стальная оцинкованная сечением 50х4 мм
- зажим для подключения проводника (ZZ-005-064)
- опуск токоотвода
- вертикальный заземлитель длиной 2*1.5=3 м

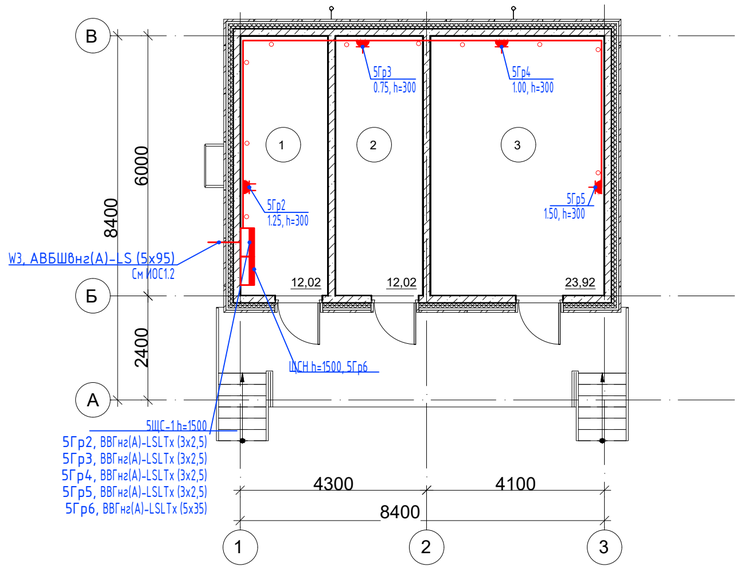

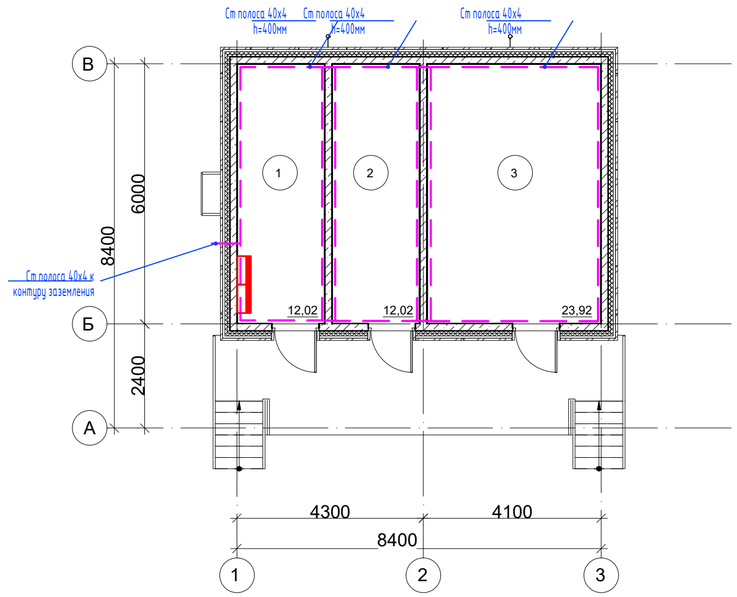

Экспликация осветительного оборудования (Строение 1, Этаж 1)						
Индекс	Производитель	Название артикула	Световой поток	Коэффициент эксплуатации	Потребляемая мощность	Число
6	Lighting Technologies	OWP OPTIMA LED 300 IP54/IP54 4000K mat	1400 lm	0.75	16 W	12
14	Lighting Technologies	OD LED 12	1200 lm	0.75	12 W	3

Изм.	Колич.	Лист	№ док.	Подпись	Дата
4	-	Зам	105-0625		.06.2025
2	-	Зам	95-0425		.04.2025

292/08/23-Р-ЭОМ

Взрослая поликлиника на 750 посещений для южной части г. Новый Уренгой, в том числе затраты на проектно-изыскательские работы

Разраб.	Юкечев		14.04.2025
Проверил	Караванский		14.04.2025
Н. контр.	Орлова		14.04.2025
ГИП	Баклыков		14.04.2025

Система внутреннего электроосвещения и силового оборудования

Стадия	Лист	Листов
Р	82	

ЦКП План . М1:100

ЗПК. проектная компания

Согласовано

Взамен инв. №

Подп. и дата

Инв. № подл.

Копировал

Формат А4

Основная система уравнивания потенциалов

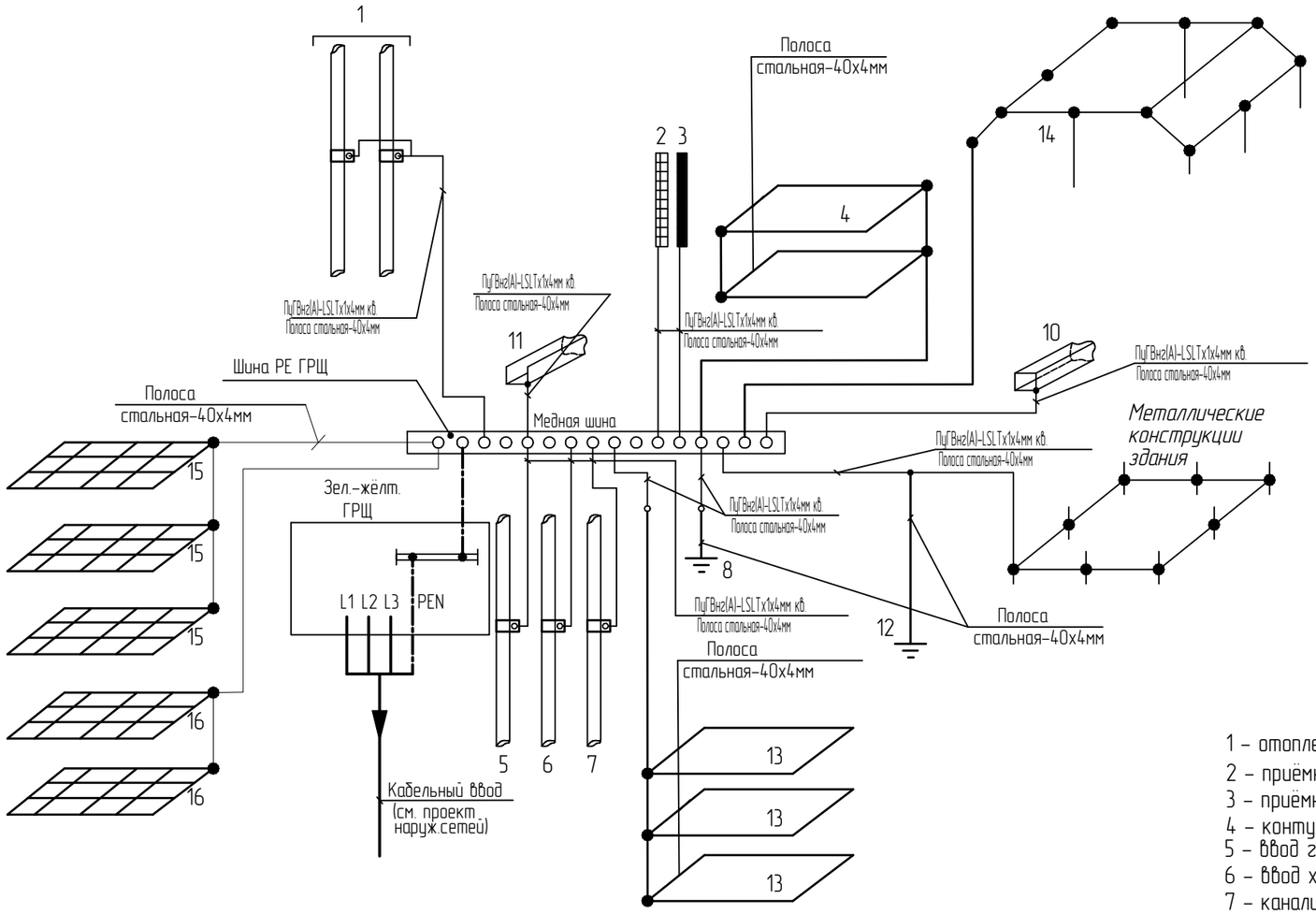

1 – отопление;
2 – приёмное устройство радио;
3 – приёмное устройство телевидения;
4 – контур заземления лифта(ов);
5 – ввод горячей воды;
6 – ввод холодной воды;
7 – канализация;
8 – фундаментный заземлитель;
10 – воздуховоды вентиляции и кондиционирования;
11 – лотковая трасса здания
12 – внешний контур заземления
13 – Внутренний контур заземления в тех. помещениях
14 – молниеприемная сетка
15 – Медная сетка (антистатика) в пом. рентгендиагностики, МРТ, КТ,
16 – Медная сетка (антистатика) в пом. мамографии, флюорографии

Примечание:

1. На вводе в здание должна быть выполнена система выравнивания потенциалов в соответствии с п. 1.7.82:
   Даная система обеспечивающая надёжное электропроводящие соединение между металлоконструкциями и коммуникациями, не находящиеся в нормальных условиях под напряжением.
   Для выполнения сказанного, в качестве ГЗШ используются шины РЕ ВРУ,
   к которым подключаются:
   – защитный проводник (PEN) питающей линии и заземляющий проводник системы молниезащиты, присоединённый к естественному или к искусственному заземлителю;
   – металлические трубы коммуникаций, входящие в здание (трубы горячего и холодного водоснабжения канализации, отопления, газоснабжения и т.п.);
   – в помещениях в которых предусмотрен электроподогрев пола, уложить сетку с ячейками 200х200мм. Ячейки должны быть соединены сваркой и подключены к защитному проводнику РЕ.
   Соединение между собой, указаных проводящих частей системы следует выполнять через главную заземляющую шину (ГЗШ), которая размещается во ВРУ, в вводных панелях.
2. На каждую душевую кабину от щита проложить отдельный провод ПуГВнг(А)-LSLTх 2,5кв.мм..

						292/08/23-Р-ЭОМ
2	-	Зам	95-0425		04.2025	Взрослая поликлиника на 750 посещений для южной части г. Новый Уренгой, в том числе затраты на проектно-изыскательские работы
Изм.	Колич.	Лист	№ док.	Подпись	Дата	
Разраб.		Юкечев			14.04.2025	Система внутреннего электроосвещения и силового оборудования
Проверил		Караванский			14.04.2025	
Н. контр.		Орлова			14.04.2025	Схема уравнивания потенциалов
ГИП		Баклыков			14.04.2025	

Стадия	Лист	Листов
Р	83	

ЗПК. проектная компания

Согласовано

Взамен инв. №

Подп. и дата

Инв. № подл.

Копировал

Формат А3

Данные питающей сети

Распределительный пункт, номер, тип, аппарат на вводе, тип, Iном, А

Аппарат отходящей линии, обозначение, тип, ток расцепителя, ток уставки, мА (для УДО)

Максимальная нагрузка, тип, ток

Марка кабеля сетевые проводники, длина

Способ прокладки

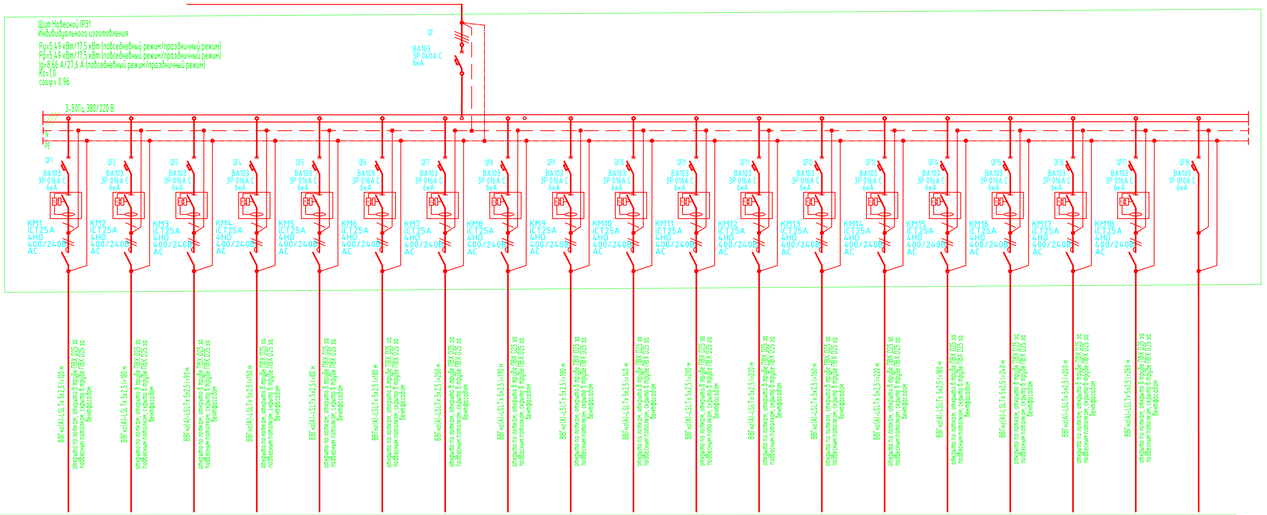

Электроприемник	Обозначение		Гр.1.1АХП	Гр.1.2АХП	Гр.1.3АХП	Гр.1.4АХП	Гр.1.5АХП	Гр.1.6АХП	Гр.1.7АХП	Гр.1.8АХП	Гр.1.9АХП	Гр.2.1АХП	Гр.2.2АХП	Гр.2.3АХП	Гр.3.1АХП	Гр.3.2АХП	Гр.4.1АХП	Гр.4.2АХП	Гр.5.1АХП	Гр.5.2АХП	
	Расчетная мощность (кВт)		0,736	0,848	0,224	0,224	0,224	0,580	0,224	0,164	0,108	1,02	1,212	0,7	1,042	1,178	1,042	1,19	1,43	1,61	
	Расчетный ток (А)		1,16	1,34	0,35	0,35	0,35	0,92	0,35	0,26	0,17	1,61	1,91	1,1	1,64	1,86	1,64	1,88	2,26	2,54	
	Наименование потребителя		Архитектурное освещение (1 этаж, работает в прозвучном режиме)	Архитектурное освещение (1 этаж, работает в прозвучном режиме)	Архитектурное освещение (1 этаж, работает в подсвечивании и прозвучном режиме)	Архитектурное освещение (1 этаж, работает в подсвечивании и прозвучном режиме)	Архитектурное освещение (1 этаж, работает в подсвечивании и прозвучном режиме)	Архитектурное освещение (1 этаж, работает в подсвечивании и прозвучном режиме)	Архитектурное освещение (1 этаж, работает в подсвечивании и прозвучном режиме)	Архитектурное освещение (1 этаж, работает в подсвечивании и прозвучном режиме)	Архитектурное освещение (1 этаж, работает в подсвечивании и прозвучном режиме)	Архитектурное освещение (2 этаж, работает в прозвучном режиме)	Архитектурное освещение (2 этаж, работает в прозвучном режиме)	Архитектурное освещение (крыльцо, работает в подсвечивании и прозвучном режиме)	Архитектурное освещение (3 этаж, работает в прозвучном режиме)	Архитектурное освещение (3 этаж, работает в прозвучном режиме)	Архитектурное освещение (4 этаж, работает в прозвучном режиме)	Архитектурное освещение (4 этаж, работает в прозвучном режиме)	Архитектурное освещение (крыльцо, работает в подсвечивании)	Архитектурное освещение (крыльцо, работает в подсвечивании и прозвучном режиме)	Питание оперативных цепей
	Фаза		A, B, C	A, B, C	A, B, C	A, B, C	A, B, C	A, B, C	A, B, C	A, B, C	A, B, C	A, B, C	A, B, C	A, B, C	A, B, C	A, B, C	A, B, C	A, B, C	A, B, C	A, B, C	A, B, C

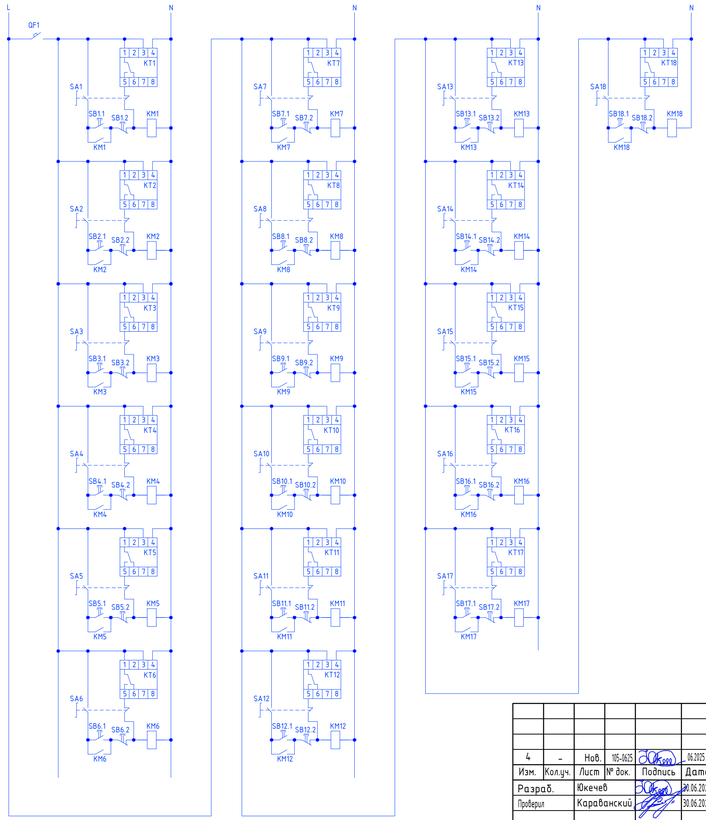

По согласованию с Заказчиком
Допускается замена аппаратов защиты и коммутации на аналогичные с техническими параметрами и сертифицированными в соответствии с стандартами РФ.

Согласовано

Взамен инв. №

Подп. и дата

Инв. № подл.

4	-	Нов.	105-1625		06.2025	292/08/23-Р-ЭОМ
Изм.	Кол.уч.	Лист	№ док.	Подпись	Дата	Взрослая поликлиника на 750 посещений для южной части г. Новый Уренгой, в том числе затраты на проектно-изыскательские работы
Разраб.		Юкечев			30.06.2025	Система внутреннего электроосвещения и силового оборудования
Проверил		Караванский			30.06.2025	
Н. контр.		Орлова			30.06.2025	АХП. Принципиальная однолинейная схема
ГИП		Баклыков			30.06.2025	

Стадия	Лист	Листов
Р	84	

ВПК. проектная компания

Копировал

Формат А4

Копировал

Формат А4х4

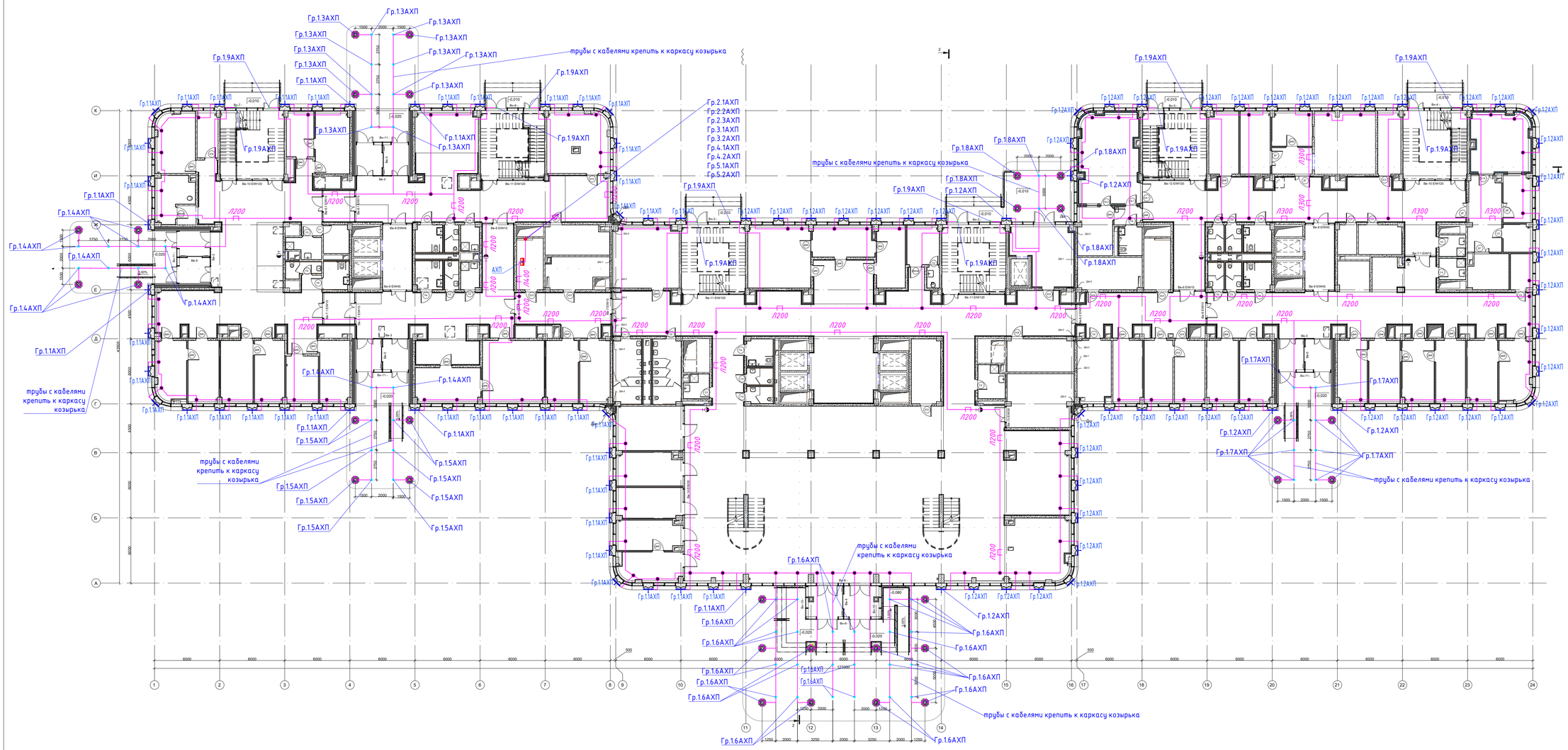

Ведомость светильников для функционально-декоративного освещения входов					
Условные обозначения	Наименование	количество, шт.	Мощность, Вт	Повседневный режим	праздничный режим
	Светильник потолочный FAÇADE CL-10W-4000K-NU мощность 10 Вт, 220 В, RAL1024	56	560	+	+
	Светильник фасадный FAÇADE MINI FIX-9W-4000K-25 -NU мощность 9 Вт, 220 В, RAL1024	120	1080	+	+
	Светильник фасадный FAÇADE MINI FIX-9W-4000K-60-NU мощность 9 Вт, 220 В, RAL5018	12	108	+	+
				1 748 Вт	1 748 Вт

Ведомость светильников архитектурного освещения										
Условные обозначения	Наименование	Количество, шт.						Режимы		Мощность Вт
		1 этаж	2 этаж	3 этаж	4 этаж	кровля	Всего	повседневный режим	праздничный режим	
	Светильник светодиодный LUMIUS Optik-22W-220V-4000K-30-NU1200 мощность 22 Вт, 220 В, RAL1015	-	92	90	92	-	274	-	+	6028
	Светильник светодиодный LUMIUS Optik-16W-220V-4000K-30-NU900 мощность 16 Вт, 220 В, RAL1015	99	13	15	13	-	140	-	+	2240
	Светильник светодиодный LUMIUS Optik-12W-220V-4000K-30*60-NU1200 мощность 12 Вт, 220 В, RAL1015	-	-	-	-	223	223	+	+	2676
	Светильник светодиодный LUMIUS Optik-9W-220V-4000K-30*60-NU900 мощность 9 Вт, 220 В, RAL1015	-	-	-	-	2	2	+	+	18
	Светильник светодиодный LUMIUS Optik-6W-220V-4000K-30*60-NU600 мощность 6 Вт, 220 В, RAL1015	-	-	-	-	7	7	+	+	42
	Светильник светодиодный LUMIUS Optik-3W-220V-4000K-30*60-NU300 мощность 3 Вт, 220 В, RAL1015	-	-	-	-	102	102	+	+	306
	Прожектор светодиодный Leader Led 100W D30 740 EXTREM мощность 100 Вт, RAL9006	7	-	-	-	-	7	+	+	700
								3 742 Вт	12010 Вт	12010 Вт

Примечания

1. Сети проложить на лотках и в гофротрубах D25 с креплением труб к стенам и перекрытиям совместно с сетями рабочего освещения.
2. При подключении светильников соблюдать чередование фаз. Ответвления к светильникам от магистрали выполнять кабелем ВВГнг(А)-LSLTх 3х2,5.
3. У каждого светильника установить ответвительную коробку.

						292/08/23-Р-ЭОМ
4	-	Нов.	105-0625		06.2025	Взрослая поликлиника на 750 посещений для южной части г. Новый Уренгой, в том числе затраты на проектно-изыскательские работы
Изм.	Кол.уч.	Лист	№ док.	Подпись	Дата	
Разраб.		Юкечев			30.06.2025	Система внутреннего электроосвещения и силового оборудования
Проверил		Караванский			30.06.2025	Стадия: Р; Лист: 85; Листов:
Н. контр.		Орлова			30.06.2025	1 этаж. Архитектурное освещение. План
ГИП		Баклыков			30.06.2025	ВПК. проектная компания

Взам. инв. №

Подп. и дата

Инв. № подл.

Формат: А1

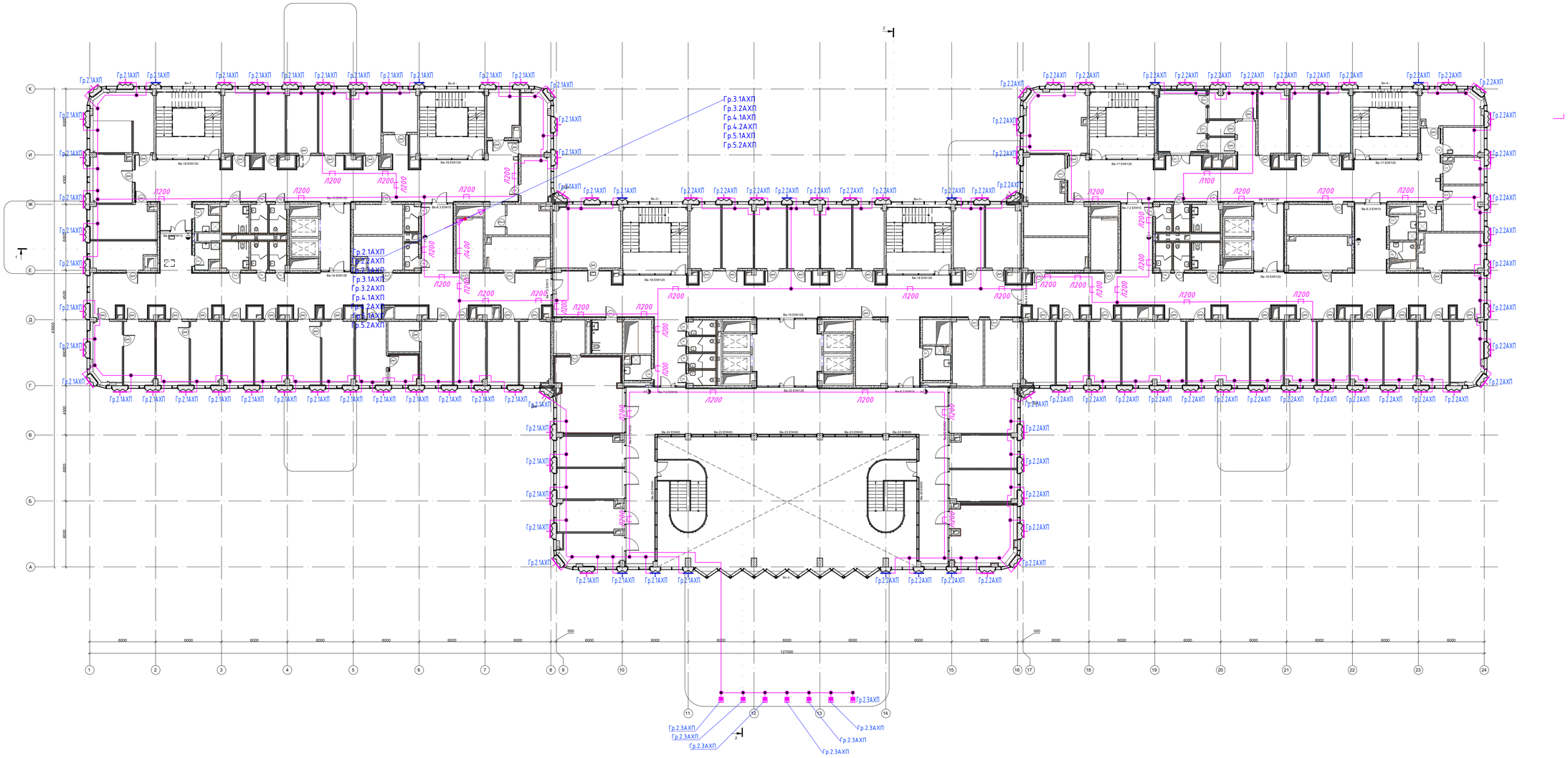

Ведомость светильников архитектурного освещения

Условные обозначения	Наименование	Количество, шт.						Режимы		Мощность Вт
		1 этаж	2 этаж	3 этаж	4 этаж	кровля	Всего	повседневный режим	праздничный режим	
	Светильник светодиодный LUMIUS Optik-22W-220V-4000K-30-NU1200 мощность 22 Вт, 220 В, RAL1015	-	92	90	92	-	274	-	+	6028
	Светильник светодиодный LUMIUS Optik-16W-220V-4000K-30-NU900 мощность 16 Вт, 220 В, RAL1015	99	13	15	13	-	140	-	+	2240
	Светильник светодиодный LUMIUS Optik-12W-220V-4000K-30*60-NU1200 мощность 12 Вт, 220 В, RAL1015	-	-	-	-	223	223	+	+	2676
	Светильник светодиодный LUMIUS Optik-9W-220V-4000K-30*60-NU900 мощность 9 Вт, 220 В, RAL1015	-	-	-	-	2	2	+	+	18
	Светильник светодиодный LUMIUS Optik-6W-220V-4000K-30*60-NU600 мощность 6 Вт, 220 В, RAL1015	-	-	-	-	7	7	+	+	42
	Светильник светодиодный LUMIUS Optik-3W-220V-4000K-30*60-NU300 мощность 3 Вт, 220 В, RAL1015	-	-	-	-	102	102	+	+	306
	Прожектор светодиодный Leader Led 100W D30 740 EXTREM мощность 100 Вт, RAL9006	7	-	-	-	-	7	+	+	700
								3 742 Вт	12010 Вт	12010 Вт

Примечания

1. Сети проложить на лотках и в гофротрубах D25 с креплением труб к стенам и перекрытиям совместно с сетями рабочего освещения.
2. При подключении светильников соблюдать чередование фаз. Ответвления к светильникам от магистрали выполнять кабелем ВВГнг(А)-LSLTx 3х2,5.
3. У каждого светильника установить ответвительную коробку.

4	-	Нов.	155-24/25		06.2025	292/08/23-Р-ЭОМ
Изм.	Кол.уч.	Лист	№ док.	Подпись	Дата	Взрослая поликлиника на 750 посещений для южной части г. Новый Уренгой, в том числе затраты на проектно-изыскательские работы
Разраб.		Юкечев			30.06.2025	Система внутреннего электроосвещения и силового оборудования
Проверил		Караванский			30.06.2025	Стадия: Р; Лист: 86; Листов:
Н. контр.		Орлова			30.06.2025	2 этаж. Архитектурное освещение. План
ГИП		Баклыков			30.06.2025	ВПК. проектная компания

Взам. инв. №

Подп. и дата

Инв. № подл.

Формат: А1

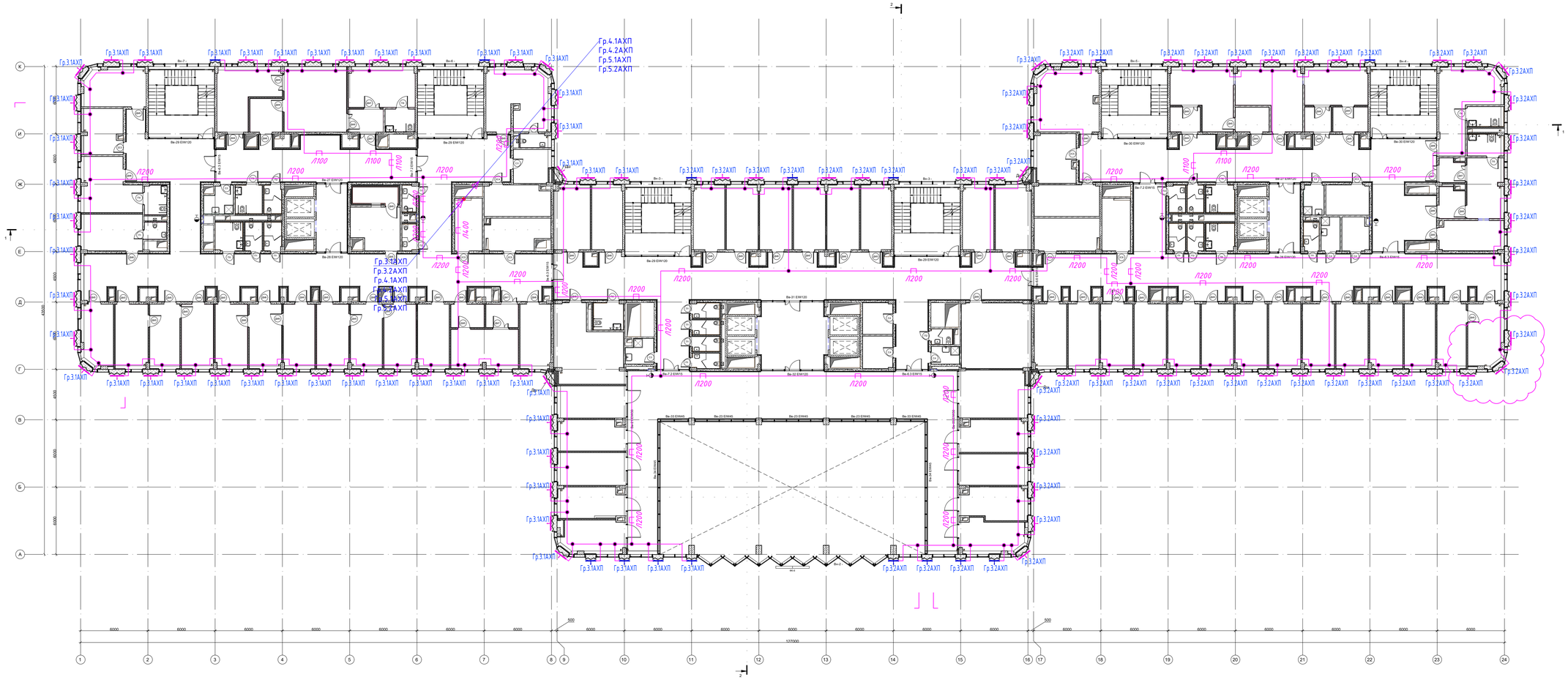

Ведомость светильников архитектурного освещения

Условные обозначения	Наименование	Количество, шт.						Режимы		Мощность Вт
		1 этаж	2 этаж	3 этаж	4 этаж	кровля	Всего	повседневный режим	праздничный режим	
	Светильник светодиодный LUMIUS Optik-22W-220V-4000K-30-NU1200 мощность 22 Вт, 220 В, RAL1015	-	92	90	92	-	274	-	+	6028
	Светильник светодиодный LUMIUS Optik-16W-220V-4000K-30-NU900 мощность 16 Вт, 220 В, RAL1015	99	13	15	13	-	140	-	+	2240
	Светильник светодиодный LUMIUS Optik-12W-220V-4000K-30*60-NU1200 мощность 12 Вт, 220 В, RAL1015	-	-	-	-	223	223	+	+	2676
	Светильник светодиодный LUMIUS Optik-9W-220V-4000K-30*60-NU900 мощность 9 Вт, 220 В, RAL1015	-	-	-	-	2	2	+	+	18
	Светильник светодиодный LUMIUS Optik-6W-220V-4000K-30*60-NU600 мощность 6 Вт, 220 В, RAL1015	-	-	-	-	7	7	+	+	42
	Светильник светодиодный LUMIUS Optik-3W-220V-4000K-30*60-NU300 мощность 3 Вт, 220 В, RAL1015	-	-	-	-	102	102	+	+	306
	Прожектор светодиодный Leader Led 100W D30 740 EXTREM мощность 100 Вт, RAL9006	7	-	-	-	-	7	+	+	700
								3 742 Вт	12010 Вт	12010 Вт

Примечания

1. Сети проложить на лотках и в гофротрубах D25 с креплением труб к стенам и перекрытиям совместно с сетями рабочего освещения.
2. При подключении светильников соблюдать чередование фаз. Ответвления к светильникам от магистрали выполнять кабелем ВВГнг(А)-LSLTx 3х2,5.
3. У каждого светильника установить ответвительную коробку.

						292/08/23-Р-ЭОМ
4	-	Нов.	155-24/25		06.2025	Взрослая поликлиника на 750 посещений для южной части г. Новый Уренгой, в том числе затраты на проектно-изыскательские работы
Изм.	Кол.уч.	Лист	№ док.	Подпись	Дата	
Разраб.		Южечев			30.06.2025	Система внутреннего электроосвещения и силового оборудования
Проверил		Караванский			30.06.2025	
Н. контр.		Орлова			30.06.2025	3 этаж. Архитектурное освещение. План
ГИП		Баклыков			30.06.2025	

Стадия	Лист	Листов
Р	87	

ВПК. проектная компания

Формат: А1

Взам. инв. №

Подп. и дата

Инв. № подл.

Ведомость светильников архитектурного освещения

Условные обозначения	Наименование	Количество, шт.						Режимы		Мощность Вт
		1 этаж	2 этаж	3 этаж	4 этаж	кровля	Всего	повседневный режим	праздничный режим	
	Светильник светодиодный LUMIUS Optik-22W-220V-4000K-30-NU1200 мощность 22 Вт, 220 В, RAL1015	-	92	90	92	-	274	-	+	6028
	Светильник светодиодный LUMIUS Optik-16W-220V-4000K-30-NU900 мощность 16 Вт, 220 В, RAL1015	99	13	15	13	-	140	-	+	2240
	Светильник светодиодный LUMIUS Optik-12W-220V-4000K-30*60-NU1200 мощность 12 Вт, 220 В, RAL1015	-	-	-	-	223	223	+	+	2676
	Светильник светодиодный LUMIUS Optik-9W-220V-4000K-30*60-NU900 мощность 9 Вт, 220 В, RAL1015	-	-	-	-	2	2	+	+	18
	Светильник светодиодный LUMIUS Optik-6W-220V-4000K-30*60-NU600 мощность 6 Вт, 220 В, RAL1015	-	-	-	-	7	7	+	+	42
	Светильник светодиодный LUMIUS Optik-3W-220V-4000K-30*60-NU300 мощность 3 Вт, 220 В, RAL1015	-	-	-	-	102	102	+	+	306
	Прожектор светодиодный Leader Led 100W D30 740 EXTREM мощность 100 Вт, RAL9006	7	-	-	-	-	7	+	+	700
								3 742 Вт	12010 Вт	12010 Вт

Примечания

1. Сети проложить на лотках и в гофротрубах D25 с креплением труб к стенам и перекрытиям совместно с сетями рабочего освещения.
2. При подключении светильников соблюдать чередование фаз. Ответвления к светильникам от магистрали выполнять кабелем ВВГнг(А)-LSLTx 3х2,5.
3. У каждого светильника установить ответвительную коробку.

						292/08/23-Р-ЭОМ
4	-	Нов.	155-24/25		06.2025	Взрослая поликлиника на 750 посещений для южной части г. Новый Уренгой, в том числе затраты на проектно-изыскательские работы
Изм.	Кол.уч.	Лист	№ док.	Подпись	Дата	
Разраб.		Южечев			30.06.2025	Система внутреннего электроосвещения и силового оборудования
Проверил		Караванский			30.06.2025	
Н. контр.		Орлова			30.06.2025	4 этаж. Архитектурное освещение. План
ГИП		Баклыков			30.06.2025	

Стадия	Лист	Листов
Р	88	

ВПК. проектная компания

Формат: А1

Взам. инв. №

Подп. и дата

Инв. № подл.

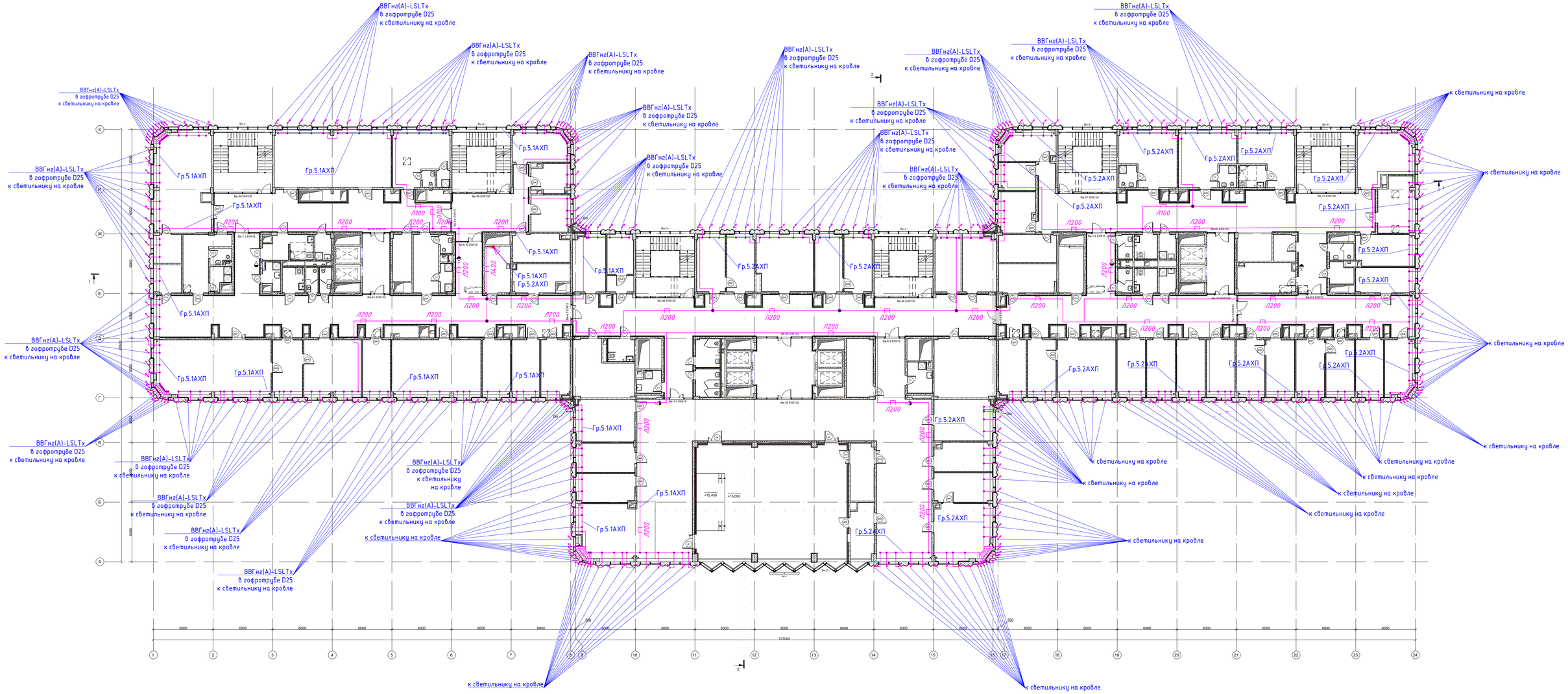

Ведомость светильников архитектурного освещения

Условные обозначения	Наименование	Количество, шт.						Режимы		Мощность Вт
		1 этаж	2 этаж	3 этаж	4 этаж	кровля	Всего	повседневный режим	праздничный режим	
	Светильник светодиодный LUMIUS Optik-22W-220V-4000K-30-NU1200 мощность 22 Вт, 220 В, RAL1015	-	92	90	92	-	274	-	+	6028
	Светильник светодиодный LUMIUS Optik-16W-220V-4000K-30-NU900 мощность 16 Вт, 220 В, RAL1015	99	13	15	13	-	140	-	+	2240
	Светильник светодиодный LUMIUS Optik-12W-220V-4000K-30*60-NU1200 мощность 12 Вт, 220 В, RAL1015	-	-	-	-	223	223	+	+	2676
	Светильник светодиодный LUMIUS Optik-9W-220V-4000K-30*60-NU900 мощность 9 Вт, 220 В, RAL1015	-	-	-	-	2	2	+	+	18
	Светильник светодиодный LUMIUS Optik-6W-220V-4000K-30*60-NU600 мощность 6 Вт, 220 В, RAL1015	-	-	-	-	7	7	+	+	42
	Светильник светодиодный LUMIUS Optik-3W-220V-4000K-30*60-NU300 мощность 3 Вт, 220 В, RAL1015	-	-	-	-	102	102	+	+	306
	Прожектор светодиодный Leader Led 100W D30 740 EXTREM мощность 100 Вт, RAL9006	7	-	-	-	-	7	+	+	700
								3 742 Вт	12010 Вт	12010 Вт

Примечания

1. Сети проложить на лотках и в гофротрубах D25 с креплением труб к стенам и перекрытиям совместно с сетями рабочего освещения.
2. При подключении светильников соблюдать чередование фаз. Ответвления к светильникам от магистрали выполнять кабелем ВВГнг(А)-LSLTх 3х2,5.
3. У каждого светильника установить ответвительную коробку.

						292/08/23-Р-ЭОМ
4	-	Нов.	105-0625		06.2025	Взрослая поликлиника на 750 посещений для южной части г. Новый Уренгой, в том числе затраты на проектно-изыскательские работы
Изм.	Кол.уч.	Лист	№ док.	Подпись	Дата	
Разраб.		Юкечев			30.06.2025	Система внутреннего электроосвещения и силового оборудования
Проверил		Караванский			30.06.2025	Стадия: Р; Лист: 89; Листов:
Н. контр.		Орлова			30.06.2025	4 этаж. Архитектурное освещение. План (сети освещения кровли)
ГИП		Баклыков			30.06.2025	ВПК. проектная компания

Взам. инв. №

Подп. и дата

Инв. № подл.

Формат: А1

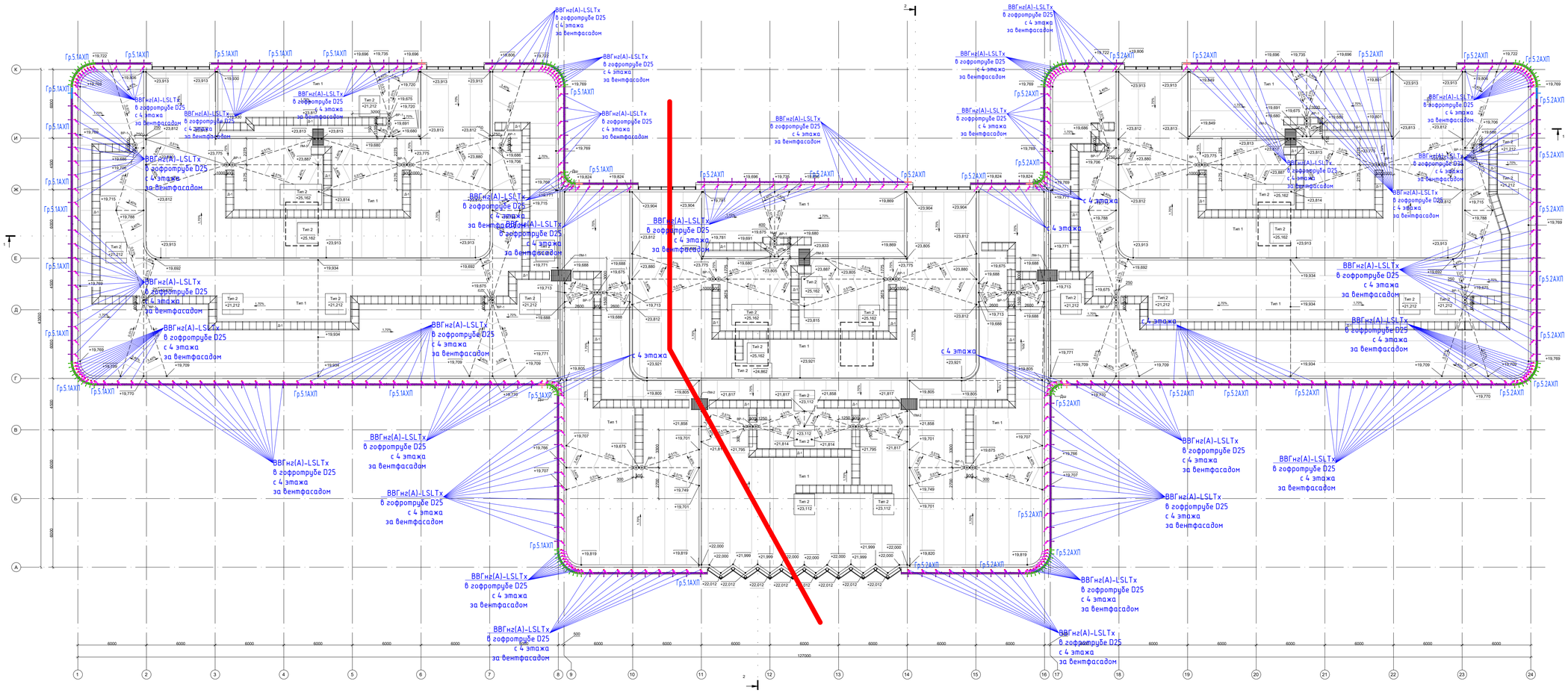

Ведомость светильников архитектурного освещения

Условные обозначения	Наименование	Количество, шт.						Режимы		Мощность Вт
		1 этаж	2 этаж	3 этаж	4 этаж	кровля	Всего	повседневный режим	праздничный режим	
	Светильник светодиодный LUMIUS Optik-22W-220V-4000K-30-NU1200 мощность 22 Вт, 220 В, RAL1015	-	92	90	92	-	274	-	+	6028
	Светильник светодиодный LUMIUS Optik-16W-220V-4000K-30-NU900 мощность 16 Вт, 220 В, RAL1015	99	13	15	13	-	140	-	+	2240
	Светильник светодиодный LUMIUS Optik-12W-220V-4000K-30*60-NU1200 мощность 12 Вт, 220 В, RAL1015	-	-	-	-	223	223	+	+	2676
	Светильник светодиодный LUMIUS Optik-9W-220V-4000K-30*60-NU900 мощность 9 Вт, 220 В, RAL1015	-	-	-	-	2	2	+	+	18
	Светильник светодиодный LUMIUS Optik-6W-220V-4000K-30*60-NU600 мощность 6 Вт, 220 В, RAL1015	-	-	-	-	7	7	+	+	42
	Светильник светодиодный LUMIUS Optik-3W-220V-4000K-30*60-NU300 мощность 3 Вт, 220 В, RAL1015	-	-	-	-	102	102	+	+	306
	Прожектор светодиодный Leader Led 100W D30 740 EXTREM мощность 100 Вт, RAL9006	7	-	-	-	-	7	+	+	700
								3 742 Вт	12010 Вт	12010 Вт

Примечания

1. Сети проложить в гофротрубах D25 за вентфасадом.
2. При подключении светильников соблюдать чередование фаз.Ответвления к светильникам от магистрали выполнять кабелем ВВГнг(А)-LSLTx 3х2,5.
3. У каждого светильника установить ответвительную коробку.

						292/08/23-Р-ЭОМ
4	-	Нов.	155-0625		06.2025	Взрослая поликлиника на 750 посещений для южной части г. Новый Уренгой, в том числе затраты на проектно-изыскательские работы
Изм.	Кол.уч.	Лист	№ док.	Подпись	Дата	
Разраб.		Юкечев			30.06.2025	Система внутреннего электроосвещения и силового оборудования
Проверил		Караванский			30.06.2025	Стадия: Р; Лист: 90; Листов:
Н. контр.		Орлова			30.06.2025	Кровля. Архитектурное освещение. План
ГИП		Баклыков			30.06.2025	ВПК. проектная компания

Формат: А1

Взам. инв. №

Подп. и дата

Инв. № подл.

Приложение 1

№ п/п	наименование токоприемника	U, В	Ру,кВт	Кс	Ко	cos φ	tg φ	Мощность Рр,кВт	Мощность Qр, кВАр	Мощность S, КВА	Iр (А)	Аппарат защитвы	Iном. Авт. выкл. (предохранителя) (А)	Уставка тепловой защиты (А)	Токовая отсечка Iот (А)	Отключающая спопосбность авт. выкл. (кА)	Мат. жилы	L, м.	Марка и сечение кабеля	S, мм.кв.	Марка и сечение кабеля	S, мм.кв.	Допустимы длительный ток	Количество КЛ	k, совместная прокладка	k, перегрузки	Результирующий доп. длитет. ток	Мощность ТМГ, кВА	ΔU%	R, мОм/м	X, мОм/м	Iпо., А	Кч уставки ТО к однофазному дуговому кз (>1,2)	Iпо. > 3*Iп.в.
			1ЩО-0																															
1.0ГрО1	Освещение помещений подвала	220,00	1,15	1,00	1,000	0,95	0,33	1,15	0,38	1,21	5,51	ВА103-1Р-010А-С	10	10	100	6	Cu	216	ВВГнг(А)-LSLTx 3х 1,5)		ВВГнг(А)-LSLTx (3х 6)		21	1	0,93	1,00	19,53	1600,00	3,18	3,54	0,094	267,686	2,68	+237,69
1.0ГрО2	Освещение помещений подвала	220,00	1,18	1,00	1,000	0,95	0,33	1,18	0,39	1,25	5,67	ВА103-1Р-010А-С	10	10	100	6	Cu	220	ВВГнг(А)-LSLTx 3х 1,5)		ВВГнг(А)-LSLTx (3х 6)		21	1	0,93	1,00	19,53	1600,00	3,33	3,54	0,094	263,089	2,63	+233,09
1.0ГрО3	Освещение помещений подвала	220,00	0,64	1,00	1,000	0,95	0,33	0,64	0,21	0,67	3,06	ВА103-1Р-010А-С	10	10	100	6	Cu	155	ВВГнг(А)-LSLTx 3х 1,5)		ВВГнг(А)-LSLTx (3х 6)		21	1	0,93	1,00	19,53	1600,00	1,27	3,54	0,094	364,939	3,65	+334,94
1.0ГрО4	Освещение помещений подвала	220,00	1,09	1,00	1,000	0,95	0,33	1,09	0,36	1,15	5,21	ВА103-1Р-010А-С	10	10	100	6	Cu	222	ВВГнг(А)-LSLTx 3х 1,5)		ВВГнг(А)-LSLTx (3х 6)		21	1	0,93	1,00	19,53	1600,00	3,09	3,54	0,094	260,849	2,61	+230,85
1.0ГрО5	Освещение помещений подвала	220,00	1,28	1,00	1,000	0,95	0,33	1,28	0,42	1,35	6,12	ВА103-1Р-010А-С	10	10	100	6	Cu	295	ВВГнг(А)-LSLTx 3х 1,5)		ВВГнг(А)-LSLTx (3х 6)		21	1	0,93	1,00	19,53	1600,00	4,83	3,54	0,094	199,004	1,99	+169
1.0ГрО6	Освещение помещений подвала	220,00	1,15	1,00	1,000	0,95	0,33	1,15	0,38	1,21	5,51	ВА103-1Р-010А-С	10	10	100	6	Cu	170	ВВГнг(А)-LSLTx 3х 1,5)		ВВГнг(А)-LSLTx (3х 6)		21	1	0,93	1,00	19,53	1600,00	2,50	3,54	0,094	335,01	3,35	+305,01
1.0ГрО7	Освещение помещений подвала	220,00	0,83	1,00	1,000	0,95	0,33	0,83	0,27	0,88	3,98	ВА103-1Р-010А-С	10	10	100	6	Cu	150	ВВГнг(А)-LSLTx 3х 1,5)		ВВГнг(А)-LSLTx (3х 6)		21	1	0,93	1,00	19,53	1600,00	1,59	3,54	0,094	376,14	3,76	+346,14
1.0ГрО8	Освещение помещений подвала	220,00	0,96	1,00	1,000	0,95	0,33	0,96	0,32	1,01	4,59	ВА103-1Р-010А-С	10	10	100	6	Cu	165	ВВГнг(А)-LSLTx 3х 1,5)		ВВГнг(А)-LSLTx (3х 6)		21	1	0,93	1,00	19,53	1600,00	2,02	3,54	0,094	344,425	3,44	+314,43
1.0ГрО9	Освещение помещений лестницы	220,00	0,16	1,00	1,000	0,95	0,33	0,16	0,05	0,17	0,77	ВА103-1Р-010А-С	10	10	100	6	Cu	135	ВВГнг(А)-LSLTx 3х 1,5)		ВВГнг(А)-LSLTx (3х 6)		21	1	0,93	1,00	19,53	1600,00	0,28	3,54	0,094	414,288	4,14	+384,29
1.0ГрО10	Освещение помещений лестницы	220,00	0,16	1,00	1,000	0,95	0,33	0,16	0,05	0,17	0,77	ВА103-1Р-010А-С	10	10	100	6	Cu	120	ВВГнг(А)-LSLTx 3х 1,5)		ВВГнг(А)-LSLTx (3х 6)		21	1	0,93	1,00	19,53	1600,00	0,25	3,54	0,094	461,047	4,61	+431,05
	Итого по 1ЩО-0	380,00	8,61	0,90	1,000	0,95	0,33	7,75	2,55	8,15	12,39																							
			2ЩО-0																															
2.0ГрО1	Освещение помещений подвала	220,00	0,70	1,00	1,000	0,95	0,33	0,70	0,23	0,74	3,37	ВА103-1Р-010А-С	10	10	100	6	Cu	190	ВВГнг(А)-LSLTx 3х 1,5)		ВВГнг(А)-LSLTx (3х 6)		21	1	0,93	1,00	19,53	1600,00	1,71	3,54	0,094	301,988	3,02	+271,99
2.0ГрО2	Освещение помещений подвала	220,00	0,70	1,00	1,000	0,95	0,33	0,70	0,23	0,74	3,37	ВА103-1Р-010А-С	10	10	100	6	Cu	200	ВВГнг(А)-LSLTx 3х 1,5)		ВВГнг(А)-LSLTx (3х 6)		21	1	0,93	1,00	19,53	1600,00	1,80	3,54	0,094	287,803	2,88	+257,8
2.0ГрО3	Освещение помещений подвала	220,00	0,83	1,00	1,000	0,95	0,33	0,83	0,27	0,88	3,98	ВА103-1Р-010А-С	10	10	100	6	Cu	170	ВВГнг(А)-LSLTx 3х 1,5)		ВВГнг(А)-LSLTx (3х 6)		21	1	0,93	1,00	19,53	1600,00	1,81	3,54	0,094	335,01	3,35	+305,01
2.0ГрО4	Освещение помещений подвала	220,00	0,86	1,00	1,000	0,95	0,33	0,86	0,28	0,91	4,13	ВА103-1Р-010А-С	10	10	100	6	Cu	160	ВВГнг(А)-LSLTx 3х 1,5)		ВВГнг(А)-LSLTx (3х 6)		21	1	0,93	1,00	19,53	1600,00	1,77	3,54	0,094	354,386	3,54	+324,39
2.0ГрО5	Освещение помещений лестницы	220,00	0,16	1,00	1,000	0,95	0,33	0,16	0,05	0,17	0,77	ВА103-1Р-010А-С	10	10	100	6	Cu	120	ВВГнг(А)-LSLTx 3х 1,5)		ВВГнг(А)-LSLTx (3х 6)		21	1	0,93	1,00	19,53	1600,00	0,25	3,54	0,094	461,047	4,61	+431,05
2.0ГрО6	Освещение помещений лестницы	220,00	0,16	1,00	1,000	0,95	0,33	0,16	0,05	0,17	0,77	ВА103-1Р-010А-С	10	10	100	6	Cu	140	ВВГнг(А)-LSLTx 3х 1,5)		ВВГнг(А)-LSLTx (3х 6)		21	1	0,93	1,00	19,53	1600,00	0,29	3,54	0,094	400,741	4,01	+370,74
	Итого по 2ЩО-0	380,00	3,42	0,90	1,000	0,95	0,33	3,08	1,01	3,24	4,93																							
			1ЩО-1																															
1.1ГрО1	Освещение помещений 1 этажа	220,00	1,44	1,00	1,000	0,95	0,33	1,44	0,47	1,52	6,89	ВА103-1Р-010А-С	10	10	100	6	Cu	195	ВВГнг(А)-LSLTx 3х 1,5)		ВВГнг(А)-LSLTx (3х 6)		21	1	0,93	1,00	19,53	1600,00	3,59	3,54	0,094	294,725	2,95	+264,72
1.1ГрО2	Освещение помещений 1 этажа	220,00	1,12	1,00	1,000	0,95	0,33	1,12	0,37	1,18	5,36	ВА103-1Р-010А-С	10	10	100	6	Cu	240	ВВГнг(А)-LSLTx 3х 1,5)		ВВГнг(А)-LSLTx (3х 6)		21	1	0,93	1,00	19,53	1600,00	3,43	3,54	0,094	242,283	2,42	+212,28
1.1ГрО3	Освещение помещений 1 этажа	220,00	0,74	1,00	1,000	0,95	0,33	0,74	0,24	0,77	3,52	ВА103-1Р-010А-С	10	10	100	6	Cu	195	ВВГнг(А)-LSLTx 3х 1,5)		ВВГнг(А)-LSLTx (3х 6)		21	1	0,93	1,00	19,53	1600,00	1,83	3,54	0,094	294,725	2,95	+264,72
1.1ГрО4	Освещение помещений 1 этажа	220,00	1,25	1,00	1,000	0,95	0,33	1,25	0,41	1,31	5,97	ВА103-1Р-010А-С	10	10	100	6	Cu	205	ВВГнг(А)-LSLTx 3х 1,5)		ВВГнг(А)-LSLTx (3х 6)		21	1	0,93	1,00	19,53	1600,00	3,27	3,54	0,094	281,199	2,81	+251,2
1.1ГрО5	Освещение помещений 1 этажа	220,00	1,02	1,00	1,000	0,95	0,33	1,02	0,34	1,08	4,90	ВА103-1Р-010А-С	10	10	100	6	Cu	190	ВВГнг(А)-LSLTx 3х 1,5)		ВВГнг(А)-LSLTx (3х 6)		21	1	0,93	1,00	19,53	1600,00	2,49	3,54	0,094	301,988	3,02	+271,99
1.1ГрО6	Освещение помещений 1 этажа	220,00	1,15	1,00	1,000	0,95	0,33	1,15	0,38	1,21	5,51	ВА103-1Р-010А-С	10	10	100	6	Cu	175	ВВГнг(А)-LSLTx 3х 1,5)		ВВГнг(А)-LSLTx (3х 6)		21	1	0,93	1,00	19,53	1600,00	2,58	3,54	0,094	326,095	3,26	+296,1
1.1ГрО7	Освещение помещений 1 этажа	220,00	1,28	1,00	1,000	0,95	0,33	1,28	0,42	1,35	6,12	ВА103-1Р-010А-С	10	10	100	6	Cu	240	ВВГнг(А)-LSLTx 3х 1,5)		ВВГнг(А)-LSLTx (3х 6)		21	1	0,93	1,00	19,53	1600,00	3,93	3,54	0,094	242,283	2,42	+212,28
1.1ГрО8	Освещение помещений 1 этажа	220,00	1,30	1,00	1,000	0,95	0,33	1,30	0,43	1,37	6,22	ВА103-1Р-010А-С	10	10	100	6	Cu	180	ВВГнг(А)-LSLTx 3х 1,5)		ВВГнг(А)-LSLTx (3х 6)		21	1	0,93	1,00	19,53	1600,00	2,99	3,54	0,094	317,643	3,18	+287,64
1.1ГрО9	Освещение помещений лестницы	220,00	0,48	1,00	1,000	0,95	0,33	0,48	0,16	0,51	2,30	ВА103-1Р-010А-С	10	10	100	6	Cu	250	ВВГнг(А)-LSLTx 3х 1,5)		ВВГнг(А)-LSLTx (3х 6)		21	1	0,93	1,00	19,53	1600,00	1,53	3,54	0,094	233,067	2,33	+203,07
1.1ГрО10	Освещение помещений лестницы	220,00	0,48	1,00	1,000	0,95	0,33	0,48	0,16	0,51	2,30	ВА103-1Р-010А-С	10	10	100	6	Cu	160	ВВГнг(А)-LSLTx 3х 1,5)		ВВГнг(А)-LSLTx (3х 6)		21	1	0,93	1,00	19,53	1600,00	0,98	3,54	0,094	354,386	3,54	+324,39
1.1ГрО11	Освещение помещений лестницы	220,00	0,48	1,00	1,000	0,95	0,33	0,48	0,16	0,51	2,30	ВА103-1Р-010А-С	10	10	100	6	Cu	140	ВВГнг(А)-LSLTx 3х 1,5)		ВВГнг(А)-LSLTx (3х 6)		21	1	0,93	1,00	19,53	1600,00	0,86	3,54	0,094	400,741	4,01	+370,74
1.1ГрО12	Освещение помещений лестницы	220,00	0,48	1,00	1,000	0,95	0,33	0,48	0,16	0,51	2,30	ВА103-1Р-010А-С	10	10	100	6	Cu	150	ВВГнг(А)-LSLTx 3х 1,5)		ВВГнг(А)-LSLTx (3х 6)		21	1	0,93	1,00	19,53	1600,00	0,92	3,54	0,094	376,14	3,76	+346,14
	Итого по 1ЩО-1	380,00	11,22	0,90	1,000	0,95	0,33	10,10	3,32	10,63	16,15																							
			2ЩО-1																															
2.1ГрО1	Освещение помещений 1 этажа	220,00	1,02	1,00	1,000	0,95	0,33	1,02	0,34	1,08	4,90	ВА103-1Р-010А-С	10	10	100	6	Cu	230	ВВГнг(А)-LSLTx 3х 1,5)		ВВГнг(А)-LSLTx (3х 6)		21	1	0,93	1,00	19,53	1600,00	3,01	3,54	0,094	252,257	2,52	+222,26
2.1ГрО2	Освещение помещений 1 этажа	220,00	0,90	1,00	1,000	0,95	0,33	0,90	0,29	0,94	4,29	ВА103-1Р-010А-С	10	10	100	6	Cu	205	ВВГнг(А)-LSLTx 3х 1,5)		ВВГнг(А)-LSLTx (3х 6)		21	1	0,93	1,00	19,53	1600,00	2,35	3,54	0,094	281,199	2,81	+251,2
2.1ГрО3	Освещение помещений 1 этажа	220,00	1,66	1,00	1,000	0,95	0,33	1,66	0,55	1,75	7,96	ВА103-1Р-010А-С	10	10	100	6	Cu	250	ВВГнг(А)-LSLTx 3х 1,5)		ВВГнг(А)-LSLTx (3х 6)		21	1	0,93	1,00	19,53	1600,00	5,32	3,54	0,094	233,067	2,33	+203,07
2.1ГрО4	Освещение помещений 1 этажа	220,00	1,09	1,00	1,000	0,95	0,33	1,09	0,36	1,15	5,21	ВА103-1Р-010А-С	10	10	100	6	Cu	200	ВВГнг(А)-LSLTx 3х 1,5)		ВВГнг(А)-LSLTx (3х 6)		21	1	0,93	1,00	19,53	1600,00	2,78	3,54	0,094	287,803	2,88	+257,8
2.1ГрО5	Освещение помещений лестницы	220,00	0,48	1,00	1,000	0,95	0,33	0,48	0,16	0,51	2,30	ВА103-1Р-010А-С	10	10	100	6	Cu	110	ВВГнг(А)-LSLTx 3х 1,5)		ВВГнг(А)-LSLTx (3х 6)		21	1	0,93	1,00	19,53	1600,00	0,67	3,54	0,094	498,561	4,99	+468,56
2.1ГрО6	Освещение помещений лестницы	220,00	0,48	1,00	1,000	0,95	0,33	0,48	0,16	0,51	2,30	ВА103-1Р-010А-С	10	10	100	6	Cu	130	ВВГнг(А)-LSLTx 3х 1,5)		ВВГнг(А)-LSLTx (3х 6)		21	1	0,93	1,00	19,53	1600,00	0,80	3,54	0,094	428,784	4,29	+398,78
	Итого по 2ЩО-1	380,00	5,63	0,90	1,000	0,95	0,33	5,07	1,67	5,34	8,11																							
			1ЩО-2																															
1.2ГрО1	Освещение помещений 2 этажа	220,00	1,25	1,00	1,000	0,95	0,33	1,25	0,41	1,31	5,97	ВА103-1Р-010А-С	10	10	100	6	Cu	195	ВВГнг(А)-LSLTx 3х 1,5)		ВВГнг(А)-LSLTx (3х 6)		21	1	0,93	1,00	19,53	1600,00	3,11	3,54	0,094	294,725	2,95	+264,72
1.2ГрО2	Освещение помещений 2 этажа	220,00	1,54	1,00	1,000	0,95	0,33	1,54	0,50	1,62	7,35	ВА103-1Р-010А-С	10	10	100	6	Cu	240	ВВГнг(А)-LSLTx 3х 1,5)		ВВГнг(А)-LSLTx (3х 6)		21	1	0,93	1,00	19,53	1600,00	4,71	3,54	0,094	242,283	2,42	+212,28
1.2ГрО3	Освещение помещений 2 этажа	220,00	1,25	1,00	1,000	0,95	0,33	1,25	0,41	1,31	5,97	ВА103-1Р-010А-С	10	10	100	6	Cu	195	ВВГнг(А)-LSLTx 3х 1,5)		ВВГнг(А)-LSLTx (3х 6)		21	1	0,93	1,00	19,53	1600,00	3,11	3,54	0,094	294,725	2,95	+264,72
1.2ГрО4	Освещение помещений 2 этажа	220,00	1,15	1,00	1,000	0,95	0,33	1,15	0,38	1,21	5,51	ВА103-1Р-010А-С	10	10	100	6	Cu	205	ВВГнг(А)-LSLTx 3х 1,5)		ВВГнг(А)-LSLTx (3х 6)		21	1	0,93	1,00	19,53	1600,00	3,02	3,54	0,094	281,199	2,81	+251,2
1.2ГрО5	Освещение помещений 2 этажа	220,00	1,60	1,00	1,000	0,95	0,33	1,60	0,53	1,68	7,66	ВА103-1Р-010А-С	10	10	100	6	Cu	190	ВВГнг(А)-LSLTx 3х 1,5)		ВВГнг(А)-LSLTx (3х 6)		21	1	0,93	1,00	19,53	1600,00	3,88	3,54	0,094	301,988	3,02	+271,99
1.2ГрО6	Освещение помещений 2 этажа	220,00	1,09	1,00	1,000	0,95	0,33	1,09	0,36	1,15	5,21	ВА103-1Р-010А-С	10	10	100	6	Cu	175	ВВГнг(А)-LSLTx 3х 1,5)		ВВГнг(А)-LSLTx (3х 6)		21	1	0,93	1,00	19,53	1600,00	2,43	3,54	0,094	326,095	3,26	+296,1
1.2ГрО7	Освещение помещений 2 этажа	220,00	1,28	1,00	1,000	0,95	0,33	1,28	0,42	1,35	6,12	ВА103-1Р-010А-С	10	10	100	6	Cu	240	ВВГнг(А)-LSLTx 3х 1,5)		ВВГнг(А)-LSLTx (3х 6)		21	1	0,93	1,00	19,53	1600,00	3,93	3,54	0,094	242,283	2,42	+212,28
1.2ГрО8	Освещение помещений 2 этажа	220,00	1,12	1,00	1,000	0,95	0,33	1,12	0,37	1,18	5,36	ВА103-1Р-010А-С	10	10	100	6	Cu	210	ВВГнг(А)-LSLTx 3х 1,5)		ВВГнг(А)-LSLTx (3х 6)		21	1	0,93	1,00	19,53	1600,00	3,01	3,54	0,094	274,891	2,75	+244,89
1.2ГрО9	Освещение помещений 2 этажа	220,00	1,47	1,00	1,000	0,95	0,33	1,47	0,48	1,55	7,04	ВА103-1Р-010А-С	10	10	100	6	Cu	250	ВВГнг(А)-LSLTx 3х 1,5)		ВВГнг(А)-LSLTx (3х 6)		21	1	0,93	1,00	19,53	1600,00	4,70	3,54	0,094	233,067	2,33	+203,07
	Итого по 1ЩО-2	380,00	11,74	0,90	1,000	0,95	0,33	10,57	3,47	11,13	16,90																							
			2ЩО-2																															
2.2ГрО1	Освещение помещений 2 этажа	220,00	1,60	1,00	1,000	0,95	0,33	1,60	0,53	1,68	7,66	ВА103-1Р-010А-С	10	10	100	6	Cu	230	ВВГнг(А)-LSLTx 3х 1,5)		ВВГнг(А)-LSLTx (3х 6)		21	1	0,93	1,00	19,53	1600,00	4,70	3,54	0,094	252,257	2,52	+222,26
2.2ГрО2	Освещение помещений 2 этажа	220,00	0,80	1,00	1,000	0,95	0,33	0,80	0,26	0,84	3,83	ВА103-1Р-010А-С	10	10	100	6	Cu	205	ВВГнг(А)-LSLTx 3х 1,5)		ВВГнг(А)-LSLTx (3х 6)		21	1	0,93	1,00	19,53	1600,00	2,10	3,54	0,094	281,199	2,81	+251,2
2.2ГрО3	Освещение помещений 2 этажа	220,00	0,99	1,00	1,000	0,95	0,33	0,99	0,33	1,04	4,75	ВА103-1Р-010А-С	10	10	100	6	Cu	250	ВВГнг(А)-LSLTx 3х 1,5)		ВВГнг(А)-LSLTx (3х 6)		21	1	0,93	1,00	19,53	1600,00	3,17	3,54	0,094	233,067	2,33	+203,07
2.2ГрО4	Освещение помещений 2 этажа	220,00	1,12	1,00	1,000	0,95	0,33	1,12	0,37	1,18	5,36	ВА103-1Р-010А-С	10	10	100	6	Cu	200	ВВГнг(А)-LSLTx 3х 1,5)		ВВГнг(А)-LSLTx (3х 6)		21	1	0,93	1,00	19,53	1600,00	2,86	3,54	0,094	287,803	2,88	+257,8
2.2ГрО5	Освещение помещений 2 этажа	220,00	1,15	1,00	1,000	0,95	0,33	1,15	0,38	1,21	5,51	ВА103-1Р-010А-С	10	10	100	6	Cu	250	ВВГнг(А)-LSLTx 3х 1,5)		ВВГнг(А)-LSLTx (3х 6)		21	1	0,93	1,00	19,53	1600,00	3,68	3,54	0,094	233,067	2,33	+203,07
	Итого по 2ЩО-2	380,00	5,66	0,90	1,000	0,95	0,33	5,10	1,68	5,37	8,15																							
			1ЩО-3																															
1.3ГрО1	Освещение помещений 3 этажа	220,00	1,18	1,00	1,000	0,95	0,33	1,18	0,39	1,25	5,67	ВА103-1Р-010А-С	10	10	100	6	Cu	195	ВВГнг(А)-LSLTx 3х 1,5)		ВВГнг(А)-LSLTx (3х 6)		21	1	0,93	1,00	19,53	1600,00	2,95	3,54	0,094	294,725	2,95	+264,72
1.3ГрО2	Освещение помещений 3 этажа	220,00	1,09	1,00	1,000	0,95	0,33	1,09	0,36	1,15	5,21	ВА103-1Р-010А-С	10	10	100	6	Cu	240	ВВГнг(А)-LSLTx 3х 1,5)		ВВГнг(А)-LSLTx (3х 6)		21	1	0,93	1,00	19,53	1600,00	3,34	3,54	0,094	242,283	2,42	+212,28
1.3ГрО3	Освещение помещений 3 этажа	220,00	1,25	1,00	1,000	0,95	0,33	1,25	0,41	1,31	5,97	ВА103-1Р-010А-С	10	10	100	6	Cu	195	ВВГнг(А)-LSLTx 3х 1,5)		ВВГнг(А)-LSLTx (3х 6)		21	1	0,93	1,00	19,53	1600,00	3,11	3,54	0,094	294,725	2,95	+264,72
1.3ГрО4	Освещение помещений 3 этажа	220,00	1,54	1,00	1,000	0,95	0,33	1,54	0,50	1,62	7,35	ВА103-1Р-010А-С	10	10	100	6	Cu	205	ВВГнг(А)-LSLTx 3х 1,5)		ВВГнг(А)-LSLTx (3х 6)		21	1	0,93	1,00	19,53	1600,00	4,02	3,54	0,094	281,199	2,81	+251,2
1.3ГрО5	Освещение помещений 3 этажа	220,00	0,96	1,00	1,000	0,95	0,33	0,96	0,32	1,01	4,59	ВА103-1Р-010А-С	10	10	100	6	Cu	190	ВВГнг(А)-LSLTx 3х 1,5)		ВВГнг(А)-LSLTx (3х 6)		21	1	0,93	1,00	19,53	1600,00	2,33	3,54	0,094	301,988	3,02	+271,99
1.3ГрО6	Освещение помещений 3 этажа	220,00	0,64	1,00	1,000	0,95	0,33	0,64	0,21	0,67	3,06	ВА103-1Р-010А-С	10	10	100	6	Cu	175	ВВГнг(А)-LSLTx 3х 1,5)		ВВГнг(А)-LSLTx (3х 6)		21	1	0,93	1,00	19,53	1600,00	1,43	3,54	0,094	326,095	3,26	+296,1
1.3ГрО7	Освещение помещений 3 этажа	220,00	1,22	1,00	1,000	0,95	0,33	1,22	0,40	1,28	5,82	ВА103-1Р-010А-С	10	10	100	6	Cu	240	ВВГнг(А)-LSLTx 3х 1,5)		ВВГнг(А)-LSLTx (3х 6)		21	1	0,93	1,00	19,53	1600,00	3,73	3,54	0,094	242,283	2,42	+212,28
1.3ГрО8	Освещение помещений 3 этажа	220,00	1,79	1,00	1,000	0,95	0,33	1,79	0,59	1,89	8,57	ВА103-1Р-010А-С	10	10	100	6	Cu	210	ВВГнг(А)-LSLTx 3х 1,5)		ВВГнг(А)-LSLTx (3х 6)		21	1	0,93	1,00	19,53	1600,00	4,81	3,54	0,094	274,891	2,75	+244,89
1.3ГрО9	Освещение помещений 3 этажа	220,00	1,09	1,00	1,000	0,95	0,33	1,09	0,36	1,15	5,21	ВА103-1Р-010А-С	10	10	100	6	Cu	220	ВВГнг(А)-LSLTx 3х 1,5)		ВВГнг(А)-LSLTx (3х 6)		21	1	0,93	1,00	19,53	1600,00	3,06	3,54	0,094	263,089	2,63	+233,09
1.3ГрО10	Освещение помещений 3 этажа	220,00	1,38	1,00	1,000	0,95	0,33	1,38	0,45	1,45	6,58	ВА103-1Р-010А-С	10	10	100	6	Cu	220	ВВГнг(А)-LSLTx 3х 1,5)		ВВГнг(А)-LSLTx (3х 6)		21	1	0,93	1,00	19,53	1600,00	3,87	3,54	0,094	263,089	2,63	+233,09
	Итого по 1ЩО-3	380,00	12,13	0,90	1,000	0,95	0,33	10,92	3,59	11,49	17,46																							
			2ЩО-3																															
2.3ГрО1	Освещение помещений 3 этажа	220,00	1,15	1,00	1,000	0,95	0,33	1,15	0,38	1,21	5,51	ВА103-1Р-010А-С	10	10	100	6	Cu	230	ВВГнг(А)-LSLTx 3х 1,5)		ВВГнг(А)

1.0ГрА3	Аварийное освещение помещений лестницы	220,00	0,03	1,00	1,000	0,95	0,33	0,03	0,01	0,03	0,15	ВА103-1Р-010А-С	10	10	100	6	Cu	135	ВВГнг(А)-FRLSLTx	3x	1,5	)	ВВГнг(А)-LSLTx (	3x	6	)	21	1	0,93	1,00	19,53	1600,00	0,06	3,54	0,094	414,288	4,14	+384,29
1.0ГрА4	Аварийное освещение помещений лестницы	220,00	0,03	1,00	1,000	0,95	0,33	0,03	0,01	0,03	0,15	ВА103-1Р-010А-С	10	10	100	6	Cu	120	ВВГнг(А)-FRLSLTx	3x	1,5	)	ВВГнг(А)-LSLTx (	3x	6	)	21	1	0,93	1,00	19,53	1600,00	0,05	3,54	0,094	461,047	4,61	+431,05
	Итого по 1ЩАО-0	380,00	0,99	1,00	1,000	0,95	0,33	0,99	0,33	1,04	1,59																												
			2ЩАО-0																																				
2.0ГрА1	Аварийное освещение помещений подвала	220,00	0,19	1,00	1,000	0,95	0,33	0,19	0,06	0,20	0,92	ВА103-1Р-010А-С	10	10	100	6	Cu	235	ВВГнг(А)-FRLSLTx	3x	1,5	)	ВВГнг(А)-LSLTx (	3x	6	)	21	1	0,93	1,00	19,53	1600,00	0,58	3,54	0,094	247,17	2,47	+217,17
2.0ГрА2	Аварийное освещение помещений подвала	220,00	0,35	1,00	1,000	0,95	0,33	0,35	0,12	0,37	1,68	ВА103-1Р-010А-С	10	10	100	6	Cu	255	ВВГнг(А)-FRLSLTx	3x	1,5	)	ВВГнг(А)-LSLTx (	3x	6	)	21	1	0,93	1,00	19,53	1600,00	1,15	3,54	0,094	228,717	2,29	+198,72
2.0ГрА3	Аварийное освещение помещений лестницы	220,00	0,03	1,00	1,000	0,95	0,33	0,03	0,01	0,03	0,15	ВА103-1Р-010А-С	10	10	100	6	Cu	135	ВВГнг(А)-FRLSLTx	3x	1,5	)	ВВГнг(А)-LSLTx (	3x	6	)	21	1	0,93	1,00	19,53	1600,00	0,06	3,54	0,094	414,288	4,14	+384,29
2.0ГрА4	Аварийное освещение помещений лестницы	220,00	0,03	1,00	1,000	0,95	0,33	0,03	0,01	0,03	0,15	ВА103-1Р-010А-С	10	10	100	6	Cu	120	ВВГнг(А)-FRLSLTx	3x	1,5	)	ВВГнг(А)-LSLTx (	3x	6	)	21	1	0,93	1,00	19,53	1600,00	0,05	3,54	0,094	461,047	4,61	+431,05
	Итого по 2ЩАО-0	380,00	0,61	1,00	1,000	0,95	0,33	0,61	0,20	0,64	0,97																												
			1ЩАО-1																																				
1.1ГрА1	Аварийное освещение помещений 1 этажа	220,00	0,67	1,00	1,000	0,95	0,33	0,67	0,22	0,71	3,22	ВА103-1Р-010А-С	10	10	100	6	Cu	210	ВВГнг(А)-FRLSLTx	3x	1,5	)	ВВГнг(А)-LSLTx (	3x	6	)	21	1	0,93	1,00	19,53	1600,00	1,80	3,54	0,094	274,891	2,75	+244,89
1.1ГрА2	Аварийное освещение помещений 1 этажа	220,00	0,58	1,00	1,000	0,95	0,33	0,58	0,19	0,61	2,76	ВА103-1Р-010А-С	10	10	100	6	Cu	185	ВВГнг(А)-FRLSLTx	3x	1,5	)	ВВГнг(А)-LSLTx (	3x	6	)	21	1	0,93	1,00	19,53	1600,00	1,36	3,54	0,094	309,617	3,10	+279,62
1.1ГрА3	Аварийное освещение помещений 1 этажа	220,00	0,38	1,00	1,000	0,95	0,33	0,38	0,13	0,40	1,84	ВА103-1Р-010А-С	10	10	100	6	Cu	250	ВВГнг(А)-FRLSLTx	3x	1,5	)	ВВГнг(А)-LSLTx (	3x	6	)	21	1	0,93	1,00	19,53	1600,00	1,23	3,54	0,094	233,067	2,33	+203,07
1.1ГрА4	Аварийное освещение выходов	220,00	0,48	1,00	1,000	0,95	0,33	0,48	0,16	0,51	2,30	ВА103-1Р-010А-С	10	10	100	6	Cu	300	ВВГнг(А)-FRLSLTx	3x	1,5	)	ВВГнг(А)-LSLTx (	3x	6	)	21	1	0,93	1,00	19,53	1600,00	1,84	3,54	0,094	195,824	1,96	+165,82
1.1ГрА5	Аварийное освещение помещений лестницы	220,00	0,16	1,00	1,000	0,95	0,33	0,16	0,05	0,17	0,77	ВА103-1Р-010А-С	10	10	100	6	Cu	160	ВВГнг(А)-FRLSLTx	3x	1,5	)	ВВГнг(А)-LSLTx (	3x	6	)	21	1	0,93	1,00	19,53	1600,00	0,33	3,54	0,094	354,386	3,54	+324,39
1.1ГрА6	Аварийное освещение помещений лестницы	220,00	0,16	1,00	1,000	0,95	0,33	0,16	0,05	0,17	0,77	ВА103-1Р-010А-С	10	10	100	6	Cu	130	ВВГнг(А)-FRLSLTx	3x	1,5	)	ВВГнг(А)-LSLTx (	3x	6	)	21	1	0,93	1,00	19,53	1600,00	0,27	3,54	0,094	428,784	4,29	+398,78
1.1ГрА7	Аварийное освещение помещений лестницы	220,00	0,16	1,00	1,000	0,95	0,33	0,16	0,05	0,17	0,77	ВА103-1Р-010А-С	10	10	100	6	Cu	140	ВВГнг(А)-FRLSLTx	3x	1,5	)	ВВГнг(А)-LSLTx (	3x	6	)	21	1	0,93	1,00	19,53	1600,00	0,29	3,54	0,094	400,741	4,01	+370,74
1.1ГрА8	Аварийное освещение помещений лестницы	220,00	0,16	1,00	1,000	0,95	0,33	0,16	0,05	0,17	0,77	ВА103-1Р-010А-С	10	10	100	6	Cu	160	ВВГнг(А)-FRLSLTx	3x	1,5	)	ВВГнг(А)-LSLTx (	3x	6	)	21	1	0,93	1,00	19,53	1600,00	0,33	3,54	0,094	354,386	3,54	+324,39
	Итого по 1ЩАО-1	380,00	2,75	1,00	1,000	0,95	0,33	2,75	0,90	2,90	4,40																												
			2ЩАО-1																																				
2.1ГрА1	Аварийное освещение помещений 1 этажа	220,00	0,48	1,00	1,000	0,95	0,33	0,48	0,16	0,51	2,30	ВА103-1Р-010А-С	10	10	100	6	Cu	210	ВВГнг(А)-FRLSLTx	3x	1,5	)	ВВГнг(А)-LSLTx (	3x	6	)	21	1	0,93	1,00	19,53	1600,00	1,29	3,54	0,094	274,891	2,75	+244,89
2.1ГрА2	Аварийное освещение помещений 1 этажа	220,00	0,35	1,00	1,000	0,95	0,33	0,35	0,12	0,37	1,68	ВА103-1Р-010А-С	10	10	100	6	Cu	185	ВВГнг(А)-FRLSLTx	3x	1,5	)	ВВГнг(А)-LSLTx (	3x	6	)	21	1	0,93	1,00	19,53	1600,00	0,83	3,54	0,094	309,617	3,10	+279,62
2.1ГрА3	Аварийное освещение выходов	220,00	0,16	1,00	1,000	0,95	0,33	0,16	0,05	0,17	0,77	ВА103-1Р-010А-С	10	10	100	6	Cu	250	ВВГнг(А)-FRLSLTx	3x	1,5	)	ВВГнг(А)-LSLTx (	3x	6	)	21	1	0,93	1,00	19,53	1600,00	0,51	3,54	0,094	233,067	2,33	+203,07
2.1ГрА4	Аварийное освещение помещений лестницы	220,00	0,16	1,00	1,000	0,95	0,33	0,16	0,05	0,17	0,77	ВА103-1Р-010А-С	10	10	100	6	Cu	150	ВВГнг(А)-FRLSLTx	3x	1,5	)	ВВГнг(А)-LSLTx (	3x	6	)	21	1	0,93	1,00	19,53	1600,00	0,31	3,54	0,094	376,14	3,76	+346,14
2.1ГрА5	Аварийное освещение помещений лестницы	220,00	0,16	1,00	1,000	0,95	0,33	0,16	0,05	0,17	0,77	ВА103-1Р-010А-С	10	10	100	6	Cu	160	ВВГнг(А)-FRLSLTx	3x	1,5	)	ВВГнг(А)-LSLTx (	3x	6	)	21	1	0,93	1,00	19,53	1600,00	0,33	3,54	0,094	354,386	3,54	+324,39
	Итого по 2ЩАО-1	380,00	1,31	1,00	1,000	0,95	0,33	1,31	0,43	1,38	2,10																												
			1ЩАО-2																																				
1.2ГрА1	Аварийное освещение помещений 2 этажа	220,00	0,38	1,00	1,000	0,95	0,33	0,38	0,13	0,40	1,84	ВА103-1Р-010А-С	10	10	100	6	Cu	200	ВВГнг(А)-FRLSLTx	3x	1,5	)	ВВГнг(А)-LSLTx (	3x	6	)	21	1	0,93	1,00	19,53	1600,00	0,98	3,54	0,094	287,803	2,88	+257,8
1.2ГрА2	Аварийное освещение помещений 2 этажа	220,00	0,74	1,00	1,000	0,95	0,33	0,74	0,24	0,77	3,52	ВА103-1Р-010А-С	10	10	100	6	Cu	250	ВВГнг(А)-FRLSLTx	3x	1,5	)	ВВГнг(А)-LSLTx (	3x	6	)	21	1	0,93	1,00	19,53	1600,00	2,35	3,54	0,094	233,067	2,33	+203,07
	Итого по 1ЩАО-2	380,00	1,12	1,00	1,000	0,95	0,33	1,12	0,37	1,18	1,79																												
			2ЩАО-2																																				
2.2ГрА1	Аварийное освещение помещений 2 этажа	220,00	0,22	1,00	1,000	0,95	0,33	0,22	0,07	0,24	1,07	ВА103-1Р-010А-С	10	10	100	6	Cu	200	ВВГнг(А)-FRLSLTx	3x	1,5	)	ВВГнг(А)-LSLTx (	3x	6	)	21	1	0,93	1,00	19,53	1600,00	0,57	3,54	0,094	287,803	2,88	+257,8
2.2ГрА2	Аварийное освещение помещений 2 этажа	220,00	0,29	1,00	1,000	0,95	0,33	0,29	0,09	0,30	1,38	ВА103-1Р-010А-С	10	10	100	6	Cu	250	ВВГнг(А)-FRLSLTx	3x	1,5	)	ВВГнг(А)-LSLTx (	3x	6	)	21	1	0,93	1,00	19,53	1600,00	0,92	3,54	0,094	233,067	2,33	+203,07
	Итого по 2ЩАО-2	380,00	0,51	1,00	1,000	0,95	0,33	0,51	0,17	0,54	0,82																												
			1ЩАО-3																																				
1.3ГрА1	Аварийное освещение помещений 3 этажа	220,00	0,29	1,00	1,000	0,95	0,33	0,29	0,09	0,30	1,38	ВА103-1Р-010А-С	10	10	100	6	Cu	200	ВВГнг(А)-FRLSLTx	3x	1,5	)	ВВГнг(А)-LSLTx (	3x	6	)	21	1	0,93	1,00	19,53	1600,00	0,74	3,54	0,094	287,803	2,88	+257,8
1.3ГрА2	Аварийное освещение помещений 3 этажа	220,00	0,58	1,00	1,000	0,95	0,33	0,58	0,19	0,61	2,76	ВА103-1Р-010А-С	10	10	100	6	Cu	250	ВВГнг(А)-FRLSLTx	3x	1,5	)	ВВГнг(А)-LSLTx (	3x	6	)	21	1	0,93	1,00	19,53	1600,00	1,84	3,54	0,094	233,067	2,33	+203,07
	Итого по 1ЩАО-3	380,00	0,86	1,00	1,000	0,95	0,33	0,86	0,28	0,91	1,38																												
			2ЩАО-3																																				
2.3ГрА1	Аварийное освещение помещений 3 этажа	220,00	0,42	1,00	1,000	0,95	0,33	0,42	0,14	0,44	1,99	ВА103-1Р-010А-С	10	10	100	6	Cu	200	ВВГнг(А)-FRLSLTx	3x	1,5	)	ВВГнг(А)-LSLTx (	3x	6	)	21	1	0,93	1,00	19,53	1600,00	1,06	3,54	0,094	287,803	2,88	+257,8
2.3ГрА2	Аварийное освещение помещений 3 этажа	220,00	0,29	1,00	1,000	0,95	0,33	0,29	0,09	0,30	1,38	ВА103-1Р-010А-С	10	10	100	6	Cu	250	ВВГнг(А)-FRLSLTx	3x	1,5	)	ВВГнг(А)-LSLTx (	3x	6	)	21	1	0,93	1,00	19,53	1600,00	0,92	3,54	0,094	233,067	2,33	+203,07
	Итого по 2ЩАО-3	380,00	0,70	1,00	1,000	0,95	0,33	0,70	0,23	0,74	1,13																												
			1ЩАО-4																																				
1.4ГрА1	Аварийное освещение помещений 4 этажа	220,00	0,54	1,00	1,000	0,95	0,33	0,54	0,18	0,57	2,60	ВА103-1Р-010А-С	10	10	100	6	Cu	200	ВВГнг(А)-FRLSLTx	3x	1,5	)	ВВГнг(А)-LSLTx (	3x	6	)	21	1	0,93	1,00	19,53	1600,00	1,39	3,54	0,094	287,803	2,88	+257,8
1.4ГрА2	Аварийное освещение помещений 4 этажа	220,00	0,74	1,00	1,000	0,95	0,33	0,74	0,24	0,77	3,52	ВА103-1Р-010А-С	10	10	100	6	Cu	250	ВВГнг(А)-FRLSLTx	3x	1,5	)	ВВГнг(А)-LSLTx (	3x	6	)	21	1	0,93	1,00	19,53	1600,00	2,35	3,54	0,094	233,067	2,33	+203,07
1.4ГрА3	Аварийное освещение помещений 5 этажа	220,00	0,35	1,00	1,000	0,95	0,33	0,35	0,12	0,37	1,68	ВА103-1Р-010А-С	10	10	100	6	Cu	235	ВВГнг(А)-FRLSLTx	3x	1,5	)	ВВГнг(А)-LSLTx (	3x	6	)	21	1	0,93	1,00	19,53	1600,00	1,06	3,54	0,094	247,17	2,47	+217,17
1.4ГрА4	Аварийное освещение помещений 5 этажа	220,00	0,35	1,00	1,000	0,95	0,33	0,35	0,12	0,37	1,68	ВА103-1Р-010А-С	10	10	100	6	Cu	240	ВВГнг(А)-FRLSLTx	3x	1,5	)	ВВГнг(А)-LSLTx (	3x	6	)	21	1	0,93	1,00	19,53	1600,00	1,08	3,54	0,094	242,283	2,42	+212,28
	Итого по 1ЩАО-4	380,00	1,98	1,00	1,000	0,95	0,33	1,98	0,65	2,09	3,17																												
			2ЩАО-4																																				
2.4ГрА1	Аварийное освещение помещений 4 этажа	220,00	0,22	1,00	1,000	0,95	0,33	0,22	0,07	0,24	1,07	ВА103-1Р-010А-С	10	10	100	6	Cu	200	ВВГнг(А)-FRLSLTx	3x	1,5	)	ВВГнг(А)-LSLTx (	3x	6	)	21	1	0,93	1,00	19,53	1600,00	0,57	3,54	0,094	287,803	2,88	+257,8
2.4ГрА2	Аварийное освещение помещений 4 этажа	220,00	0,32	1,00	1,000	0,95	0,33	0,32	0,11	0,34	1,53	ВА103-1Р-010А-С	10	10	100	6	Cu	250	ВВГнг(А)-FRLSLTx	3x	1,5	)	ВВГнг(А)-LSLTx (	3x	6	)	21	1	0,93	1,00	19,53	1600,00	1,02	3,54	0,094	233,067	2,33	+203,07
2.4ГрА3	Аварийное освещение помещений 5 этажа	220,00	0,42	1,00	1,000	0,95	0,33	0,42	0,14	0,44	1,99	ВА103-1Р-010А-С	10	10	100	6	Cu	245	ВВГнг(А)-FRLSLTx	3x	1,5	)	ВВГнг(А)-LSLTx (	3x	6	)	21	1	0,93	1,00	19,53	1600,00	1,30	3,54	0,094	237,586	2,38	+207,59
	Итого по 2ЩАО-4	380,00	0,96	1,00	1,000	0,95	0,33	0,96	0,32	1,01	1,54																												
			1ЩС-0																																				
1.0Гр1	Бытовые розетки подвала	220,00	1,91	1,00	1,000	0,90	0,48	1,91	0,92	2,12	9,62	ДИФ103-6кА-1N-20А-30-С	20	20	200	6	Cu	100	ВВГнг(А)-LSLTx	3x	2,5	)	ВВГнг(А)-LSLTx (	3x	6	)	27	1	0,93	1,00	25,11	1600,00	2,44	3,54	0,094	542,72	2,71	+482,72
1.0Гр2	Бытовые розетки подвала	220,00	1,91	1,00	1,000	0,90	0,48	1,91	0,92	2,12	9,62	ДИФ103-6кА-1N-20А-30-С	20	20	200	6	Cu	80	ВВГнг(А)-LSLTx	3x	2,5	)	ВВГнг(А)-LSLTx (	3x	6	)	27	1	0,93	1,00	25,11	1600,00	1,96	3,54	0,094	659,558	3,30	+599,56
1.0Гр3	Бытовые розетки подвала	220,00	1,98	1,00	1,000	0,90	0,48	1,98	0,96	2,20	10,00	ДИФ103-6кА-1N-20А-30-С	20	20	200	6	Cu	80	ВВГнг(А)-LSLTx	3x	2,5	)	ВВГнг(А)-LSLTx (	3x	6	)	27	1	0,93	1,00	25,11	1600,00	2,03	3,54	0,094	659,558	3,30	+599,56
1.0Гр4	Бытовые розетки подвала	220,00	3,55	1,00	1,000	0,90	0,48	3,55	1,72	3,94	17,93	ДИФ103-6кА-1N-20А-30-С	20	20	200	6	Cu	75	ВВГнг(А)-LSLTx	3x	2,5	)	ВВГнг(А)-LSLTx (	3x	6	)	27	1	0,93	1,00	25,11	1600,00	3,42	3,54	0,094	697,074	3,49	+637,07
1.0Гр5	Бытовые розетки подвала	220,00	3,55	1,00	1,000	0,90	0,48	3,55	1,72	3,94	17,93	ДИФ103-6кА-1N-20А-30-С	20	20	200	6	Cu	45	ВВГнг(А)-LSLTx	3x	2,5	)	ВВГнг(А)-LSLTx (	3x	6	)	27	1	0,93	1,00	25,11	1600,00	2,05	3,54	0,094	1058,24	5,29	+998,24
1.0Гр6	Бытовые розетки подвала	220,00	2,16	1,00	1,000	0,90	0,48	2,16	1,05	2,40	10,91	ДИФ103-6кА-1N-20А-30-С	20	20	200	6	Cu	90	ВВГнг(А)-LSLTx	3x	2,5	)	ВВГнг(А)-LSLTx (	3x	6	)	27	1	0,93	1,00	25,11	1600,00	2,49	3,54	0,094	595,462	2,98	+535,46
1.0Гр7	Бытовые розетки подвала	220,00	2,26	1,00	1,000	0,90	0,48	2,26	1,09	2,51	11,39	ДИФ103-6кА-1N-20А-30-С	20	20	200	6	Cu	140	ВВГнг(А)-LSLTx	3x	2,5	)	ВВГнг(А)-LSLTx (	3x	6	)	27	1	0,93	1,00	25,11	1600,00	4,05	3,54	0,094	400,741	2,00	+340,74
1.0Гр8	Бытовые розетки подвала	380,00	8,25	1,00	1,000	0,90	0,48	8,25	4,00	9,17	13,93	ВА103-3Р-016А-С	16	16	160	6	Cu	65	ВВГнг(А)-LSLTx	5x	2,5	)	ВВГнг(А)-LSLTx (	3x	6	)	27	1	0,93	1,00	25,11	1600,00	1,33	3,54	0,094	786,555	4,92	+738,56
1.0Гр9	Бытовые розетки подвала	380,00	8,25	1,00	1,000	0,90	0,48	8,25	4,00	9,17	13,93	ВА103-3Р-016А-С	16	16	160	6	Cu	65	ВВГнг(А)-LSLTx	5x	2,5	)	ВВГнг(А)-LSLTx (	3x	6	)	27	1	0,93	1,00	25,11	1600,00	1,33	3,54	0,094	786,555	4,92	+738,56
1.0Гр10	Бытовые розетки подвала	220,00	2,60	1,00	1,000	0,90	0,48	2,60	1,26	2,88	13,11	ДИФ103-6кА-1N-20А-30-С	16	16	160	6	Cu	180	ВВГнг(А)-LSLTx	3x	2,5	)	ВВГнг(А)-LSLTx (	3x	6	)	27	1	0,93	1,00	25,11	1600,00	5,99	3,54	0,094	317,643	1,99	+269,64
1.0Гр11	Бытовые розетки подвала	380,00	4,00	1,00	1,000	0,90	0,48	4,00	1,94	4,44	6,75	ВА103-3Р-016А-С	16	16	160	6	Cu	65	ВВГнг(А)-LSLTx	5x	2,5	)	ВВГнг(А)-LSLTx (	3x	6	)	27	1	0,93	1,00	25,11	1600,00	0,65	3,54	0,094	786,555	4,92	+738,56
1.0Гр12	Бытовые розетки подвала	380,00	34,00	1,00	1,000	0,90	0,48	34,00	16,47	37,78	57,40	ВА103-3Р-063А-С	16	16	160	6	Cu	65	ВВГнг(А)-LSLTx	5x	16	)	ВВГнг(А)-LSLTx (	3x	16	)	84	1	0,93	1,00	78,12	1600,00	2,10	1,33	0,082	1510,58	9,44	+1462,58
1.0Гр13	Бытовые розетки подвала	380,00	34,00	1,00	1,000	0,90	0,48	34,00	16,47	37,78	57,40	ВА103-3Р-063А-С	16	16	160	6	Cu	65	ВВГнг(А)-LSLTx	5x	16	)	ВВГнг(А)-LSLTx (	3x	16	)	84	1	0,93	1,00	78,12	1600,00	2,10	1,33	0,082	1510,58	9,44	+1462,58
1.0Гр14	Бытовые розетки подвала	220,00	1,66	1,00	1,000	0,90	0,48	1,66	0,80	1,84	8,38	ДИФ103-6кА-1N-20А-30-С	20	20	200	6	Cu	120	ВВГнг(А)-LSLTx	3x	2,5	)	ВВГнг(А)-LSLTx (	3x	6	)	27	1	0,93	1,00	25,11	1600,00	2,56	3,54	0,094	461,047	2,31	+401,05
1.0Гр15	Бытовые розетки подвала	220,00	3,55	1,00	1,000	0,90	0,48	3,55	1,72	3,94	17,93	ДИФ103-6кА-1N-20А-30-С	20	20	200	6	Cu	60	ВВГнг(А)-LSLTx	3x	2,5	)	ВВГнг(А)-LSLTx (	3x	6	)	27	1	0,93	1,00	25,11	1600,00	2,73	3,54	0,094	840,501	4,20	+780,5
1.0Гр16	Бытовые розетки подвала	220,00	2,00	1,00	1,000	0,90	0,48	2,00	0,97	2,22	10,10	ДИФ103-6кА-1N-20А-30-С	20	20	200	6	Cu	55	ВВГнг(А)-LSLTx	3x	2,5	)	ВВГнг(А)-LSLTx (	3x	6	)	27	1	0,93	1,00	25,11	1600,00	1,41	3,54	0,094	902,392	4,51	+842,39
1.0Гр17	Бытовые розетки подвала	220,00	2,00	1,00	1,000	0,90	0,48	2,00	0,97	2,22	10,10	ДИФ103-6кА-1N-20А-30-С	20	20	200	6	Cu	50	ВВГнг(А)-LSLTx	3x	2,5	)	ВВГнг(А)-LSLTx (	3x	6	)	27	1	0,93	1,00	25,11	1600,00	1,28	3,54	0,094	974,121	4,87	+914,12
1.0Гр18	Бытовые розетки подвала	220,00	1,40	1,00	1,000	0,90	0,48	1,40	0,68	1,56	7,07	ДИФ103-6кА-1N-20А-30-С	20	20	200	6	Cu	80	ВВГнг(А)-LSLTx	3x	2,5	)	ВВГнг(А)-LSLTx (	3x	6	)	27	1	0,93	1,00	25,11	1600,00	1,44	3,54	0,094	659,558	3,30	+599,56
1.0Гр19	Бытовые розетки подвала	220,00	3,55	1,00	1,000	0,90	0,48	3,55	1,72	3,94	17,93	ДИФ103-6кА-1N-20А-30-С	20	20	200	6	Cu	50	ВВГнг(А)-LSLTx	3x	2,5	)	ВВГнг(А)-LSLTx (	3x	6	)	27	1	0,93	1,00	25,11	1600,00	2,28	3,54	0,094	974,121	4,87	+914,12
1.0Гр20	Бытовые розетки подвала	220,00	3,00	1,00	1,000	0,90	0,48	3,00	1,45	3,33	15,15	ДИФ103-6кА-1N-20А-30-С	20	20	200	6	Cu	80	ВВГнг(А)-LSLTx	3x	2,5	)	ВВГнг(А)-LSLTx (	3x	6	)	27	1	0,93	1,00	25,11	1600,00	3,08	3,54	0,094	659,558	3,30	+599,56
	Итого по 1ЩС-0	380,00	125,56	0,80	1,000	0,90	0,48	100,45	48,65	111,61	169,57																												
			2ЩС-0																																				
2.0Гр1	Бытовые розетки подвала	220,00	1,25	1,00	1,000	0,90	0,48	1,25	0,61	1,39	6,31	ДИФ103-6кА-1N-20А-30-С	20	20	200	6	Cu	35	ВВГнг(А)-LSLTx	3x	2,5	)	ВВГнг(А)-LSLTx (	3x	6	)	27	1	0,93	1,00	25,11	1600,00	0,56	3,54	0,094	1279,15	6,40	+1219,15
2.0Гр2	Бытовые розетки подвала	220,00	2,00	1,00	1,000	0,90	0,48	2,00

1.1Гр16	Бытовые розетки 1 этажа	220,00	2,94	1,00	1,000	0,90	0,48	2,94	1,42	3,27	14,85	ДИФ103-6кА-1N-20А-30-С	20	20	200	6	Cu	110	ВВГнг(А)-LSLTx	3x	2,5	)	ВВГнг(А)-LSLTx (	3x	6	)	27	1	0,93	1,00	25,11	1600,00	4,15	3,54	0,094	498,561	2,49	+438,56
1.1Гр17	Бытовые розетки 1 этажа	220,00	3,95	0,80	1,000	0,90	0,48	3,16	1,53	3,51	15,94	ДИФ103-6кА-1N-20А-30-С	20	20	200	6	Cu	90	ВВГнг(А)-LSLTx	3x	2,5	)	ВВГнг(А)-LSLTx (	3x	6	)	27	1	0,93	1,00	25,11	1600,00	3,64	3,54	0,094	595,462	2,98	+535,46
1.1Гр18	Бытовые розетки 1 этажа	220,00	3,28	0,80	1,000	0,90	0,48	2,62	1,27	2,92	13,25	ДИФ103-6кА-1N-20А-30-С	20	20	200	6	Cu	80	ВВГнг(А)-LSLTx	3x	2,5	)	ВВГнг(А)-LSLTx (	3x	6	)	27	1	0,93	1,00	25,11	1600,00	2,69	3,54	0,094	659,558	3,30	+599,56
1.1Гр19	Бытовые розетки 1 этажа	220,00	3,50	0,80	1,000	0,90	0,48	2,80	1,36	3,11	14,14	ДИФ103-6кА-1N-20А-30-С	20	20	200	6	Cu	90	ВВГнг(А)-LSLTx	3x	2,5	)	ВВГнг(А)-LSLTx (	3x	6	)	27	1	0,93	1,00	25,11	1600,00	3,23	3,54	0,094	595,462	2,98	+535,46
1.1Гр20	Бытовые розетки 1 этажа	220,00	2,42	1,00	1,000	0,90	0,48	2,42	1,17	2,69	12,22	ДИФ103-6кА-1N-20А-30-С	20	20	200	6	Cu	110	ВВГнг(А)-LSLTx	3x	2,5	)	ВВГнг(А)-LSLTx (	3x	6	)	27	1	0,93	1,00	25,11	1600,00	3,42	3,54	0,094	498,561	2,49	+438,56
1.1Гр21	Бытовые розетки 1 этажа	220,00	3,90	0,80	1,000	0,90	0,48	3,12	1,51	3,47	15,76	ДИФ103-6кА-1N-20А-30-С	20	20	200	6	Cu	110	ВВГнг(А)-LSLTx	3x	2,5	)	ВВГнг(А)-LSLTx (	3x	6	)	27	1	0,93	1,00	25,11	1600,00	4,40	3,54	0,094	498,561	2,49	+438,56
1.1Гр22	Бытовые розетки 1 этажа	220,00	3,44	0,80	1,000	0,90	0,48	2,75	1,33	3,06	13,90	ДИФ103-6кА-1N-20А-30-С	20	20	200	6	Cu	120	ВВГнг(А)-LSLTx	3x	2,5	)	ВВГнг(А)-LSLTx (	3x	6	)	27	1	0,93	1,00	25,11	1600,00	4,24	3,54	0,094	461,047	2,31	+401,05
1.1Гр23	Бытовые розетки 1 этажа	220,00	1,73	1,00	1,000	0,90	0,48	1,73	0,84	1,92	8,74	ДИФ103-6кА-1N-20А-30-С	20	20	200	6	Cu	130	ВВГнг(А)-LSLTx	3x	2,5	)	ВВГнг(А)-LSLTx (	3x	6	)	27	1	0,93	1,00	25,11	1600,00	2,89	3,54	0,094	428,784	2,14	+368,78
	Итого по 1ЩС-1	380,00	69,44	0,80	1,000	0,90	0,48	55,56	26,91	61,73	93,79																													
	2ЩС-1																																							
2.1Гр1	Бытовые розетки 1 этажа	220,00	3,27	0,80	1,000	0,90	0,48	2,62	1,27	2,91	13,21	ДИФ103-6кА-1N-20А-30-С	20	20	200	6	Cu	60	ВВГнг(А)-LSLTx	3x	2,5	)	ВВГнг(А)-LSLTx (	3x	6	)	27	1	0,93	1,00	25,11	1600,00	2,01	3,54	0,094	840,501	4,20	+780,5
2.1Гр2	Бытовые розетки 1 этажа	220,00	2,76	1,00	1,000	0,90	0,48	2,76	1,34	3,07	13,94	ДИФ103-6кА-1N-20А-30-С	20	20	200	6	Cu	50	ВВГнг(А)-LSLTx	3x	2,5	)	ВВГнг(А)-LSLTx (	3x	6	)	27	1	0,93	1,00	25,11	1600,00	1,77	3,54	0,094	974,121	4,87	+914,12
2.1Гр3	Бытовые розетки 1 этажа	220,00	3,16	1,00	1,000	0,90	0,48	3,16	1,53	3,51	15,96	ДИФ103-6кА-1N-20А-30-С	20	20	200	6	Cu	100	ВВГнг(А)-LSLTx	3x	2,5	)	ВВГнг(А)-LSLTx (	3x	6	)	27	1	0,93	1,00	25,11	1600,00	4,05	3,54	0,094	542,72	2,71	+482,72
2.1Гр4	Бытовые розетки 1 этажа	220,00	4,73	0,60	1,000	0,90	0,48	2,84	1,37	3,15	14,33	ДИФ103-6кА-1N-20А-30-С	20	20	200	6	Cu	110	ВВГнг(А)-LSLTx	3x	2,5	)	ВВГнг(А)-LSLTx (	3x	6	)	27	1	0,93	1,00	25,11	1600,00	4,01	3,54	0,094	498,561	2,49	+438,56
2.1Гр5	Бытовые розетки 1 этажа	220,00	4,03	0,70	1,000	0,90	0,48	2,82	1,37	3,13	14,25	ДИФ103-6кА-1N-20А-30-С	20	20	200	6	Cu	110	ВВГнг(А)-LSLTx	3x	2,5	)	ВВГнг(А)-LSLTx (	3x	6	)	27	1	0,93	1,00	25,11	1600,00	3,98	3,54	0,094	498,561	2,49	+438,56
2.1Гр6	Бытовые розетки 1 этажа	220,00	4,07	0,70	1,000	0,90	0,48	2,85	1,38	3,17	14,39	ДИФ103-6кА-1N-20А-30-С	20	20	200	6	Cu	120	ВВГнг(А)-LSLTx	3x	2,5	)	ВВГнг(А)-LSLTx (	3x	6	)	27	1	0,93	1,00	25,11	1600,00	4,39	3,54	0,094	461,047	2,31	+401,05
2.1Гр7	Бытовые розетки 1 этажа	220,00	2,48	1,00	1,000	0,90	0,48	2,48	1,20	2,76	12,53	ДИФ103-6кА-1N-20А-30-С	20	20	200	6	Cu	60	ВВГнг(А)-LSLTx	3x	2,5	)	ВВГнг(А)-LSLTx (	3x	6	)	27	1	0,93	1,00	25,11	1600,00	1,91	3,54	0,094	840,501	4,20	+780,5
2.1Гр8	Бытовые розетки 1 этажа	220,00	2,00	1,00	1,000	0,90	0,48	2,00	0,97	2,22	10,10	ДИФ103-6кА-1N-20А-30-С	20	20	200	6	Cu	80	ВВГнг(А)-LSLTx	3x	2,5	)	ВВГнг(А)-LSLTx (	3x	6	)	27	1	0,93	1,00	25,11	1600,00	2,05	3,54	0,094	659,558	3,30	+599,56
2.1Гр9	Бытовые розетки 1 этажа	220,00	3,60	0,80	1,000	0,90	0,48	2,88	1,39	3,20	14,55	ДИФ103-6кА-1N-20А-30-С	20	20	200	6	Cu	120	ВВГнг(А)-LSLTx	3x	2,5	)	ВВГнг(А)-LSLTx (	3x	6	)	27	1	0,93	1,00	25,11	1600,00	4,43	3,54	0,094	461,047	2,31	+401,05
2.1Гр10	Бытовые розетки 1 этажа	220,00	3,80	0,80	1,000	0,90	0,48	3,04	1,47	3,38	15,35	ДИФ103-6кА-1N-20А-30-С	20	20	200	6	Cu	110	ВВГнг(А)-LSLTx	3x	2,5	)	ВВГнг(А)-LSLTx (	3x	6	)	27	1	0,93	1,00	25,11	1600,00	4,29	3,54	0,094	498,561	2,49	+438,56
2.1Гр11	Бытовые розетки 1 этажа	220,00	2,09	1,00	1,000	0,90	0,48	2,09	1,01	2,32	10,56	ДИФ103-6кА-1N-20А-30-С	20	20	200	6	Cu	110	ВВГнг(А)-LSLTx	3x	2,5	)	ВВГнг(А)-LSLTx (	3x	6	)	27	1	0,93	1,00	25,11	1600,00	2,95	3,54	0,094	498,561	2,49	+438,56
2.1Гр12	Бытовые розетки 1 этажа	220,00	2,02	1,00	1,000	0,90	0,48	2,02	0,98	2,24	10,20	ДИФ103-6кА-1N-20А-30-С	20	20	200	6	Cu	90	ВВГнг(А)-LSLTx	3x	2,5	)	ВВГнг(А)-LSLTx (	3x	6	)	27	1	0,93	1,00	25,11	1600,00	2,33	3,54	0,094	595,462	2,98	+535,46
2.1Гр13	Бытовые розетки 1 этажа	220,00	2,05	1,00	1,000	0,90	0,48	2,05	0,99	2,28	10,35	ДИФ103-6кА-1N-20А-30-С	20	20	200	6	Cu	120	ВВГнг(А)-LSLTx	3x	2,5	)	ВВГнг(А)-LSLTx (	3x	6	)	27	1	0,93	1,00	25,11	1600,00	3,16	3,54	0,094	461,047	2,31	+401,05
2.1Гр14	Бытовые розетки 1 этажа	220,00	2,90	1,00	1,000	0,90	0,48	2,90	1,40	3,22	14,65	ДИФ103-6кА-1N-20А-30-С	20	20	200	6	Cu	100	ВВГнг(А)-LSLTx	3x	2,5	)	ВВГнг(А)-LSLTx (	3x	6	)	27	1	0,93	1,00	25,11	1600,00	3,72	3,54	0,094	542,72	2,71	+482,72
2.1Гр15	Бытовые розетки 1 этажа	220,00	0,81	1,00	1,000	0,90	0,48	0,81	0,39	0,89	4,07	ДИФ103-6кА-1N-20А-30-С	20	20	200	6	Cu	90	ВВГнг(А)-LSLTx	3x	2,5	)	ВВГнг(А)-LSLTx (	3x	6	)	27	1	0,93	1,00	25,11	1600,00	0,93	3,54	0,094	595,462	2,98	+535,46
2.1Гр16	Бытовые розетки 1 этажа	220,00	3,02	1,00	1,000	0,90	0,48	3,02	1,46	3,35	15,23	ДИФ103-6кА-1N-20А-30-С	20	20	200	6	Cu	80	ВВГнг(А)-LSLTx	3x	2,5	)	ВВГнг(А)-LSLTx (	3x	6	)	27	1	0,93	1,00	25,11	1600,00	3,09	3,54	0,094	659,558	3,30	+599,56
2.1Гр17	Бытовые розетки 1 этажа	220,00	3,02	1,00	1,000	0,90	0,48	3,02	1,46	3,35	15,23	ДИФ103-6кА-1N-20А-30-С	20	20	200	6	Cu	80	ВВГнг(А)-LSLTx	3x	2,5	)	ВВГнг(А)-LSLTx (	3x	6	)	27	1	0,93	1,00	25,11	1600,00	3,09	3,54	0,094	659,558	3,30	+599,56
2.1Гр18	Бытовые розетки 1 этажа	220,00	2,54	1,00	1,000	0,90	0,48	2,54	1,23	2,82	12,83	ДИФ103-6кА-1N-20А-30-С	20	20	200	6	Cu	120	ВВГнг(А)-LSLTx	3x	2,5	)	ВВГнг(А)-LSLTx (	3x	6	)	27	1	0,93	1,00	25,11	1600,00	3,91	3,54	0,094	461,047	2,31	+401,05
2.1Гр19	Бытовые розетки 1 этажа	220,00	2,44	1,00	1,000	0,90	0,48	2,44	1,18	2,71	12,32	ДИФ103-6кА-1N-20А-30-С	20	20	200	6	Cu	130	ВВГнг(А)-LSLTx	3x	2,5	)	ВВГнг(А)-LSLTx (	3x	6	)	27	1	0,93	1,00	25,11	1600,00	4,07	3,54	0,094	428,784	2,14	+368,78
2.1Гр20	Бытовые розетки 1 этажа	220,00	2,86	1,00	1,000	0,90	0,48	2,86	1,39	3,18	14,44	ДИФ103-6кА-1N-20А-30-С	20	20	200	6	Cu	90	ВВГнг(А)-LSLTx	3x	2,5	)	ВВГнг(А)-LSLTx (	3x	6	)	27	1	0,93	1,00	25,11	1600,00	3,30	3,54	0,094	595,462	2,98	+535,46
2.1Гр21	Бытовые розетки 1 этажа	220,00	2,86	1,00	1,000	0,90	0,48	2,86	1,39	3,18	14,44	ДИФ103-6кА-1N-20А-30-С	20	20	200	6	Cu	80	ВВГнг(А)-LSLTx	3x	2,5	)	ВВГнг(А)-LSLTx (	3x	6	)	27	1	0,93	1,00	25,11	1600,00	2,94	3,54	0,094	659,558	3,30	+599,56
	Итого по 2ЩС-1	380,00	60,50	0,80	1,000	0,90	0,48	48,40	23,44	53,77	81,70																													
	1ЩС-2																																							
1.2Гр1	Бытовые розетки 2 этажа	220,00	3,03	1,00	1,000	0,90	0,48	3,03	1,47	3,37	15,30	ДИФ103-6кА-1N-20А-30-С	20	20	200	6	Cu	125	ВВГнг(А)-LSLTx	3x	2,5	)	ВВГнг(А)-LSLTx (	3x	6	)	27	1	0,93	1,00	25,11	1600,00	4,86	3,54	0,094	444,331	2,22	+384,33
1.2Гр2	Бытовые розетки 2 этажа	220,00	3,03	1,00	1,000	0,90	0,48	3,03	1,47	3,37	15,30	ДИФ103-6кА-1N-20А-30-С	20	20	200	6	Cu	120	ВВГнг(А)-LSLTx	3x	2,5	)	ВВГнг(А)-LSLTx (	3x	6	)	27	1	0,93	1,00	25,11	1600,00	4,67	3,54	0,094	461,047	2,31	+401,05
1.2Гр3	Бытовые розетки 2 этажа	220,00	4,32	0,70	1,000	0,90	0,48	3,02	1,46	3,36	15,27	ДИФ103-6кА-1N-20А-30-С	20	20	200	6	Cu	110	ВВГнг(А)-LSLTx	3x	2,5	)	ВВГнг(А)-LSLTx (	3x	6	)	27	1	0,93	1,00	25,11	1600,00	4,27	3,54	0,094	498,561	2,49	+438,56
1.2Гр4	Бытовые розетки 2 этажа	220,00	4,81	0,80	1,000	0,90	0,48	3,85	1,86	4,28	19,43	ДИФ103-6кА-1N-20А-30-С	20	20	200	6	Cu	80	ВВГнг(А)-LSLTx	3x	2,5	)	ВВГнг(А)-LSLTx (	3x	6	)	27	1	0,93	1,00	25,11	1600,00	3,95	3,54	0,094	659,558	3,30	+599,56
1.2Гр5	Бытовые розетки 2 этажа	220,00	4,00	0,80	1,000	0,90	0,48	3,20	1,55	3,56	16,16	ДИФ103-6кА-1N-20А-30-С	20	20	200	6	Cu	50	ВВГнг(А)-LSLTx	3x	2,5	)	ВВГнг(А)-LSLTx (	3x	6	)	27	1	0,93	1,00	25,11	1600,00	2,05	3,54	0,094	974,121	4,87	+914,12
1.2Гр6	Бытовые розетки 2 этажа	220,00	3,36	1,00	1,000	0,90	0,48	3,36	1,63	3,73	16,97	ДИФ103-6кА-1N-20А-30-С	20	20	200	6	Cu	80	ВВГнг(А)-LSLTx	3x	2,5	)	ВВГнг(А)-LSLTx (	3x	6	)	27	1	0,93	1,00	25,11	1600,00	3,45	3,54	0,094	659,558	3,30	+599,56
1.2Гр7	Бытовые розетки 2 этажа	220,00	3,92	1,00	1,000	0,90	0,48	3,92	1,90	4,36	19,80	ДИФ103-6кА-1N-20А-30-С	20	20	200	6	Cu	80	ВВГнг(А)-LSLTx	3x	2,5	)	ВВГнг(А)-LSLTx (	3x	6	)	27	1	0,93	1,00	25,11	1600,00	4,02	3,54	0,094	659,558	3,30	+599,56
1.2Гр8	Бытовые розетки 2 этажа	220,00	2,66	1,00	1,000	0,90	0,48	2,66	1,29	2,96	13,43	ДИФ103-6кА-1N-20А-30-С	20	20	200	6	Cu	90	ВВГнг(А)-LSLTx	3x	2,5	)	ВВГнг(А)-LSLTx (	3x	6	)	27	1	0,93	1,00	25,11	1600,00	3,07	3,54	0,094	595,462	2,98	+535,46
1.2Гр9	Бытовые розетки 2 этажа	220,00	3,50	1,00	1,000	0,90	0,48	3,50	1,70	3,89	17,68	ДИФ103-6кА-1N-20А-30-С	20	20	200	6	Cu	110	ВВГнг(А)-LSLTx	3x	2,5	)	ВВГнг(А)-LSLTx (	3x	6	)	27	1	0,93	1,00	25,11	1600,00	4,94	3,54	0,094	498,561	2,49	+438,56
1.2Гр10	Бытовые розетки 2 этажа	220,00	3,46	1,00	1,000	0,90	0,48	3,46	1,68	3,84	17,47	ДИФ103-6кА-1N-20А-30-С	20	20	200	6	Cu	90	ВВГнг(А)-LSLTx	3x	2,5	)	ВВГнг(А)-LSLTx (	3x	6	)	27	1	0,93	1,00	25,11	1600,00	4,00	3,54	0,094	595,462	2,98	+535,46
1.2Гр11	Бытовые розетки 2 этажа	220,00	2,65	1,00	1,000	0,90	0,48	2,65	1,28	2,94	13,38	ДИФ103-6кА-1N-20А-30-С	20	20	200	6	Cu	120	ВВГнг(А)-LSLTx	3x	2,5	)	ВВГнг(А)-LSLTx (	3x	6	)	27	1	0,93	1,00	25,11	1600,00	4,08	3,54	0,094	461,047	2,31	+401,05
1.2Гр12	Бытовые розетки 2 этажа	220,00	2,47	1,00	1,000	0,90	0,48	2,47	1,20	2,74	12,47	ДИФ103-6кА-1N-20А-30-С	20	20	200	6	Cu	90	ВВГнг(А)-LSLTx	3x	2,5	)	ВВГнг(А)-LSLTx (	3x	6	)	27	1	0,93	1,00	25,11	1600,00	2,85	3,54	0,094	595,462	2,98	+535,46
1.2Гр13	Бытовые розетки 2 этажа	220,00	3,10	1,00	1,000	0,90	0,48	3,10	1,50	3,44	15,66	ДИФ103-6кА-1N-20А-30-С	20	20	200	6	Cu	90	ВВГнг(А)-LSLTx	3x	2,5	)	ВВГнг(А)-LSLTx (	3x	6	)	27	1	0,93	1,00	25,11	1600,00	3,58	3,54	0,094	595,462	2,98	+535,46
1.2Гр14	Бытовые розетки 2 этажа	220,00	4,00	0,80	1,000	0,90	0,48	3,20	1,55	3,56	16,16	ДИФ103-6кА-1N-20А-30-С	20	20	200	6	Cu	150	ВВГнг(А)-LSLTx	3x	2,5	)	ВВГнг(А)-LSLTx (	3x	6	)	27	1	0,93	1,00	25,11	1600,00	6,16	3,54	0,094	376,14	1,88	+316,14
1.2Гр15	Бытовые розетки 2 этажа	220,00	3,40	1,00	1,000	0,90	0,48	3,40	1,65	3,78	17,17	ДИФ103-6кА-1N-20А-30-С	20	20	200	6	Cu	150	ВВГнг(А)-LSLTx	3x	2,5	)	ВВГнг(А)-LSLTx (	3x	6	)	27	1	0,93	1,00	25,11	1600,00	6,54	3,54	0,094	376,14	1,88	+316,14
1.2Гр16	Бытовые розетки 2 этажа	220,00	1,42	1,00	1,000	0,90	0,48	1,42	0,69	1,58	7,17	ДИФ103-6кА-1N-20А-30-С	20	20	200	6	Cu	110	ВВГнг(А)-LSLTx	3x	2,5	)	ВВГнг(А)-LSLTx (	3x	6	)	27	1	0,93	1,00	25,11	1600,00	2,00	3,54	0,094	498,561	2,49	+438,56
1.2Гр17	Бытовые розетки 2 этажа	220,00	2,76	1,00	1,000	0,90	0,48	2,76	1,34	3,07	13,94	ДИФ103-6кА-1N-20А-30-С	20	20	200	6	Cu	90	ВВГнг(А)-LSLTx	3x	2,5	)	ВВГнг(А)-LSLTx (	3x	6	)	27	1	0,93	1,00	25,11	1600,00	3,19	3,54	0,094	595,462	2,98	+535,46
1.2Гр18	Бытовые розетки 2 этажа	220,00	2,92	1,00	1,000	0,90	0,48	2,92	1,41	3,24	14,75	ДИФ103-6кА-1N-20А-30-С	20	20	200	6	Cu	80	ВВГнг(А)-LSLTx	3x	2,5	)	ВВГнг(А)-LSLTx (	3x	6	)	27	1	0,93	1,00	25,11	1600,00	3,00	3,54	0,094	659,558	3,30	+599,56
1.2Гр19	Бытовые розетки 2 этажа	220,00	3,66	1,00	1,000	0,90	0,48	3,66	1,77	4,07	18,48	ДИФ103-6кА-1N-20А-30-С	20	20	200	6	Cu	90	ВВГнг(А)-LSLTx	3x	2,5	)	ВВГнг(А)-LSLTx (	3x	6	)	27	1	0,93	1,00	25,11	1600,00	4,23	3,54	0,094	595,462	2,98	+535,46
1.2Гр20	Бытовые розетки 2 этажа	220,00	1,65	1,00	1,000	0,90	0,48	1,65	0,80	1,83	8,33	ДИФ103-6кА-1N-20А-30-С	20	20	200	6	Cu	110	ВВГнг(А)-LSLTx	3x	2,5	)	ВВГнг(А)-LSLTx (	3x	6	)	27	1	0,93	1,00	25,11	1600,00	2,33	3,54	0,094	498,561	2,49	+438,56
1.2Гр21	Бытовые розетки 2 этажа	220,00	3,84	1,00	1,000	0,90	0,48	3,84	1,86	4,27	19,39	ДИФ103-6кА-1N-20А-30-С	20	20	200	6	Cu	110	ВВГнг(А)-LSLTx	3x	2,5	)	ВВГнг(А)-LSLTx (	3x	6	)	27	1	0,93	1,00	25,11	1600,00	5,42	3,54	0,094	498,561	2,49	+438,56
1.2Гр22	Бытовые розетки 2 этажа	220,00	4,28	0,80	1,000	0,90	0,48	3,42	1,66	3,80	17,29	ДИФ103-6кА-1N-20А-30-С	20	20	200	6	Cu	120	ВВГнг(А)-LSLTx	3x	2,5	)	ВВГнг(А)-LSLTx (	3x	6	)	27	1	0,93	1,00	25,11	1600,00	5,27	3,54	0,094	461,047	2,31	+401,05
1.2Гр23	Бытовые розетки 2 этажа	220,00	3,36	1,00	1,000	0,90	0,48	3,36	1,63	3,73	16,97	ДИФ103-6кА-1N-20А-30-С	20	20	200	6	Cu	130	ВВГнг(А)-LSLTx	3x	2,5	)	ВВГнг(А)-LSLTx (	3x	6	)	27	1	0,93	1,00	25,11	1600,00	5,60	3,54	0,094	428,784	2,14	+368,78
1.2Гр24	Бытовые розетки 2 этажа	220,00	3,02	1,00	1,000	0,90	0,48	3,02	1,46	3,35	15,23	ДИФ103-6кА-1N-20А-30-С	20	20	200	6	Cu	120	ВВГнг(А)-LSLTx	3x	2,5	)	ВВГнг(А)-LSLTx (	3x	6	)	27	1	0,93	1,00	25,11	1600,00	4,64	3,54	0,094	461,047	2,31	+401,05
1.2Гр25	Бытовые розетки 2 этажа	220,00	1,89	1,00	1,000	0,90	0,48	1,89	0,91	2,09	9,52	ДИФ103-6кА-1N-20А-30-С	20	20	200	6	Cu	90	ВВГнг(А)-LSLTx	3x	2,5	)	ВВГнг(А)-LSLTx (	3x	6	)	27	1	0,93	1,00	25,11	1600,00	2,18	3,54	0,094	595,462	2,98	+535,46
1.2Гр26	Бытовые розетки 2 этажа	220,00	3,10	1,00	1,000	0,90	0,48	3,10	1,50	3,44	15,63	ДИФ103-6кА-1N-20А-30-С	20	20	200	6	Cu	90	ВВГнг(А)-LSLTx	3x	2,5	)	ВВГнг(А)-LSLTx (	3x	6	)	27	1	0,93	1,00	25,11	1600,00	3,57	3,54	0,094	595,462	2,98	+535,46
1.2Гр27	Бытовые розетки 2 этажа	220,00	4,68	0,80	1,000	0,90	0,48	3,74	1,81	4,16	18,91	ДИФ103-6кА-1N-20А-30-С	20	20	200	6	Cu	150	ВВГнг(А)-LSLTx	3x	2,5	)	ВВГнг(А)-LSLTx (	3x	6	)	27	1	0,93	1,00	25,11	1600,00	7,21	3,54	0,094	376,14	1,88	+316,14
1.2Гр28	Бытовые розетки 2 этажа	220,00	4,58	0,80	1,000	0,90	0,48	3,66	1,77	4,07	18,51	ДИФ103-6кА-1N-20А-30-С	20	20	200	6	Cu	150	ВВГнг(А)-LSLTx	3x	2,5	)	ВВГнг(А)-LSLTx (	3x	6	)	27	1	0,93	1,00	25,11	1600,00	7,05	3,54	0,094	376,14	1,88	+316,14
1.2Гр29	Бытовые розетки 2 этажа	220,00	4,68	0,80	1,000	0,90	0,48	3,74	1,81	4,16	18,91	ДИФ103-6кА-1N-20А-30-С	20	20	200	6	Cu	110	ВВГнг(А)-LSLTx	3x	2,5	)	ВВГнг(А)-LSLTx (	3x	6	)	27	1	0,93	1,00	25,11	1600,00	5,28	3,54	0,094	498,561	2,49	+438,56
1.2Гр30	Бытовые розетки 2 этажа	220,00	3,14	1,00	1,000	0,90	0,48	3,14	1,52	3,49	15,86	ДИФ103-6кА-1N-20А-30-С	20	20	200	6	Cu	90	ВВГнг(А)-LSLTx	3x	2,5	)	ВВГнг(А)-LSLTx (	3x	6	)	27	1	0,93	1,00	25,11	1600,00	3,63	3,54	0,094	595,462	2,98	+535,46
	Итого по 1ЩС-2	380,00	104,40	0,80	1,000	0,90	0,48	83,52	40,45	92,80	140,99																													
	2ЩС-2																																							
2.2Гр1	Бытовые розетки 2 этажа	220,00	3,51	1,00	1,000	0,90	0,48	3,51	1,70	3,90	17,73	ДИФ103-6кА-1N-20А-30-С	20	20	200

1.3Гр25	Бытовые розетки 3 этажа	220,00	3,35	1,00	1,000	0,90	0,48	3,35	1,62	3,72	16,92	ДИФ103-6кА-1N-20А-30-С	20	20	200	6	Cu	90	ВВГнг(А)-LSLTx	3x	2,5	)	ВВГнг(А)-LSLTx (	3x	6	)	27	1	0,93	1,00	25,11	1600,00	3,87	3,54	0,094	595,462	2,98	+535,46
1.3Гр26	Бытовые розетки 3 этажа	220,00	3,35	1,00	1,000	0,90	0,48	3,35	1,62	3,72	16,92	ДИФ103-6кА-1N-20А-30-С	20	20	200	6	Cu	90	ВВГнг(А)-LSLTx	3x	2,5	)	ВВГнг(А)-LSLTx (	3x	6	)	27	1	0,93	1,00	25,11	1600,00	3,87	3,54	0,094	595,462	2,98	+535,46
1.3Гр27	Бытовые розетки 3 этажа	220,00	3,14	1,00	1,000	0,90	0,48	3,14	1,52	3,49	15,86	ДИФ103-6кА-1N-20А-30-С	20	20	200	6	Cu	150	ВВГнг(А)-LSLTx	3x	2,5	)	ВВГнг(А)-LSLTx (	3x	6	)	27	1	0,93	1,00	25,11	1600,00	6,04	3,54	0,094	376,14	1,88	+316,14
1.3Гр28	Бытовые розетки 3 этажа	220,00	3,01	1,00	1,000	0,90	0,48	3,01	1,46	3,34	15,20	ДИФ103-6кА-1N-20А-30-С	20	20	200	6	Cu	150	ВВГнг(А)-LSLTx	3x	2,5	)	ВВГнг(А)-LSLTx (	3x	6	)	27	1	0,93	1,00	25,11	1600,00	5,79	3,54	0,094	376,14	1,88	+316,14
1.3Гр29	Бытовые розетки 3 этажа	220,00	4,89	0,70	1,000	0,90	0,48	3,42	1,66	3,80	17,29	ДИФ103-6кА-1N-20А-30-С	20	20	200	6	Cu	110	ВВГнг(А)-LSLTx	3x	2,5	)	ВВГнг(А)-LSLTx (	3x	6	)	27	1	0,93	1,00	25,11	1600,00	4,83	3,54	0,094	498,561	2,49	+438,56
1.3Гр30	Бытовые розетки 3 этажа	220,00	3,83	1,00	1,000	0,90	0,48	3,83	1,85	4,26	19,34	ДИФ103-6кА-1N-20А-30-С	20	20	200	6	Cu	90	ВВГнг(А)-LSLTx	3x	2,5	)	ВВГнг(А)-LSLTx (	3x	6	)	27	1	0,93	1,00	25,11	1600,00	4,42	3,54	0,094	595,462	2,98	+535,46
	Итого по 1ЩС-3	380,00	106,81	0,80	1,000	0,90	0,48	85,44	41,38	94,94	144,24																													
	2ЩС-3																																							
2.3Гр1	Бытовые розетки 3 этажа	220,00	3,89	0,80	1,000	0,90	0,48	3,11	1,51	3,46	15,72	ДИФ103-6кА-1N-20А-30-С	20	20	200	6	Cu	100	ВВГнг(А)-LSLTx	3x	2,5	)	ВВГнг(А)-LSLTx (	3x	6	)	27	1	0,93	1,00	25,11	1600,00	3,99	3,54	0,094	542,72	2,71	+482,72
2.3Гр2	Бытовые розетки 3 этажа	220,00	4,95	0,80	1,000	0,90	0,48	3,96	1,92	4,40	20,00	ДИФ103-6кА-1N-20А-30-С	20	20	200	6	Cu	110	ВВГнг(А)-LSLTx	3x	2,5	)	ВВГнг(А)-LSLTx (	3x	6	)	27	1	0,93	1,00	25,11	1600,00	5,59	3,54	0,094	498,561	2,49	+438,56
2.3Гр3	Бытовые розетки 3 этажа	220,00	3,92	0,80	1,000	0,90	0,48	3,14	1,52	3,48	15,84	ДИФ103-6кА-1N-20А-30-С	20	20	200	6	Cu	110	ВВГнг(А)-LSLTx	3x	2,5	)	ВВГнг(А)-LSLTx (	3x	6	)	27	1	0,93	1,00	25,11	1600,00	4,43	3,54	0,094	498,561	2,49	+438,56
2.3Гр4	Бытовые розетки 3 этажа	220,00	4,30	0,80	1,000	0,90	0,48	3,44	1,67	3,82	17,37	ДИФ103-6кА-1N-20А-30-С	20	20	200	6	Cu	120	ВВГнг(А)-LSLTx	3x	2,5	)	ВВГнг(А)-LSLTx (	3x	6	)	27	1	0,93	1,00	25,11	1600,00	5,30	3,54	0,094	461,047	2,31	+401,05
2.3Гр5	Бытовые розетки 3 этажа	220,00	3,05	0,80	1,000	0,90	0,48	2,44	1,18	2,71	12,32	ДИФ103-6кА-1N-20А-30-С	20	20	200	6	Cu	60	ВВГнг(А)-LSLTx	3x	2,5	)	ВВГнг(А)-LSLTx (	3x	6	)	27	1	0,93	1,00	25,11	1600,00	1,88	3,54	0,094	840,501	4,20	+780,5
2.3Гр6	Бытовые розетки 3 этажа	220,00	4,28	0,80	1,000	0,90	0,48	3,42	1,66	3,80	17,29	ДИФ103-6кА-1N-20А-30-С	20	20	200	6	Cu	80	ВВГнг(А)-LSLTx	3x	2,5	)	ВВГнг(А)-LSLTx (	3x	6	)	27	1	0,93	1,00	25,11	1600,00	3,51	3,54	0,094	659,558	3,30	+599,56
2.3Гр7	Бытовые розетки 3 этажа	220,00	3,92	0,80	1,000	0,90	0,48	3,14	1,52	3,48	15,84	ДИФ103-6кА-1N-20А-30-С	20	20	200	6	Cu	120	ВВГнг(А)-LSLTx	3x	2,5	)	ВВГнг(А)-LSLTx (	3x	6	)	27	1	0,93	1,00	25,11	1600,00	4,83	3,54	0,094	461,047	2,31	+401,05
2.3Гр8	Бытовые розетки 3 этажа	220,00	4,00	0,80	1,000	0,90	0,48	3,20	1,55	3,56	16,16	ДИФ103-6кА-1N-20А-30-С	20	20	200	6	Cu	110	ВВГнг(А)-LSLTx	3x	2,5	)	ВВГнг(А)-LSLTx (	3x	6	)	27	1	0,93	1,00	25,11	1600,00	4,52	3,54	0,094	498,561	2,49	+438,56
2.3Гр9	Бытовые розетки 3 этажа	220,00	4,39	0,80	1,000	0,90	0,48	3,51	1,70	3,90	17,74	ДИФ103-6кА-1N-20А-30-С	20	20	200	6	Cu	110	ВВГнг(А)-LSLTx	3x	2,5	)	ВВГнг(А)-LSLTx (	3x	6	)	27	1	0,93	1,00	25,11	1600,00	4,96	3,54	0,094	498,561	2,49	+438,56
2.3Гр10	Бытовые розетки 3 этажа	220,00	4,38	0,80	1,000	0,90	0,48	3,50	1,70	3,89	17,70	ДИФ103-6кА-1N-20А-30-С	20	20	200	6	Cu	90	ВВГнг(А)-LSLTx	3x	2,5	)	ВВГнг(А)-LSLTx (	3x	6	)	27	1	0,93	1,00	25,11	1600,00	4,05	3,54	0,094	595,462	2,98	+535,46
2.3Гр11	Бытовые розетки 3 этажа	220,00	4,38	0,80	1,000	0,90	0,48	3,50	1,70	3,89	17,70	ДИФ103-6кА-1N-20А-30-С	20	20	200	6	Cu	120	ВВГнг(А)-LSLTx	3x	2,5	)	ВВГнг(А)-LSLTx (	3x	6	)	27	1	0,93	1,00	25,11	1600,00	5,40	3,54	0,094	461,047	2,31	+401,05
2.3Гр12	Бытовые розетки 3 этажа	220,00	4,38	0,80	1,000	0,90	0,48	3,50	1,70	3,89	17,70	ДИФ103-6кА-1N-20А-30-С	20	20	200	6	Cu	100	ВВГнг(А)-LSLTx	3x	2,5	)	ВВГнг(А)-LSLTx (	3x	6	)	27	1	0,93	1,00	25,11	1600,00	4,50	3,54	0,094	542,72	2,71	+482,72
2.3Гр13	Бытовые розетки 3 этажа	220,00	4,38	0,80	1,000	0,90	0,48	3,50	1,70	3,89	17,70	ДИФ103-6кА-1N-20А-30-С	20	20	200	6	Cu	90	ВВГнг(А)-LSLTx	3x	2,5	)	ВВГнг(А)-LSLTx (	3x	6	)	27	1	0,93	1,00	25,11	1600,00	4,05	3,54	0,094	595,462	2,98	+535,46
2.3Гр14	Бытовые розетки 3 этажа	220,00	3,70	0,80	1,000	0,90	0,48	2,96	1,43	3,29	14,95	ДИФ103-6кА-1N-20А-30-С	20	20	200	6	Cu	80	ВВГнг(А)-LSLTx	3x	2,5	)	ВВГнг(А)-LSLTx (	3x	6	)	27	1	0,93	1,00	25,11	1600,00	3,04	3,54	0,094	659,558	3,30	+599,56
2.3Гр15	Бытовые розетки 3 этажа	220,00	2,12	0,80	1,000	0,90	0,48	1,70	0,82	1,88	8,57	ДИФ103-6кА-1N-20А-30-С	20	20	200	6	Cu	80	ВВГнг(А)-LSLTx	3x	2,5	)	ВВГнг(А)-LSLTx (	3x	6	)	27	1	0,93	1,00	25,11	1600,00	1,74	3,54	0,094	659,558	3,30	+599,56
2.3Гр16	Бытовые розетки 3 этажа	220,00	3,08	1,00	1,000	0,90	0,48	3,08	1,49	3,42	15,53	ДИФ103-6кА-1N-20А-30-С	20	20	200	6	Cu	120	ВВГнг(А)-LSLTx	3x	2,5	)	ВВГнг(А)-LSLTx (	3x	6	)	27	1	0,93	1,00	25,11	1600,00	4,73	3,54	0,094	461,047	2,31	+401,05
2.3Гр17	Бытовые розетки 3 этажа	220,00	3,08	1,00	1,000	0,90	0,48	3,08	1,49	3,42	15,53	ДИФ103-6кА-1N-20А-30-С	20	20	200	6	Cu	90	ВВГнг(А)-LSLTx	3x	2,5	)	ВВГнг(А)-LSLTx (	3x	6	)	27	1	0,93	1,00	25,11	1600,00	3,55	3,54	0,094	595,462	2,98	+535,46
2.3Гр18	Бытовые розетки 3 этажа	220,00	1,67	1,00	1,000	0,90	0,48	1,67	0,81	1,86	8,43	ДИФ103-6кА-1N-20А-30-С	20	20	200	6	Cu	90	ВВГнг(А)-LSLTx	3x	2,5	)	ВВГнг(А)-LSLTx (	3x	6	)	27	1	0,93	1,00	25,11	1600,00	1,93	3,54	0,094	595,462	2,98	+535,46
2.3Гр19	Бытовые розетки 3 этажа	220,00	3,99	0,80	1,000	0,90	0,48	3,19	1,55	3,55	16,12	ДИФ103-6кА-1N-20А-30-С	20	20	200	6	Cu	150	ВВГнг(А)-LSLTx	3x	2,5	)	ВВГнг(А)-LSLTx (	3x	6	)	27	1	0,93	1,00	25,11	1600,00	6,14	3,54	0,094	376,14	1,88	+316,14
2.3Гр20	Бытовые розетки 3 этажа	220,00	4,96	0,80	1,000	0,90	0,48	3,97	1,92	4,41	20,04	ДИФ103-6кА-1N-20А-30-С	20	20	200	6	Cu	150	ВВГнг(А)-LSLTx	3x	2,5	)	ВВГнг(А)-LSLTx (	3x	6	)	27	1	0,93	1,00	25,11	1600,00	7,64	3,54	0,094	376,14	1,88	+316,14
2.3Гр21	Бытовые розетки 3 этажа	220,00	4,64	0,80	1,000	0,90	0,48	3,71	1,80	4,12	18,75	ДИФ103-6кА-1N-20А-30-С	20	20	200	6	Cu	80	ВВГнг(А)-LSLTx	3x	2,5	)	ВВГнг(А)-LSLTx (	3x	6	)	27	1	0,93	1,00	25,11	1600,00	3,81	3,54	0,094	659,558	3,30	+599,56
2.3Гр22	Бытовые розетки 3 этажа	220,00	4,64	0,80	1,000	0,90	0,48	3,71	1,80	4,12	18,75	ДИФ103-6кА-1N-20А-30-С	20	20	200	6	Cu	120	ВВГнг(А)-LSLTx	3x	2,5	)	ВВГнг(А)-LSLTx (	3x	6	)	27	1	0,93	1,00	25,11	1600,00	5,72	3,54	0,094	461,047	2,31	+401,05
2.3Гр23	Бытовые розетки 3 этажа	220,00	4,64	0,80	1,000	0,90	0,48	3,71	1,80	4,12	18,75	ДИФ103-6кА-1N-20А-30-С	20	20	200	6	Cu	110	ВВГнг(А)-LSLTx	3x	2,5	)	ВВГнг(А)-LSLTx (	3x	6	)	27	1	0,93	1,00	25,11	1600,00	5,24	3,54	0,094	498,561	2,49	+438,56
	Итого по 2ЩС-3	380,00	94,45	0,80	1,000	0,90	0,48	75,56	36,60	83,96	127,56																													
	1ЩС-4																																							
1.4Гр1	Бытовые розетки 4 этажа	220,00	1,51	1,00	1,000	0,90	0,48	1,51	0,73	1,67	7,60	ДИФ103-6кА-1N-20А-30-С	20	20	200	6	Cu	90	ВВГнг(А)-LSLTx	3x	2,5	)	ВВГнг(А)-LSLTx (	3x	6	)	27	1	0,93	1,00	25,11	1600,00	1,74	3,54	0,094	595,462	2,98	+535,46
1.4Гр2	Бытовые розетки 4 этажа	220,00	4,31	0,80	1,000	0,90	0,48	3,45	1,67	3,83	17,41	ДИФ103-6кА-1N-20А-30-С	20	20	200	6	Cu	110	ВВГнг(А)-LSLTx	3x	2,5	)	ВВГнг(А)-LSLTx (	3x	6	)	27	1	0,93	1,00	25,11	1600,00	4,87	3,54	0,094	498,561	2,49	+438,56
1.4Гр3	Бытовые розетки 4 этажа	220,00	2,60	1,00	1,000	0,90	0,48	2,60	1,26	2,89	13,13	ДИФ103-6кА-1N-20А-30-С	20	20	200	6	Cu	90	ВВГнг(А)-LSLTx	3x	2,5	)	ВВГнг(А)-LSLTx (	3x	6	)	27	1	0,93	1,00	25,11	1600,00	3,00	3,54	0,094	595,462	2,98	+535,46
1.4Гр4	Бытовые розетки 4 этажа	220,00	2,66	1,00	1,000	0,90	0,48	2,66	1,29	2,96	13,43	ДИФ103-6кА-1N-20А-30-С	20	20	200	6	Cu	120	ВВГнг(А)-LSLTx	3x	2,5	)	ВВГнг(А)-LSLTx (	3x	6	)	27	1	0,93	1,00	25,11	1600,00	4,10	3,54	0,094	461,047	2,31	+401,05
1.4Гр5	Бытовые розетки 4 этажа	220,00	2,97	1,00	1,000	0,90	0,48	2,97	1,44	3,30	15,00	ДИФ103-6кА-1N-20А-30-С	20	20	200	6	Cu	90	ВВГнг(А)-LSLTx	3x	2,5	)	ВВГнг(А)-LSLTx (	3x	6	)	27	1	0,93	1,00	25,11	1600,00	3,43	3,54	0,094	595,462	2,98	+535,46
1.4Гр6	Бытовые розетки 4 этажа	220,00	3,50	1,00	1,000	0,90	0,48	3,50	1,70	3,89	17,68	ДИФ103-6кА-1N-20А-30-С	20	20	200	6	Cu	90	ВВГнг(А)-LSLTx	3x	2,5	)	ВВГнг(А)-LSLTx (	3x	6	)	27	1	0,93	1,00	25,11	1600,00	4,04	3,54	0,094	595,462	2,98	+535,46
1.4Гр7	Бытовые розетки 4 этажа	220,00	2,70	1,00	1,000	0,90	0,48	2,70	1,31	3,00	13,64	ДИФ103-6кА-1N-20А-30-С	20	20	200	6	Cu	150	ВВГнг(А)-LSLTx	3x	2,5	)	ВВГнг(А)-LSLTx (	3x	6	)	27	1	0,93	1,00	25,11	1600,00	5,20	3,54	0,094	376,14	1,88	+316,14
1.4Гр8	Бытовые розетки 4 этажа	220,00	2,70	1,00	1,000	0,90	0,48	2,70	1,31	3,00	13,64	ДИФ103-6кА-1N-20А-30-С	20	20	200	6	Cu	150	ВВГнг(А)-LSLTx	3x	2,5	)	ВВГнг(А)-LSLTx (	3x	6	)	27	1	0,93	1,00	25,11	1600,00	5,20	3,54	0,094	376,14	1,88	+316,14
1.4Гр9	Бытовые розетки 4 этажа	220,00	4,71	0,80	1,000	0,90	0,48	3,77	1,82	4,19	19,03	ДИФ103-6кА-1N-20А-30-С	20	20	200	6	Cu	110	ВВГнг(А)-LSLTx	3x	2,5	)	ВВГнг(А)-LSLTx (	3x	6	)	27	1	0,93	1,00	25,11	1600,00	5,32	3,54	0,094	498,561	2,49	+438,56
1.4Гр10	Бытовые розетки 4 этажа	220,00	3,48	1,00	1,000	0,90	0,48	3,48	1,69	3,87	17,58	ДИФ103-6кА-1N-20А-30-С	20	20	200	6	Cu	90	ВВГнг(А)-LSLTx	3x	2,5	)	ВВГнг(А)-LSLTx (	3x	6	)	27	1	0,93	1,00	25,11	1600,00	4,02	3,54	0,094	595,462	2,98	+535,46
1.4Гр11	Бытовые розетки 4 этажа	220,00	2,66	1,00	1,000	0,90	0,48	2,66	1,29	2,96	13,43	ДИФ103-6кА-1N-20А-30-С	20	20	200	6	Cu	80	ВВГнг(А)-LSLTx	3x	2,5	)	ВВГнг(А)-LSLTx (	3x	6	)	27	1	0,93	1,00	25,11	1600,00	2,73	3,54	0,094	659,558	3,30	+599,56
1.4Гр12	Бытовые розетки 4 этажа	220,00	2,90	1,00	1,000	0,90	0,48	2,90	1,40	3,22	14,65	ДИФ103-6кА-1N-20А-30-С	20	20	200	6	Cu	90	ВВГнг(А)-LSLTx	3x	2,5	)	ВВГнг(А)-LSLTx (	3x	6	)	27	1	0,93	1,00	25,11	1600,00	3,35	3,54	0,094	595,462	2,98	+535,46
1.4Гр13	Бытовые розетки 4 этажа	220,00	4,20	0,80	1,000	0,90	0,48	3,36	1,63	3,73	16,97	ДИФ103-6кА-1N-20А-30-С	20	20	200	6	Cu	110	ВВГнг(А)-LSLTx	3x	2,5	)	ВВГнг(А)-LSLTx (	3x	6	)	27	1	0,93	1,00	25,11	1600,00	4,74	3,54	0,094	498,561	2,49	+438,56
1.4Гр14	Бытовые розетки 4 этажа	220,00	0,42	1,00	1,000	0,90	0,48	0,42	0,20	0,47	2,12	ДИФ103-6кА-1N-20А-30-С	20	20	200	6	Cu	110	ВВГнг(А)-LSLTx	3x	2,5	)	ВВГнг(А)-LSLTx (	3x	6	)	27	1	0,93	1,00	25,11	1600,00	0,59	3,54	0,094	498,561	2,49	+438,56
1.4Гр15	Бытовые розетки 4 этажа	220,00	2,72	1,00	1,000	0,90	0,48	2,72	1,32	3,02	13,74	ДИФ103-6кА-1N-20А-30-С	20	20	200	6	Cu	120	ВВГнг(А)-LSLTx	3x	2,5	)	ВВГнг(А)-LSLTx (	3x	6	)	27	1	0,93	1,00	25,11	1600,00	4,19	3,54	0,094	461,047	2,31	+401,05
1.4Гр16	Бытовые розетки 4 этажа	220,00	4,30	0,80	1,000	0,90	0,48	3,44	1,67	3,82	17,37	ДИФ103-6кА-1N-20А-30-С	20	20	200	6	Cu	130	ВВГнг(А)-LSLTx	3x	2,5	)	ВВГнг(А)-LSLTx (	3x	6	)	27	1	0,93	1,00	25,11	1600,00	5,74	3,54	0,094	428,784	2,14	+368,78
1.4Гр17	Бытовые розетки 4 этажа	220,00	2,34	1,00	1,000	0,90	0,48	2,34	1,13	2,60	11,82	ДИФ103-6кА-1N-20А-30-С	20	20	200	6	Cu	120	ВВГнг(А)-LSLTx	3x	2,5	)	ВВГнг(А)-LSLTx (	3x	6	)	27	1	0,93	1,00	25,11	1600,00	3,60	3,54	0,094	461,047	2,31	+401,05
1.4Гр18	Бытовые розетки 4 этажа	220,00	1,54	1,00	1,000	0,90	0,48	1,54	0,75	1,71	7,78	ДИФ103-6кА-1N-20А-30-С	20	20	200	6	Cu	90	ВВГнг(А)-LSLTx	3x	2,5	)	ВВГнг(А)-LSLTx (	3x	6	)	27	1	0,93	1,00	25,11	1600,00	1,78	3,54	0,094	595,462	2,98	+535,46
1.4Гр19	Бытовые розетки 4 этажа	220,00	2,92	1,00	1,000	0,90	0,48	2,92	1,41	3,24	14,75	ДИФ103-6кА-1N-20А-30-С	20	20	200	6	Cu	90	ВВГнг(А)-LSLTx	3x	2,5	)	ВВГнг(А)-LSLTx (	3x	6	)	27	1	0,93	1,00	25,11	1600,00	3,37	3,54	0,094	595,462	2,98	+535,46
1.4Гр20	Бытовые розетки 4 этажа	220,00	4,00	1,00	1,000	0,90	0,48	4,00	1,94	4,44	20,20	ДИФ103-6кА-1N-25А-30-С	25	25	250	6	Cu	150	ВВГнг(А)-LSLTx	3x	4	)	ВВГнг(А)-LSLTx (	3x	6	)	36	1	0,93	1,00	33,48	1600,00	7,70	3,54	0,094	376,14	1,50	+301,14
1.4Гр21	Бытовые розетки 4 этажа	220,00	2,64	1,00	1,000	0,90	0,48	2,64	1,28	2,93	13,33	ДИФ103-6кА-1N-20А-30-С	20	20	200	6	Cu	150	ВВГнг(А)-LSLTx	3x	2,5	)	ВВГнг(А)-LSLTx (	3x	6	)	27	1	0,93	1,00	25,11	1600,00	5,08	3,54	0,094	376,14	1,88	+316,14
1.4Гр22	Бытовые розетки 4 этажа	220,00	3,20	1,00	1,000	0,90	0,48	3,20	1,55	3,56	16,16	ДИФ103-6кА-1N-20А-30-С	20	20	200	6	Cu	110	ВВГнг(А)-LSLTx	3x	2,5	)	ВВГнг(А)-LSLTx (	3x	6	)	27	1	0,93	1,00	25,11	1600,00	4,52	3,54	0,094	498,561	2,49	+438,56
1.4Гр23	Бытовые розетки 4 этажа	220,00	3,80	1,00	1,000	0,90	0,48	3,80	1,84	4,22	19,19	ДИФ103-6кА-1N-20А-30-С	20	20	200	6	Cu	90	ВВГнг(А)-LSLTx	3x	2,5	)	ВВГнг(А)-LSLTx (	3x	6	)	27	1	0,93	1,00	25,11	1600,00	4,39	3,54	0,094	595,462	2,98	+535,46
	Итого по 1ЩС-4.1	380,00	72,50	0,80	1,000	0,90	0,48	58,00	28,09	64,44	97,91																													
	1ЩС-4.2 (физиопроцедуры)																																							
1.4.2Гр1	Питание оборудования (физиопроцедуры)	220,00	1,200	1,00	1,000	0,90	0,48	1,20	0,58	1,33	6,06	ДИФ103-6кА-1N-6А-30-С	6	6	60	6	Cu	40	ВВГнг(А)-LSLTx	3x	2,5	)	ВВГнг(А)-LSLTx (	3x	6	)	27	1	0,93	1,00	25,11	1600,00	0,62	3,54	0,094	1158,25	19,30	+1140,25
1.4.2Гр2	Питание оборудования (физиопроцедуры)	220,00	1,200	1,00	1,000	0,90	0,48	1,20	0,58	1,33	6,06	ДИФ103-6кА-1N-6А-30-С	6	6	60	6	Cu	40	ВВГнг(А)-LSLTx	3x	2,5	)	ВВГнг(А)-LSLTx (	3x	6	)	27	1	0,93	1,00	25,11	1600,00	0,62	3,54	0,094	1158,25	19,30	+1140,25
1.4.2Гр3	Питание оборудования (физиопроцедуры)	220,00	1,200	1,00	1,000	0,90	0,48	1,20	0,58	1,33	6,06	ДИФ103-6кА-1N-6А-30-С	6	6	60	6	Cu	45	ВВГнг(А)-LSLTx	3x	2,5	)	ВВГнг(А)-LSLTx (	3x	6	)	27	1	0,93	1,00	25,11	1600,00	0,69	3,54	0,094	1058,24	17,64	+1040,24
1.4.2Гр4	Питание оборудования (физиопроцедуры)	220,00	1,200	1,00	1,000	0,90	0,48	1,20	0,58	1,33	6,06	ДИФ103-6кА-1N-6А-30-С	6	6	60	6	Cu	45	ВВГнг(А)-LSLTx	3x	2,5	)	ВВГнг(А)-LSLTx (	3x	6	)	27	1	0,93	1,00	25,11	1600,00	0,69	3,54	0,094	1058,24	17,64	+1040,24
1.4.2Гр5	Питание оборудования (физиопроцедуры)	220,00	1,200	1,00	1,000	0,90	0,48	1,20	0,58	1,33	6,06	ДИФ103-6кА-1N-6А-30-С	6	6	60	6	Cu	50	ВВГнг(А)-LSLTx	3x	2,5	)	ВВГнг(А)-LSLTx (	3x	6	)	27	1	0,93	1,00	25,11	1600,00	0,77	3,54	0,094	974,121	16,24	+956,12
1.4.2Гр6	Питание оборудования (физиопроцедуры)	220,00	1,200	1,00	1,000	0,90	0,48	1,20	0,58	1,33	6,06	ДИФ103-6кА-1N-6А-30-С	6	6	60	6	Cu	50	ВВГнг(А)-LSLTx	3x	2,5	)	ВВГнг(А)-LSLTx (	3x	6	)	27	1	0,93	1,00	25,11	1600,00	0,77	3,54	0,094	974,121	16,24	+956,12
1.4.2Гр7	Питание оборудования (физиопроцедуры)	220,00	1,400	1,00	1,000	0,90	0,48	1,40	0,68	1,56	7,07	ДИФ103-6кА-1N-6А-30-С	6	6	60	6	Cu	45	ВВГнг(А)-LSLTx	3x	2,5	)	ВВГнг(А)-LSLTx (	3x	6	)	27	1	0,93	1,00	25,11	1600,00	0,81	3,54	0,094	1058,24	17,64	+1040,24
1.4.2Гр8	Питание оборудования (физиопроцедуры)	220,00	1,400	1,00	1,000	0,90

1.0ГрВ10	Дренажный насос 3	220,00	1,10	1,00	1,000	0,85	0,62	1,10	0,68	1,29	5,88	ВА103-3Р-016А-С	16	16	160	6	Cu	70	ВВГнг(А)-LSLTx	3x	2,5	)	ВВГнг(А)-LSLTx (| 3x | 6 |)	27	1	0,93	1,00	25,11	1600,00	0,99	3,54	0,094	739,117	4,62	+691,12
1.0ГрВ11	Водомерный узел	220,00	0,50	1,00	1,000	0,85	0,62	0,50	0,31	0,59	2,67	ВА103-3Р-016А-С	16	16	160	6	Cu	70	ВВГнг(А)-LSLTx	3x	2,5	)	ВВГнг(А)-LSLTx (| 3x | 6 |)	27	1	0,93	1,00	25,11	1600,00	0,45	3,54	0,094	739,117	4,62	+691,12
1.0ГрВ12	Кабель для обогрева водопровода	220,00	5,00	1,00	1,000	0,85	0,62	5,00	3,10	5,88	26,74	ВА103-3Р-032А-С	32	32	320	6	Cu	80	ВВГнг(А)-LSLTx	5x	10	)	ВВГнг(А)-LSLTx (| 3x | 10 |)	36	1	0,93	1,00	33,48	1600,00	3,13	2,13	0,088	965,508	3,02	+869,51
	Итого по 1ЩСВ-0	380,00	14,10	0,80	1,000	0,85	0,62	11,28	6,99	13,27	20,16																									
	1ЩСВ-1																																			
1.1ГрВ1	ВТ3-1	380,00	12,00	1,00	1,000	0,99	0,14	12,00	1,71	12,12	18,42	ВА103-3Р-020А-С	20	20	200	6	Cu	60	ВВГнг(А)-LSLTx	5x	2,5	)	ВВГнг(А)-LSLTx (| 3x | 6 |)	27	1	0,93	1,00	25,11	1600,00	1,77	3,54	0,094	840,501	4,20	+780,5
1.1ГрВ2	ВТ3-2	380,00	12,00	1,00	1,000	0,99	0,14	12,00	1,71	12,12	18,42	ВА103-3Р-020А-С	20	20	200	6	Cu	70	ВВГнг(А)-LSLTx	5x	2,5	)	ВВГнг(А)-LSLTx (| 3x | 6 |)	27	1	0,93	1,00	25,11	1600,00	2,07	3,54	0,094	739,117	3,70	+679,12
1.1ГрВ3	ВТ3-3	380,00	12,00	1,00	1,000	0,99	0,14	12,00	1,71	12,12	18,42	ВА103-3Р-020А-С	20	20	200	6	Cu	80	ВВГнг(А)-LSLTx	5x	2,5	)	ВВГнг(А)-LSLTx (| 3x | 6 |)	27	1	0,93	1,00	25,11	1600,00	2,36	3,54	0,094	659,558	3,30	+599,56
1.1ГрВ4	ВТ3-4	380,00	12,00	1,00	1,000	0,99	0,14	12,00	1,71	12,12	18,42	ВА103-3Р-020А-С	20	20	200	6	Cu	90	ВВГнг(А)-LSLTx	5x	2,5	)	ВВГнг(А)-LSLTx (| 3x | 6 |)	27	1	0,93	1,00	25,11	1600,00	2,66	3,54	0,094	595,462	2,98	+535,46
1.1ГрВ5	ВТ3-5	380,00	12,00	1,00	1,000	0,99	0,14	12,00	1,71	12,12	18,42	ВА103-3Р-020А-С	20	20	200	6	Cu	110	ВВГнг(А)-LSLTx	5x	2,5	)	ВВГнг(А)-LSLTx (| 3x | 6 |)	27	1	0,93	1,00	25,11	1600,00	3,25	3,54	0,094	498,561	2,49	+438,56
1.1ГрВ6	ВТ3-6	380,00	12,00	1,00	1,000	0,99	0,14	12,00	1,71	12,12	18,42	ВА103-3Р-020А-С	20	20	200	6	Cu	110	ВВГнг(А)-LSLTx	5x	2,5	)	ВВГнг(А)-LSLTx (| 3x | 6 |)	27	1	0,93	1,00	25,11	1600,00	3,25	3,54	0,094	498,561	2,49	+438,56
1.1ГрВ7	ВТ3-7	380,00	18,00	1,00	1,000	0,99	0,14	18,00	2,56	18,18	27,62	ВА103-3Р-032А-С	32	32	320	6	Cu	100	ВВГнг(А)-LSLTx	5x	10	)	ВВГнг(А)-LSLTx (| 3x | 10 |)	36	1	0,93	1,00	33,48	1600,00	2,67	2,13	0,088	804,979	2,52	+708,98
1.1ГрВ8	ВТ3-8	380,00	18,00	1,00	1,000	0,99	0,14	18,00	2,56	18,18	27,62	ВА103-3Р-032А-С	32	32	320	6	Cu	90	ВВГнг(А)-LSLTx	5x	10	)	ВВГнг(А)-LSLTx (| 3x | 10 |)	36	1	0,93	1,00	33,48	1600,00	2,40	2,13	0,088	877,968	2,74	+781,97
1.1ГрВ9	Вн блок кондиционера К2	220,00	0,50	1,00	1,000	0,85	0,62	0,50	0,31	0,59	2,67	ВА103-3Р-016А-С	16	16	160	6	Cu	80	ВВГнг(А)-LSLTx	3x	2,5	)	ВВГнг(А)-LSLTx (| 3x | 6 |)	27	1	0,93	1,00	25,11	1600,00	0,52	3,54	0,094	659,558	4,12	+611,56
1.1ГрВ10	Вн блок кондиционера К2 рез	220,00	0,50	1,00	1,000	0,85	0,62	0,50	0,31	0,59	2,67	ВА103-3Р-016А-С	16	16	160	6	Cu	70	ВВГнг(А)-LSLTx	3x	2,5	)	ВВГнг(А)-LSLTx (| 3x | 6 |)	27	1	0,93	1,00	25,11	1600,00	0,45	3,54	0,094	739,117	4,62	+691,12
	Итого по 1ЩСВ-1	380,00	109,00	1,00	1,000	0,99	0,15	109,00	16,01	110,17	167,39																									
	2ЩСВ-1																																			
2.1ГрВ1	ВТ3-1	380,00	12,00	1,00	1,000	0,99	0,14	12,00	1,71	12,12	18,42	ВА103-3Р-020А-С	20	20	200	6	Cu	110	ВВГнг(А)-LSLTx	5x	2,5	)	ВВГнг(А)-LSLTx (| 3x | 6 |)	27	1	0,93	1,00	25,11	1600,00	3,25	3,54	0,094	498,561	2,49	+438,56
2.1ГрВ2	ВТ3-2	380,00	12,00	1,00	1,000	0,99	0,14	12,00	1,71	12,12	18,42	ВА103-3Р-020А-С	20	20	200	6	Cu	110	ВВГнг(А)-LSLTx	5x	2,5	)	ВВГнг(А)-LSLTx (| 3x | 6 |)	27	1	0,93	1,00	25,11	1600,00	3,25	3,54	0,094	498,561	2,49	+438,56
2.1ГрВ3	Вн блок кондиционера К8	220,00	0,50	1,00	1,000	0,85	0,62	0,50	0,31	0,59	2,67	ВА103-3Р-016А-С	16	16	160	6	Cu	100	ВВГнг(А)-LSLTx	3x	2,5	)	ВВГнг(А)-LSLTx (| 3x | 6 |)	27	1	0,93	1,00	25,11	1600,00	0,64	3,54	0,094	542,72	3,39	+494,72
2.1ГрВ4	Вн блок кондиционера К8 рез	220,00	0,50	1,00	1,000	0,85	0,62	0,50	0,31	0,59	2,67	ВА103-3Р-016А-С	16	16	160	6	Cu	90	ВВГнг(А)-LSLTx	3x	2,5	)	ВВГнг(А)-LSLTx (| 3x | 6 |)	27	1	0,93	1,00	25,11	1600,00	0,58	3,54	0,094	595,462	3,72	+547,46
	Итого по 2ЩСВ-1	380,00	25,00	1,00	1,000	0,99	0,16	25,00	4,04	25,32	38,48																									
	ЩОВх																																			
ЩОВх-1	Обогрев входа	220,00	6,00	1,00	1,000	1,00	0,00	6,00	0,00	6,00	27,27	ВА103-3Р-032А-С	20	20	200	6	Cu	80	ВВГнг(А)-LSLTx	3x	6	)	ВВГнг(А)-LSLTx (| 3x | 16 |)	27	1	0,93	1,00	25,11	1600,00	2,28	1,33	0,082	1304,02	6,52	+1244,02
ЩОВх-2	Обогрев входа	220,00	2,50	1,00	1,000	1,00	0,00	2,50	0,00	2,50	11,36	ВА103-3Р-020А-С	20	20	200	6	Cu	30	ВВГнг(А)-LSLTx	3x	2,5	)	ВВГнг(А)-LSLTx (| 3x | 6 |)	27	1	0,93	1,00	25,11	1600,00	0,95	3,54	0,094	1428,22	7,14	+1368,22
ЩОВх-3	Обогрев входа	220,00	2,50	1,00	1,000	1,00	0,00	2,50	0,00	2,50	11,36	ВА103-3Р-016А-С	16	16	160	6	Cu	50	ВВГнг(А)-LSLTx	3x	2,5	)	ВВГнг(А)-LSLTx (| 3x | 6 |)	27	1	0,93	1,00	25,11	1600,00	1,58	3,54	0,094	974,121	6,09	+926,12
ЩОВх-4	Обогрев входа	220,00	2,50	1,00	1,000	1,00	0,00	2,50	0,00	2,50	11,36	ВА103-3Р-016А-С	16	16	160	6	Cu	85	ВВГнг(А)-LSLTx	3x	2,5	)	ВВГнг(А)-LSLTx (| 3x | 6 |)	27	1	0,93	1,00	25,11	1600,00	2,69	3,54	0,094	625,873	3,91	+577,87
ЩОВх-5	Обогрев входа	220,00	1,70	1,00	1,000	1,00	0,00	1,70	0,00	1,70	7,73	ВА103-3Р-016А-С	16	16	160	6	Cu	60	ВВГнг(А)-LSLTx	3x	2,5	)	ВВГнг(А)-LSLTx (| 3x | 6 |)	27	1	0,93	1,00	25,11	1600,00	1,29	3,54	0,094	840,501	5,25	+792,5
ЩОВх-6	Обогрев входа	220,00	1,70	1,00	1,000	1,00	0,00	1,70	0,00	1,70	7,73	ВА103-3Р-016А-С	16	16	160	6	Cu	35	ВВГнг(А)-LSLTx	3x	2,5	)	ВВГнг(А)-LSLTx (| 3x | 6 |)	27	1	0,93	1,00	25,11	1600,00	0,75	3,54	0,094	1279,15	7,99	+1231,15
ЩОВх-7	Обогрев входа	220,00	1,70	1,00	1,000	1,00	0,00	1,70	0,00	1,70	7,73	ВА103-3Р-016А-С	16	16	160	6	Cu	35	ВВГнг(А)-LSLTx	3x	2,5	)	ВВГнг(А)-LSLTx (| 3x | 6 |)	27	1	0,93	1,00	25,11	1600,00	0,75	3,54	0,094	1279,15	7,99	+1231,15
ЩОВх-8	Обогрев входа	220,00	1,70	1,00	1,000	1,00	0,00	1,70	0,00	1,70	7,73	ВА103-3Р-016А-С	16	16	160	6	Cu	60	ВВГнг(А)-LSLTx	3x	2,5	)	ВВГнг(А)-LSLTx (| 3x | 6 |)	27	1	0,93	1,00	25,11	1600,00	1,29	3,54	0,094	840,501	5,25	+792,5
ЩОВх-9	Обогрев входа	220,00	1,70	1,00	1,000	1,00	0,00	1,70	0,00	1,70	7,73	ВА103-3Р-016А-С	16	16	160	6	Cu	90	ВВГнг(А)-LSLTx	3x	2,5	)	ВВГнг(А)-LSLTx (| 3x | 6 |)	27	1	0,93	1,00	25,11	1600,00	1,94	3,54	0,094	595,462	3,72	+547,46
ЩОВх-10	Обогрев входа	220,00	1,70	1,00	1,000	1,00	0,00	1,70	0,00	1,70	7,73	ВА103-3Р-016А-С	16	16	160	6	Cu	120	ВВГнг(А)-LSLTx	3x	2,5	)	ВВГнг(А)-LSLTx (| 3x | 6 |)	27	1	0,93	1,00	25,11	1600,00	2,58	3,54	0,094	461,047	2,88	+413,05
	Итого по ЩОВх	380,00	23,70	1,00	1,000	1,00	0,00	23,70	0,00	23,70	36,01																									
	5ЩС-1																																			
5Гр1	Освещение ЦКП	220,00	0,23	1,00	1,000	0,95	0,33	0,23	0,07	0,24	1,09	ВА103-3Р-032А-С	20	20	200	6	Cu	80	ВВГнг(А)-LSLTx	3x	6	)	ВВГнг(А)-LSLTx (| 3x | 16 |)	27	1	0,93	1,00	25,11	1600,00	0,09	1,33	0,082	1304,02	6,52	+1244,02
5Гр2	Розетки ЦКП	220,00	1,25	1,00	1,000	1,00	0,00	1,25	0,00	1,25	5,68	ВА103-3Р-020А-С	20	20	200	6	Cu	30	ВВГнг(А)-LSLTx	3x	2,5	)	ВВГнг(А)-LSLTx (| 3x | 6 |)	27	1	0,93	1,00	25,11	1600,00	0,48	3,54	0,094	1428,22	7,14	+1368,22
5Гр3	Розетки ЦКП	220,00	0,75	1,00	1,000	1,00	0,00	0,75	0,00	0,75	3,41	ВА103-3Р-016А-С	16	16	160	6	Cu	50	ВВГнг(А)-LSLTx	3x	2,5	)	ВВГнг(А)-LSLTx (| 3x | 6 |)	27	1	0,93	1,00	25,11	1600,00	0,48	3,54	0,094	974,121	6,09	+926,12
5Гр4	Розетки ЦКП	220,00	1,00	1,00	1,000	1,00	0,00	1,00	0,00	1,00	4,55	ВА103-3Р-016А-С	16	16	160	6	Cu	85	ВВГнг(А)-LSLTx	3x	2,5	)	ВВГнг(А)-LSLTx (| 3x | 6 |)	27	1	0,93	1,00	25,11	1600,00	1,08	3,54	0,094	625,873	3,91	+577,87
5Гр5	Розетки ЦКП	220,00	1,50	1,00	1,000	1,00	0,00	1,50	0,00	1,50	6,82	ВА103-3Р-016А-С	16	16	160	6	Cu	60	ВВГнг(А)-LSLTx	3x	2,5	)	ВВГнг(А)-LSLTx (| 3x | 6 |)	27	1	0,93	1,00	25,11	1600,00	1,14	3,54	0,094	840,501	5,25	+792,5
5Гр6	Щит ЩСН	380,00	55,36	1,00	1,000	0,90	0,48	55,36	26,81	61,51	93,46	ВА103-3Р-100С	100	100	1000	6	Cu	60	ВВГнг(А)-LSLTx	5x	25	)	ВВГнг(А)-LSLTx (| 3x | 25 |)	133	1	0,93	1,00	123,69	1600,00	2,05	0,85	0,082	1969,52	1,97	+1669,52
	Итого по5ЩС-1	380,00	60,09	1,00	1,000	0,91	0,45	60,09	26,89	65,83	100,02																									
	ВРУ-1																																			
	1РП-1																																			
1.1N1	Щит освещения 1ЩО-0	380,00	8,61	0,90	1,00	0,95	0,33	7,75	2,55	8,15	12,39	ВА-332А - 3Р - 25А - 35кА	25	25	250	35	Cu	15	ВВГнг(А)-LSLTx	5x	4	)	ВВГнг(А)-LSLTx (| 4x | 6 |)	36	1	0,93	1,00	33,48	1600,00	0,29	3,54	0,1	2181,32	8,73	+2106,32
1.1N2	Щит освещения 1ЩО-1	380,00	11,22	0,90	1,00	0,95	0,33	10,10	3,32	10,63	16,15	ВА-332А - 3Р - 25А - 35кА	25	25	250	35	Cu	20	ВВГнг(А)-LSLTx	5x	4	)	ВВГнг(А)-LSLTx (| 4x | 6 |)	36	1	0,93	1,00	33,48	1600,00	0,50	3,54	0,1	1848,3	7,39	+1773,3
1.1N3	Щит освещения 1ЩО-2	380,00	11,74	0,90	1,00	0,95	0,33	10,57	3,47	11,13	16,90	ВА-332А - 3Р - 25А - 35кА	25	25	250	35	Cu	25	ВВГнг(А)-LSLTx	5x	4	)	ВВГнг(А)-LSLTx (| 4x | 6 |)	36	1	0,93	1,00	33,48	1600,00	0,65	3,54	0,1	1603,5	6,41	+1528,5
1.1N4	Щит освещения 1ЩО-3	380,00	12,13	0,90	1,00	0,95	0,33	10,92	3,59	11,49	17,46	ВА-332А - 3Р - 25А - 35кА	25	25	250	35	Cu	30	ВВГнг(А)-LSLTx	5x	4	)	ВВГнг(А)-LSLTx (| 4x | 6 |)	36	1	0,93	1,00	33,48	1600,00	0,81	3,54	0,1	1415,96	5,66	+1340,96
1.1N5	Щит освещения 1ЩО-4	380,00	12,64	0,90	1,00	0,95	0,33	11,38	3,74	11,97	18,19	ВА-332А - 3Р - 25А - 35кА	25	25	250	35	Cu	35	ВВГнг(А)-LSLTx	5x	4	)	ВВГнг(А)-LSLTx (| 4x | 6 |)	36	1	0,93	1,00	33,48	1600,00	0,99	3,54	0,1	1267,69	5,07	+1192,69
1.1N6	Щит силовой 1ЩС-0	380,00	125,56	0,80	1,00	0,90	0,48	100,45	48,65	111,61	169,57	ВА-332А - 3Р - 225А - 35кА	225	225	2250	35	Cu	15	ВВГнг(А)-LSLTx	5x	95	)	ВВГнг(А)-LSLTx (| 4x | 95 |)	261	1	0,93	1,00	242,73	1600,00	0,27	0,22	0,072	4241,12	1,88	+3566,12
1.1N7	Щит силовой 1ЩС-4.3	380,00	10,00	1,00	1,00	0,90	0,48	10,00	4,84	11,11	16,88	ВА-332А - 3Р - 32А - 35кА	32	32	320	35	Cu	65	ВВГнг(А)-LSLTx	5x	6	)	ВВГнг(А)-LSLTx (| 4x | 6 |)	46	1	0,93	1,00	42,78	1600,00	1,62	3,54	0,1	778,552	2,43	+682,55
1.1N8	Щит силовой 1ЩС-4.2	380,00	10,00	1,00	1,00	0,90	0,48	10,00	4,84	11,11	16,88	ВА-332А - 3Р - 32А - 35кА	32	32	320	35	Cu	65	ВВГнг(А)-LSLTx	5x	6	)	ВВГнг(А)-LSLTx (| 4x | 6 |)	46	1	0,93	1,00	42,78	1600,00	1,62	3,54	0,1	778,552	2,43	+682,55
1.1N9	1ЩСВ-0	380,00	14,10	0,80	1,00	0,85	0,62	11,28	6,99	13,27	20,16	ВА-332А - 3Р - 32А - 35кА	32	32	320	35	Cu	15	ВВГнг(А)-LSLTx	5x	6	)	ВВГнг(А)-LSLTx (| 4x | 6 |)	46	1	0,93	1,00	42,78	1600,00	0,42	3,54	0,1	2181,32	6,82	+2085,32
1.1N10	1ЩСВ-1	380,00	109,00	1,00	1,00	0,99	0,15	109,00	16,01	110,17	167,39	ВА-332А - 3Р - 225А - 35кА	225	225	2250	35	Cu	20	ВВГнг(А)-LSLTx	5x	95	)	ВВГнг(А)-LSLTx (| 4x | 95 |)	261	1	0,93	1,00	242,73	1600,00	0,35	0,22	0,072	4094,83	1,82	+3419,83
1.1N11	ЩНО	380,00	5,47	1,00	1,00	0,95	0,33	5,47	1,80	5,76	8,75	ВА-332А - 3Р - 25А - 35кА	25	25	250	35	Cu	60	ВВГнг(А)-LSLTx	5x	4	)	ВВГнг(А)-LSLTx (| 4x | 6 |)	36	1	0,93	1,00	33,48	1600,00	0,81	3,54	0,1	832,061	3,33	+757,06
1.1N12	АХП	380,00	17,50	1,00	1,00	0,96	0,29	17,50	5,08	18,23	27,60	ВА-332А - 3Р - 25А - 35кА	50	50	500	35	Cu	60	ВВГнг(А)-LSLTx	5x	10	)	ВВГнг(А)-LSLTx (| 4x | 6 |)	36	1	0,93	1,00	33,48	1600,00	#ЗНАЧ!	3,54	0,1	832,061	1,66	+682,06
1.1N13	Насосная станция повышения давления	380,00	3,00	1,00	1,000	0,85	0,62	3,00	1,86	3,53	5,36	ВА-332А - 3Р - 25А - 35кА	25	25	250	35	Cu	60	ВВГнг(А)-LSLTx	5x	4	)	ВВГнг(А)-LSLTx (| 4x | 6 |)	36	1	0,93	1,00	33,48	1600,00	0,45	3,54	0,1	832,061	3,33	+757,06
W3	5ЩС-1	380,00	60,09	1,00	1,00	0,91	0,45	60,09	26,89	65,83	100,02	ВА-332А - 3Р - 160А - 35кА	160	160	1600	35	Al	230	АВБбШв-1	5x	95	)	ВВГнг(А)-LSLTx (| 4x | 95 |)	216	1	0,93	1,00	200,88	1600,00	0,92	0,405	0,064	941,855	0,59	+461,86
1.1N15	Бойлер	380,00	84,00	1,00	1,000	1,00	0,00	84,00	0,00	84,00	127,62	ВА-332А - 3Р - 160А - 35кА	25	25	250	35	Cu	40	ВВГнг(А)-LSLTx	5x	50	)	ВВГнг(А)-LSLTx (| 4x | 50 |)	187	1	0,93	1,00	173,91	1600,00	1,00	0,43	0,086	3058,78	12,24	+2983,78
M1	ИТП	380,00	87,10	1,00	1,000	0,97	0,25	87,10	21,83	89,79	136,43	ВА-332А - 3Р - 225А - 35кА	225	225	2250	35	Cu	35	ВВГнг(А)-LSLTx	5x	95	)	ВВГнг(А)-LSLTx (| 4x | 95 |)	261	1	0,93	1,00	242,73	1600,00	0,50	0,22	0,072	3709,38	1,65	+3034,38
	АВР (РП-4(ППУ)	380,00	13,71	1,00	1,00	0,95	0,33	13,71	4,51	14,43	21,93	ВА-332А - 3Р - 32А - 35кА	32	32	320	35	Cu	10	ВВГнг(А)-LSLTx	5x	6	)	ВВГнг(А)-LSLTx (| 4x | 6 |)	46	1	0,93	1,00	42,78	1600,00	0,34	3,54	0,1	2660,7	8,31	+2564,7
M3	Насосная станция пожаротушения	380,00	2,20	1,00	1,000	0,85	0,62	2,20	1,36	2,59	3,93																									
	Итого по панели 1РП1 в норм. режиме	380,00	495,06	0,80	1,000	0,95	0,33	396,05	132,11	417,50	634,33																									
	Итого по панели 1РП1 в режиме пожара	380,00	371,96	0,80	1,000	0,96	0,29	297,57	85,37	309,57	470,35																									
	Итого по вводу 1 в норм. режиме	380,00	595,87	0,80	1,000	0,96	0,29	476,70	136,23	495,78	753,26																									
	Итого по вводу 1 в режиме пожара	380,00	477,97	0,80	1,000	0,96	0,29	382,38	109,27	397,69	604,22																									
	1РП-2																																			
1.2N1	Щит силовой 1ЩС-1	380,00	69,44	0,80	1,00	0,90	0,48	55,56	26,91	61,73	93,79	ВА-332А - 3Р - 125А - 35кА	125	125	1250	35	Cu	20	ВВГнг(А)-LSLTx	5x	50	)	ВВГнг(А)-LSLTx (| 4x | 50 |)	167	1	0,93	1,00	155,31	1600,00	0,36	0,43	0,086	3723,76	2,98	+3348,76
1.2N2	Щит силовой 1ЩС-2	380,00	104,40	0,80	1,00	0,90	0,48	83,52	40,45	92,80	140,99	ВА-332А - 3Р - 200А - 35кА	200	200	2000	35	Cu	25	ВВГнг(А)-LSLTx	5x	95	)	ВВГнг(А)-LSLTx (| 4x | 95 |)	261	1	0,93	1,00	242,73	1600,00	0,37	0,22	0,072	3958	1,98	+3358
1.2N3	Щит силовой 1ЩС-3	380,00	106,81	0,80	1,00	0,90	0,48	85,44	41,38	94,94	144,24	ВА-332А - 3Р - 200А - 35кА	200	200	2000	35	Cu	30	ВВГнг(А)-LSLTx	5x	95	)	ВВГнг(А)-LSLTx (| 4x | 95 |)	261	1	0,93	1,00	242,73	1600,00	0,45	0,22	0,072	3829,77	1,91	+3229,77
1.2N4	Щит силовой 1ЩС-4.1	380,00	72,50	0,80	1,00	0,90	0,48	58,00	28,09	64,44	97,91	ВА-332А - 3Р - 125А - 35кА	125	125	1250	35	Cu	35	ВВГнг(А)-LSLTx	5x	35	)	ВВГнг(А)-LSLTx (| 4x | 50 |)	167	1	0,93	1,00	155,31	1600,00	0,66	0,43	0,086	3202,04	2,56	+2827,04
1.2N5	Щит силовой ЩОВх	380,00	23,70	1,00	1,00	1,00	0,00	23,70	0,00	23,70	36,01	ВА-332А - 3Р - 50А - 35кА	50	50	500	35	Cu	35	ВВГнг(А)-LSLTx	5x	10	)	ВВГнг(А)-LSLTx (| 4x | 10 |)	63	1	0,93	1,00	58,59	1600,00	1,22	2,13	0,095	1726,76	3,45	+1576,76
1.2N6	Бойлер	380,00	84,00	1,00	1,000	1,00	0,00	84,00	0,00	84,00	127,62	ВА-332А - 3Р - 160А - 35кА	25	25	250	35	Cu	40	ВВГнг(А)-LSLTx	5x	50	)	ВВГнг(А)-LSLTx (| 4x | 50 |)	187	1	0,93	1,00	173,91	1600,00	1,00	0,43	0,086	3058,78	12,24	+2983,78
M2	ИТП																																			
	АВР (РП-3)																																			
	АВР (РП-4(ППУ)																																			
M4	Насосная станция пожаротушения																																			
	Итого по панели РП2 в норм. Режиме	380,00	460,84	0,80	1,000	0,94	0,35	368,67	129,27	390,68	593,58																									
	Итого по панели РП2 в режиме пожара	380,00	460,84	0,80	1,000	0,94	0,35	368,67	129,27	390,68	593,58																									
	Итого по вводу 2 в норм. режиме	380,00	460,84	0,80	1,000	0,94	0,35	368,67	129,27	390,68	593,58	

2.2N4	АВР (2РП-3)																																							
2.2N5	АВР (2РП-4(ППУ)																																							
	Итого по панели 2РП2 в норм. Режиме	380,00	257,76	0,80	1,000	0,90	0,48	206,21	99,87	229,12	348,11																													
	Итого по панели 2РП2 в режиме пожара	380,00	257,76	0,80	1,000	0,90	0,48	206,21	99,87	229,12	348,11																													
	Итого по вводу 2 в норм. режиме	380,00	257,76	0,80	1,000	0,90	0,48	206,21	99,87	229,12	348,11																													
	Итого по вводу 2 в режиме пожара	380,00	257,76	0,80	1,000	0,90	0,48	206,21	99,87	229,12	348,11																													
	2РП-3																																							
2.3N1	ЩУ-Л9	380,00	11,60	1,00	1,000	0,65	1,17	11,60	13,56	17,85	27,11	ВА-332А - 3Р - 50А - 35кА	50	50	500	20	Cu	60	ВВГнг(А)-LSLTx	5x	10	)	ВВГнг(А)-LSLTx (	4x	10	)	63	1	0,93	1,00	58,59	1600,00	1,08	2,13	0,095	1186,89	2,37	+1036,89
2.3N2	СКС	380,00	5,00	1,00	1,000	0,90	0,48	5,00	2,42	5,56	8,44	ВА-332А - 3Р - 16А - 35кА	16	16	160	20	Cu	80	ВВГнг(А)-LSLTx	5x	4	)	ВВГнг(А)-LSLTx (	4x	6	)	36	1	0,93	1,00	33,48	1600,00	0,99	3,54	0,1	652,641	4,08	+604,64
2.3N3	ОС	380,00	5,00	1,00	1,000	0,90	0,48	5,00	2,42	5,56	8,44	ВА-332А - 3Р - 16А - 35кА	16	16	160	20	Cu	80	ВВГнг(А)-LSLTx	5x	4	)	ВВГнг(А)-LSLTx (	4x	6	)	36	1	0,93	1,00	33,48	1600,00	0,99	3,54	0,1	652,641	4,08	+604,64
2.3N4	СКУД	380,00	5,00	1,00	1,000	0,90	0,48	5,00	2,42	5,56	8,44	ВА-332А - 3Р - 16А - 35кА	16	16	160	20	Cu	80	ВВГнг(А)-LSLTx	5x	4	)	ВВГнг(А)-LSLTx (	4x	6	)	36	1	0,93	1,00	33,48	1600,00	0,99	3,54	0,1	652,641	4,08	+604,64
2.3N5	СОТ	380,00	5,00	1,00	1,000	0,90	0,48	5,00	2,42	5,56	8,44	ВА-332А - 3Р - 16А - 35кА	16	16	160	20	Cu	80	ВВГнг(А)-LSLTx	5x	4	)	ВВГнг(А)-LSLTx (	4x	6	)	36	1	0,93	1,00	33,48	1600,00	0,99	3,54	0,1	652,641	4,08	+604,64
	Итого по панели 2РП3 в норм. Режиме	380,00	31,60	1,00	1,000	0,81	0,74	31,60	23,25	39,23	59,60																													
	Итого по панели 2РП3 в режиме пожара	380,00	31,60	1,00	1,000	0,81	0,74	31,60	23,25	39,23	59,60																													
	2РП-4 (ППУ)																																							
2.4N1	Щит ав. освещения 2ЩАО-0	380,00	0,61	1,00	1,00	0,95	0,33	0,61	0,20	0,64	0,97	ВА-332А - 3Р - 20А - 35кА	20	20	200	35	Cu	15	ВВГнг(А)-FRLSLTx	5x	2,5	)	ВВГнг(А)-LSLTx (	4x	6	)	27	1	0,93	1,00	25,11	1600,00	0,02	3,54	0,1	2181,32	10,91	+2121,32
2.4N2	Щит ав. освещения 2ЩАО-1	380,00	1,31	1,00	1,00	0,95	0,33	1,31	0,43	1,38	2,10	ВА-332А - 3Р - 20А - 35кА	20	20	200	35	Cu	20	ВВГнг(А)-FRLSLTx	5x	2,5	)	ВВГнг(А)-LSLTx (	4x	6	)	27	1	0,93	1,00	25,11	1600,00	0,06	3,54	0,1	1848,3	9,24	+1788,3
2.4N3	Щит ав. освещения 2ЩАО-2	380,00	0,51	1,00	1,00	0,95	0,33	0,51	0,17	0,54	0,82	ВА-332А - 3Р - 20А - 35кА	20	20	200	35	Cu	25	ВВГнг(А)-FRLSLTx	5x	2,5	)	ВВГнг(А)-LSLTx (	4x	6	)	27	1	0,93	1,00	25,11	1600,00	0,03	3,54	0,1	1603,5	8,02	+1543,5
2.4N4	Щит ав. освещения 2ЩАО-3	380,00	0,70	1,00	1,00	0,95	0,33	0,70	0,23	0,74	1,13	ВА-332А - 3Р - 20А - 35кА	20	20	200	35	Cu	30	ВВГнг(А)-FRLSLTx	5x	2,5	)	ВВГнг(А)-LSLTx (	4x	6	)	27	1	0,93	1,00	25,11	1600,00	0,05	3,54	0,1	1415,96	7,08	+1355,96
2.4N5	Щит ав. освещения 2ЩАО-4	380,00	0,96	1,00	1,00	0,95	0,33	0,96	0,32	1,01	1,54	ВА-332А - 3Р - 20А - 35кА	20	20	200	35	Cu	35	ВВГнг(А)-FRLSLTx	5x	2,5	)	ВВГнг(А)-LSLTx (	4x	6	)	27	1	0,93	1,00	25,11	1600,00	0,08	3,54	0,1	1267,69	6,34	+1207,69
2.4N6	клапана КПУ	380,00	3,00	1,00	1,000	0,85	0,62	3,00	1,86	3,53	5,36	ВА-332А - 1Р - 20А - 35кА	20	20	200	20	Cu	200	ВВГнг(А)-FRLSLTx	5x	2,5	)	ВВГнг(А)-LSLTx (	4x	6	)	27	1	0,93	1,00	25,11	1600,00	1,50	3,54	0,1	284,524	1,42	+224,52
	Итого по панели 2РП4 в норм. Режиме	380,00	4,10	1,00	1,000	0,95	0,33	4,10	1,35	4,31	6,55																													
	Итого по панели 2РП4 в режиме пожара	380,00	7,10	1,00	1,000	0,91	0,45	7,10	3,21	7,79	11,83																													
	Итого Противодымная вентиляция	380,00	3,00	1,00	1,000	0,88	0,55	3,00	1,65	3,42	5,20																													
	ВРУ-3																																							
	3РП-1																																							
3.1N1	ПВ1	380,00	22,23	1,00	1,000	0,85	0,62	22,23	13,78	26,15	39,74	ВА-332А - 3Р - 50А - 35кА	50	50	500	35	Cu	40	ВВГнг(А)-LSLTx	5x	10	)	ВВГнг(А)-LSLTx (	4x	10	)	63	1	0,93	1,00	58,59	1600,00	1,35	2,13	0,095	1582,78	3,17	+1432,78
3.1N2	ПВ2	380,00	8,75	1,00	1,000	0,85	0,62	8,75	5,42	10,29	15,64	ВА-332А - 3Р - 20А - 35кА	20	20	200	35	Cu	40	ВВГнг(А)-LSLTx	5x	4	)	ВВГнг(А)-LSLTx (	4x	6	)	36	1	0,93	1,00	33,48	1600,00	0,87	3,54	0,1	1147,53	5,74	+1087,53
3.1N3	ПВ3	380,00	24,80	1,00	1,000	0,85	0,62	24,80	15,37	29,18	44,33	ВА-332А - 3Р - 63А - 35кА	63	63	630	35	Cu	40	ВВГнг(А)-LSLTx	5x	16	)	ВВГнг(А)-LSLTx (	4x	16	)	84	1	0,93	1,00	78,12	1600,00	0,95	1,33	0,09	2016,9	3,20	+1827,9
3.1N4	ПВ3рез	380,00	24,80	1,00	1,000	0,85	0,62	24,80	15,37	29,18	44,33	ВА-332А - 3Р - 63А - 35кА	63	63	630	35	Cu	40	ВВГнг(А)-LSLTx	5x	16	)	ВВГнг(А)-LSLTx (	4x	16	)	84	1	0,93	1,00	78,12	1600,00	0,95	1,33	0,09	2016,9	3,20	+1827,9
3.1N5	ПВ4	380,00	9,18	1,00	1,000	0,85	0,62	9,18	5,69	10,80	16,41	ВА-332А - 3Р - 25А - 35кА	25	25	250	35	Cu	40	ВВГнг(А)-LSLTx	5x	4	)	ВВГнг(А)-LSLTx (	4x	6	)	36	1	0,93	1,00	33,48	1600,00	0,92	3,54	0,1	1147,53	4,59	+1072,53
3.1N6	П1	380,00	35,25	1,00	1,000	0,85	0,62	35,25	21,85	41,47	63,01	ВА-332А - 3Р - 100А - 35кА	100	100	1000	35	Cu	40	ВВГнг(А)-LSLTx	5x	35	)	ВВГнг(А)-LSLTx (	4x	35	)	137	1	0,93	1,00	127,41	1600,00	0,65	0,61	0,086	2739,69	2,74	+2439,69
3.1N7	П2	380,00	33,05	1,00	1,000	0,85	0,62	33,05	20,48	38,88	59,08	ВА-332А - 3Р -80А - 35кА	80	80	800	35	Cu	40	ВВГнг(А)-LSLTx	5x	25	)	ВВГнг(А)-LSLTx (	4x	25	)	112	1	0,93	1,00	104,16	1600,00	0,83	0,85	0,089	2432,09	3,04	+2192,09
3.1N8	П3	220,00	0,20	1,00	1,000	0,85	0,62	0,20	0,12	0,24	1,07	ВА-332А - 1Р -16А - 35кА	16	16	160	35	Cu	40	ВВГнг(А)-LSLTx	3x	2,5	)	ВВГнг(А)-LSLTx (	4x	6	)	27	1	0,93	1,00	25,11	1600,00	0,10	3,54	0,1	1147,53	7,17	+1099,53
3.1N9	П4	380,00	2,50	1,00	1,000	0,85	0,62	2,50	1,55	2,94	4,47	ВА-332А - 3Р -16А - 35кА	16	16	160	35	Cu	40	ВВГнг(А)-LSLTx	5x	2,5	)	ВВГнг(А)-LSLTx (	4x	6	)	27	1	0,93	1,00	25,11	1600,00	0,25	3,54	0,1	1147,53	7,17	+1099,53
3.1N10	П5	220,00	0,20	1,00	1,000	0,85	0,62	0,20	0,12	0,24	1,07	ВА-332А - 1Р -16А - 35кА	16	16	160	35	Cu	40	ВВГнг(А)-LSLTx	3x	2,5	)	ВВГнг(А)-LSLTx (	4x	6	)	27	1	0,93	1,00	25,11	1600,00	0,10	3,54	0,1	1147,53	7,17	+1099,53
3.1N11	П6	220,00	0,15	1,00	1,000	0,85	0,62	0,15	0,09	0,18	0,80	ВА-332А - 1Р -16А - 35кА	16	16	160	35	Cu	40	ВВГнг(А)-LSLTx	3x	2,5	)	ВВГнг(А)-LSLTx (	4x	6	)	27	1	0,93	1,00	25,11	1600,00	0,08	3,54	0,1	1147,53	7,17	+1099,53
3.1N12	П7	380,00	25,55	1,00	1,000	0,85	0,62	25,55	15,83	30,06	45,67	ВА-332А - 3Р - 63А - 35кА	63	63	630	35	Cu	40	ВВГнг(А)-LSLTx	5x	16	)	ВВГнг(А)-LSLTx (	4x	16	)	84	1	0,93	1,00	78,12	1600,00	0,98	1,33	0,09	2016,9	3,20	+1827,9
3.1N13	В1	380,00	1,50	1,00	1,000	0,85	0,62	1,50	0,93	1,76	2,68	ВА-332А - 3Р -16А - 35кА	16	16	160	35	Cu	50	ВВГнг(А)-LSLTx	5x	2,5	)	ВВГнг(А)-LSLTx (	4x	6	)	27	1	0,93	1,00	25,11	1600,00	0,19	3,54	0,1	964,66	6,03	+916,66
3.1N14	В1рез	380,00	1,50	1,00	1,000	0,85	0,62	1,50	0,93	1,76	2,68	ВА-332А - 3Р -16А - 35кА	16	16	160	35	Cu	50	ВВГнг(А)-LSLTx	5x	2,5	)	ВВГнг(А)-LSLTx (	4x	6	)	27	1	0,93	1,00	25,11	1600,00	0,19	3,54	0,1	964,66	6,03	+916,66
3.1N15	В2	220,00	0,27	1,00	1,000	0,85	0,62	0,27	0,17	0,32	1,44	ВА-332А - 1Р -16А - 35кА	16	16	160	35	Cu	50	ВВГнг(А)-LSLTx	3x	2,5	)	ВВГнг(А)-LSLTx (	4x	6	)	27	1	0,93	1,00	25,11	1600,00	0,17	3,54	0,1	964,66	6,03	+916,66
3.1N16	В2 рез	220,00	0,27	1,00	1,000	0,85	0,62	0,27	0,17	0,32	1,44	ВА-332А - 1Р -16А - 35кА	16	16	160	35	Cu	50	ВВГнг(А)-LSLTx	3x	2,5	)	ВВГнг(А)-LSLTx (	4x	6	)	27	1	0,93	1,00	25,11	1600,00	0,17	3,54	0,1	964,66	6,03	+916,66
3.1N17	В3	220,00	0,19	1,00	1,000	0,85	0,62	0,19	0,12	0,22	1,02	ВА-332А - 1Р -16А - 35кА	16	16	160	35	Cu	50	ВВГнг(А)-LSLTx	3x	2,5	)	ВВГнг(А)-LSLTx (	4x	6	)	27	1	0,93	1,00	25,11	1600,00	0,12	3,54	0,1	964,66	6,03	+916,66
3.1N18	В3 рез	220,00	0,19	1,00	1,000	0,85	0,62	0,19	0,12	0,22	1,02	ВА-332А - 1Р -16А - 35кА	16	16	160	35	Cu	50	ВВГнг(А)-LSLTx	3x	2,5	)	ВВГнг(А)-LSLTx (	4x	6	)	27	1	0,93	1,00	25,11	1600,00	0,12	3,54	0,1	964,66	6,03	+916,66
3.1N19	В4	220,00	0,15	1,00	1,000	0,85	0,62	0,15	0,09	0,18	0,80	ВА-332А - 1Р -16А - 35кА	16	16	160	35	Cu	50	ВВГнг(А)-LSLTx	3x	2,5	)	ВВГнг(А)-LSLTx (	4x	6	)	27	1	0,93	1,00	25,11	1600,00	0,10	3,54	0,1	964,66	6,03	+916,66
3.1N20	В4 рез	220,00	0,15	1,00	1,000	0,85	0,62	0,15	0,09	0,18	0,80	ВА-332А - 1Р -16А - 35кА	16	16	160	35	Cu	50	ВВГнг(А)-LSLTx	3x	2,5	)	ВВГнг(А)-LSLTx (	4x	6	)	27	1	0,93	1,00	25,11	1600,00	0,10	3,54	0,1	964,66	6,03	+916,66
3.1N21	В5	220,00	0,27	1,00	1,000	0,85	0,62	0,27	0,17	0,32	1,44	ВА-332А - 1Р -16А - 35кА	16	16	160	35	Cu	50	ВВГнг(А)-LSLTx	3x	2,5	)	ВВГнг(А)-LSLTx (	4x	6	)	27	1	0,93	1,00	25,11	1600,00	0,17	3,54	0,1	964,66	6,03	+916,66
3.1N22	В5 рез	220,00	0,27	1,00	1,000	0,85	0,62	0,27	0,17	0,32	1,44	ВА-332А - 1Р -16А - 35кА	16	16	160	35	Cu	50	ВВГнг(А)-LSLTx	3x	2,5	)	ВВГнг(А)-LSLTx (	4x	6	)	27	1	0,93	1,00	25,11	1600,00	0,17	3,54	0,1	964,66	6,03	+916,66
3.1N23	В6	220,00	0,06	1,00	1,000	0,85	0,62	0,06	0,04	0,07	0,32	ВА-332А - 1Р -16А - 35кА	16	16	160	35	Cu	50	ВВГнг(А)-LSLTx	3x	2,5	)	ВВГнг(А)-LSLTx (	4x	6	)	27	1	0,93	1,00	25,11	1600,00	0,04	3,54	0,1	964,66	6,03	+916,66
3.1N24	В7	220,00	0,06	1,00	1,000	0,85	0,62	0,06	0,04	0,07	0,32	ВА-332А - 1Р -16А - 35кА	16	16	160	35	Cu	50	ВВГнг(А)-LSLTx	3x	2,5	)	ВВГнг(А)-LSLTx (	4x	6	)	27	1	0,93	1,00	25,11	1600,00	0,04	3,54	0,1	964,66	6,03	+916,66
3.1N25	В8	220,00	0,06	1,00	1,000	0,85	0,62	0,06	0,04	0,07	0,32	ВА-332А - 1Р -16А - 35кА	16	16	160	35	Cu	50	ВВГнг(А)-LSLTx	3x	2,5	)	ВВГнг(А)-LSLTx (	4x	6	)	27	1	0,93	1,00	25,11	1600,00	0,04	3,54	0,1	964,66	6,03	+916,66
3.1N26	В10	220,00	0,15	1,00	1,000	0,85	0,62	0,15	0,09	0,18	0,80	ВА-332А - 1Р -16А - 35кА	16	16	160	35	Cu	40	ВВГнг(А)-LSLTx	3x	2,5	)	ВВГнг(А)-LSLTx (	4x	6	)	27	1	0,93	1,00	25,11	1600,00	0,08	3,54	0,1	1147,53	7,17	+1099,53
3.1N27	В11	220,00	0,06	1,00	1,000	0,85	0,62	0,06	0,04	0,07	0,32	ВА-332А - 1Р -16А - 35кА	16	16	160	35	Cu	40	ВВГнг(А)-LSLTx	3x	2,5	)	ВВГнг(А)-LSLTx (	4x	6	)	27	1	0,93	1,00	25,11	1600,00	0,03	3,54	0,1	1147,53	7,17	+1099,53
3.1N28	В12	220,00	0,19	1,00	1,000	0,85	0,62	0,19	0,12	0,22	1,02	ВА-332А - 1Р -16А - 35кА	16	16	160	35	Cu	40	ВВГнг(А)-LSLTx	3x	2,5	)	ВВГнг(А)-LSLTx (	4x	6	)	27	1	0,93	1,00	25,11	1600,00	0,10	3,54	0,1	1147,53	7,17	+1099,53
3.1N29	В13	220,00	0,06	1,00	1,000	0,85	0,62	0,06	0,04	0,07	0,32	ВА-332А - 1Р -16А - 35кА	16	16	160	35	Cu	40	ВВГнг(А)-LSLTx	3x	2,5	)	ВВГнг(А)-LSLTx (	4x	6	)	27	1	0,93	1,00	25,11	1600,00	0,03	3,54	0,1	1147,53	7,17	+1099,53
3.1N30	В15	220,00	0,06	1,00	1,000	0,85	0,62	0,06	0,04	0,07	0,32	ВА-332А - 1Р -16А - 35кА	16	16	160	35	Cu	40	ВВГнг(А)-LSLTx	3x	2,5	)	ВВГнг(А)-LSLTx (	4x	6	)	27	1	0,93	1,00	25,11	1600,00	0,03	3,54	0,1	1147,53	7,17	+1099,53
3.1N31	В16	220,00	0,15	1,00	1,000	0,85	0,62	0,15	0,09	0,18	0,80	ВА-332А - 1Р -16А - 35кА	16	16	160	35	Cu	40	ВВГнг(А)-LSLTx	3x	2,5	)	ВВГнг(А)-LSLTx (	4x	6	)	27	1	0,93	1,00	25,11	1600,00	0,08	3,54	0,1	1147,53	7,17	+1099,53
3.1N32	В17	220,00	0,16	1,00	1,000	0,85	0,62	0,16	0,10	0,19	0,86	ВА-332А - 1Р -16А - 35кА	16	16	160	35	Cu	40	ВВГнг(А)-LSLTx	3x	2,5	)	ВВГнг(А)-LSLTx (	4x	6	)	27	1	0,93	1,00	25,11	1600,00	0,08	3,54	0,1	1147,53	7,17	+1099,53
3.1N33	В18	220,00	0,16	1,00	1,000	0,85	0,62	0,16	0,10	0,19	0,86	ВА-332А - 1Р -16А - 35кА	16	16	160	35	Cu	40	ВВГнг(А)-LSLTx	3x	2,5	)	ВВГнг(А)-LSLTx (	4x	6	)	27	1	0,93	1,00	25,11	1600,00	0,08	3,54	0,1	1147,53	7,17	+1099,53
3.1N34	В19	220,00	0,15	1,00	1,000	0,85	0,62	0,15	0,09	0,18	0,80	ВА-332А - 1Р -16А - 35кА	16	16	160	35	Cu	40	ВВГнг(А)-LSLTx	3x	2,5	)	ВВГнг(А)-LSLTx (	4x	6	)	27	1	0,93	1,00	25,11	1600,00	0,08	3,54	0,1	1147,53	7,17	+1099,53
3.1N35	В20	380,00	0,75	1,00	1,000	0,85	0,62	0,75	0,46	0,88	1,34	ВА-332А - 3Р -16А - 35кА	16	16	160	35	Cu	40	ВВГнг(А)-LSLTx	5x	2,5	)	ВВГнг(А)-LSLTx (	4x	6	)	27	1	0,93	1,00	25,11	1600,00	0,07	3,54	0,1	1147,53	7,17	+1099,53
3.1N36	В21	380,00	0,75	1,00	1,000	0,85	0,62	0,75	0,46	0,88	1,34	ВА-332А - 3Р -16А - 35кА	16	16	160	35	Cu	40	ВВГнг(А)-LSLTx	5x	2,5	)	ВВГнг(А)-LSLTx (	4x	6	)	27	1	0,93	1,00	25,11	1600,00	0,07	3,54	0,1	1147,53	7,17	+1099,53
3.1N37	В22	380,00	0,75	1,00	1,000	0,85	0,62	0,75	0,46	0,88	1,34	ВА-332А - 3Р -16А - 35кА	16	16	160	35	Cu	45	ВВГнг(А)-LSLTx	5x	2,5	)	ВВГнг(А)-LSLTx (	4x	6	)	27	1	0,93	1,00	25,11	1600,00	0,08	3,54	0,1	1048,18	6,55	+1000,18
3.1N38	В23	220,00	0,15	1,00	1,000	0,85	0,62	0,15	0,09	0,18	0,80	ВА-332А - 1Р -16А - 35кА	16	16	160	35	Cu	45	ВВГнг(А)-LSLTx	3x	2,5	)	ВВГнг(А)-LSLTx (	4x	6	)	27	1	0,93	1,00	25,11	1600,00	0,09	3,54	0,1	1048,18	6,55	+1000,18
3.1N39	В24	220,00	0,15	1,00	1,000	0,85	0,62	0,15	0,09	0,18	0,80	ВА-332А - 1Р -16А - 35кА	16	16	160	35	Cu	50	ВВГнг(А)-LSLTx	3x	2,5	)	ВВГнг(А)-LSLTx (	4x	6	)	27	1	0,93	1,00	25,11	1600,00	0,10	3,54	0,1	964,66	6,03	+916,66
3.1N40	В25	220,00	0,06	1,00	1,000	0,85	0,62	0,06	0,04	0,07	0,32	ВА-332А - 1Р -16А - 35кА	16	16	160	35	Cu	50	ВВГнг(А)-LSLTx	3x	2,5	)	ВВГнг(А)-LSLTx (	4x	6	)	27	1	0,93	1,00	25,11	1600,00	0,04	3,54	0,1	964,66	6,03	+916,66
3.1N41	В27	220,00	0,19	1,00	1,000	0,85	0,62	0,19	0,12	0,22	1,02	ВА-332А - 1Р -16А - 35кА	16	16	160	35	Cu	40	ВВГнг(А)-LSLTx	3x	2,5	)	ВВГнг(А)-LSLTx (	4x	6	)	27	1	0,93	1,00	25,11	1600,00	0,10	3,54	0,1	1147,53	7,17	+1099,53
3.1N42	Нар блок К1	220,00	2,00	1,00	1,000	0,85	0,62	2,00	1,24	2,35	10,70	ВА-332А - 1Р -16А - 35кА	16	16	160	35	Cu	40	ВВГнг(А)-LSLTx	3x	2,5	)	ВВГнг(А)-LSLTx (	4x	6	)	27	1	0,93	1,00	25,11	1600,00	1,03	3,54	0,1	1147,53	7,17	+1099,53
3.1N43	Нар блок К1 рез	220,00	2,00	1,00	1,000	0,85	0,62	2,00	1,24	2,35	10,70	ВА-332А - 1Р -16А - 35кА	16	16	160	35	Cu	45	ВВГнг(А)-LSLTx	3x	2,5	)	ВВГнг(А)-LSLTx (	4x	6	)	27	1	0,93	1,00	25,11	1600,00	1,16	3,54	0,1	1048,18	6,55	+1000,18
3.1N44	Нар блок К2	220,00	2,00	1,00	1,000	0,85	0,62	2,00	1,24	2,35	10,70	ВА-332А - 1Р -16А - 35кА	16	16	160	35	Cu	45	ВВГнг(А)-LSLTx	3x	2,5	)	ВВГнг(А)-LSLTx (	4x	6	)	27	1	0,93	1,00	25,11	1600,00	1,16	3,54	0,1	1048,18	6,55	+1000,18
3.1N45	Нар блок К2 рез	220,00	2,00	1,00	1,000	0,85	0,62	2,00	1,24	2,35	10,70	ВА-332А - 1Р -16А - 35кА	16	16	160	35	Cu	50	ВВГнг(А)-LSLTx	3x	2,5	)	ВВГнг(А)-LSLTx (	4x	6	)	27	1	0,93	1,00	25,11	1600,00	1,29	3,54	0,1	964,66	6,03	+916,66
3.1N46	Нар блок К3	220,00	2,00	1,00	1,000	0,85	0,62	2,00	1,24	2,35	10,70	ВА-332А - 1Р -16А - 35кА	16	16	160	35	Cu	50	ВВГнг(А)-LSLTx	3x	2,5	)	ВВГнг(А)-LSLTx (	4x	6	)	27	1	0,93	1,00	25,11	1600,00	1,29	3,54	0,1	964,66	6,03	+916,66
3.1N47	Нар блок К4	220,00	2,00	1,00	1,000	0,85	0,62	2,00	1,24	2,35	10,70	ВА-332А - 1Р -16А - 35кА	16	16	160	35	Cu	35	ВВГнг(А)-LSLTx	3x	2,5	)	ВВГнг(А)-LSLTx (	4x	6	)	27	1	0,93	1,00	25,11	1600,00	0,90	3,54	0,1	1267,69	7,92	+1219,69
3.1N48	Нар блок К4 рез	220,00	2,00	1,00	1,000	0,85	0,62	2,00	1,24	2,35	10,70	ВА-332А - 1Р -16А - 35кА

3.4N6	ДП2.2	380,00	3,00	1,00	1,000	0,85	0,62	3,00	1,86	3,53	5,36	ВА-332А - 3Р - 16А - 35кА	16	16	160	6	Cu	30	ВВГнг(А)-FRLSLTx	5x	2,5	)	ВВГнг(А)-LSLTx (	4x	6	)	27	1	0,93	1,00	25,11	1600,00	0,22	3,54	0,1	1415,96	8,85	+1367,96
3.4N7	ДП3.1	380,00	3,00	1,00	1,000	0,85	0,62	3,00	1,86	3,53	5,36	ВА-332А - 3Р - 16А - 35кА	16	16	160	6	Cu	30	ВВГнг(А)-FRLSLTx	5x	2,5	)	ВВГнг(А)-LSLTx (	4x	6	)	27	1	0,93	1,00	25,11	1600,00	0,22	3,54	0,1	1415,96	8,85	+1367,96
3.4N8	ДП3.2	380,00	3,00	1,00	1,000	0,85	0,62	3,00	1,86	3,53	5,36	ВА-332А - 3Р - 16А - 35кА	16	16	160	6	Cu	30	ВВГнг(А)-FRLSLTx	5x	2,5	)	ВВГнг(А)-LSLTx (	4x	6	)	27	1	0,93	1,00	25,11	1600,00	0,22	3,54	0,1	1415,96	8,85	+1367,96
3.4N9	ДП4.1	380,00	3,00	1,00	1,000	0,85	0,62	3,00	1,86	3,53	5,36	ВА-332А - 3Р - 16А - 35кА	16	16	160	6	Cu	30	ВВГнг(А)-FRLSLTx	5x	2,5	)	ВВГнг(А)-LSLTx (	4x	6	)	27	1	0,93	1,00	25,11	1600,00	0,22	3,54	0,1	1415,96	8,85	+1367,96
3.4N10	ДП4.2	380,00	3,00	1,00	1,000	0,85	0,62	3,00	1,86	3,53	5,36	ВА-332А - 3Р - 16А - 35кА	16	16	160	6	Cu	30	ВВГнг(А)-FRLSLTx	5x	2,5	)	ВВГнг(А)-LSLTx (	4x	6	)	27	1	0,93	1,00	25,11	1600,00	0,22	3,54	0,1	1415,96	8,85	+1367,96
3.4N11	ДП5.1	380,00	3,00	1,00	1,000	0,85	0,62	3,00	1,86	3,53	5,36	ВА-332А - 3Р - 16А - 35кА	16	16	160	6	Cu	30	ВВГнг(А)-FRLSLTx	5x	2,5	)	ВВГнг(А)-LSLTx (	4x	6	)	27	1	0,93	1,00	25,11	1600,00	0,22	3,54	0,1	1415,96	8,85	+1367,96
3.4N12	ДП5.2	380,00	1,50	1,00	1,000	0,85	0,62	1,50	0,93	1,76	2,68	ВА-332А - 3Р - 16А - 35кА	16	16	160	6	Cu	30	ВВГнг(А)-FRLSLTx	5x	2,5	)	ВВГнг(А)-LSLTx (	4x	6	)	27	1	0,93	1,00	25,11	1600,00	0,11	3,54	0,1	1415,96	8,85	+1367,96
3.4N13	ДП6.1	380,00	1,50	1,00	1,000	0,85	0,62	1,50	0,93	1,76	2,68	ВА-332А - 3Р - 16А - 35кА	16	16	160	6	Cu	30	ВВГнг(А)-FRLSLTx	5x	2,5	)	ВВГнг(А)-LSLTx (	4x	6	)	27	1	0,93	1,00	25,11	1600,00	0,11	3,54	0,1	1415,96	8,85	+1367,96
3.4N14	ДП6.2	380,00	1,50	1,00	1,000	0,85	0,62	1,50	0,93	1,76	2,68	ВА-332А - 3Р - 16А - 35кА	16	16	160	6	Cu	30	ВВГнг(А)-FRLSLTx	5x	2,5	)	ВВГнг(А)-LSLTx (	4x	6	)	27	1	0,93	1,00	25,11	1600,00	0,11	3,54	0,1	1415,96	8,85	+1367,96
3.4N15	ДП7.1	380,00	1,50	1,00	1,000	0,85	0,62	1,50	0,93	1,76	2,68	ВА-332А - 3Р - 16А - 35кА	16	16	160	6	Cu	30	ВВГнг(А)-FRLSLTx	5x	2,5	)	ВВГнг(А)-LSLTx (	4x	6	)	27	1	0,93	1,00	25,11	1600,00	0,11	3,54	0,1	1415,96	8,85	+1367,96
3.4N16	ДП7.2	220,00	0,12	1,00	1,000	0,85	0,62	0,12	0,07	0,14	0,64	ВА-332А - 1Р - 16А - 35кА	16	16	160	6	Cu	30	ВВГнг(А)-FRLSLTx	3x	2,5	)	ВВГнг(А)-LSLTx (	3x	6	)	27	1	0,93	1,00	25,11	1600,00	0,05	3,54	0,094	1428,22	8,93	+1380,22
3.4N17	ДП8.1	220,00	0,12	1,00	1,000	0,85	0,62	0,12	0,07	0,14	0,64	ВА-332А - 1Р - 16А - 35кА	16	16	160	6	Cu	30	ВВГнг(А)-FRLSLTx	3x	2,5	)	ВВГнг(А)-LSLTx (	3x	6	)	27	1	0,93	1,00	25,11	1600,00	0,05	3,54	0,094	1428,22	8,93	+1380,22
3.4N18	ДП9.1	380,00	3,00	1,00	1,000	0,85	0,62	3,00	1,86	3,53	5,36	ВА-332А - 3Р - 16А - 35кА	16	16	160	6	Cu	30	ВВГнг(А)-FRLSLTx	5x	2,5	)	ВВГнг(А)-LSLTx (	4x	6	)	27	1	0,93	1,00	25,11	1600,00	0,22	3,54	0,1	1415,96	8,85	+1367,96
3.4N19	ДП9.2	380,00	3,00	1,00	1,000	0,85	0,62	3,00	1,86	3,53	5,36	ВА-332А - 3Р - 16А - 35кА	16	16	160	6	Cu	30	ВВГнг(А)-FRLSLTx	5x	2,5	)	ВВГнг(А)-LSLTx (	4x	6	)	27	1	0,93	1,00	25,11	1600,00	0,22	3,54	0,1	1415,96	8,85	+1367,96
3.4N20	ДВ1.1	380,00	7,50	1,00	1,000	0,85	0,62	7,50	4,65	8,82	13,41	ВА-332А - 3Р - 20А - 35кА	20	20	200	6	Cu	30	ВВГнг(А)-FRLSLTx	5x	4	)	ВВГнг(А)-LSLTx (	4x	6	)	36	1	0,93	1,00	33,48	1600,00	0,56	3,54	0,1	1415,96	7,08	+1355,96
3.4N21	ДВ2.1	380,00	7,50	1,00	1,000	0,85	0,62	7,50	4,65	8,82	13,41	ВА-332А - 3Р - 20А - 35кА	20	20	200	6	Cu	30	ВВГнг(А)-FRLSLTx	5x	4	)	ВВГнг(А)-LSLTx (	4x	6	)	36	1	0,93	1,00	33,48	1600,00	0,56	3,54	0,1	1415,96	7,08	+1355,96
3.4N22	ДВ3.1	380,00	7,50	1,00	1,000	0,85	0,62	7,50	4,65	8,82	13,41	ВА-332А - 3Р - 20А - 35кА	20	20	200	6	Cu	30	ВВГнг(А)-FRLSLTx	5x	4	)	ВВГнг(А)-LSLTx (	4x	6	)	36	1	0,93	1,00	33,48	1600,00	0,56	3,54	0,1	1415,96	7,08	+1355,96
3.4N23	ДВ4.1	380,00	7,50	1,00	1,000	0,85	0,62	7,50	4,65	8,82	13,41	ВА-332А - 3Р - 20А - 35кА	20	20	200	6	Cu	30	ВВГнг(А)-FRLSLTx	5x	4	)	ВВГнг(А)-LSLTx (	4x	6	)	36	1	0,93	1,00	33,48	1600,00	0,56	3,54	0,1	1415,96	7,08	+1355,96
3.4N24	ДВ5.1	380,00	7,50	1,00	1,000	0,85	0,62	7,50	4,65	8,82	13,41	ВА-332А - 3Р - 20А - 35кА	20	20	200	6	Cu	30	ВВГнг(А)-FRLSLTx	5x	4	)	ВВГнг(А)-LSLTx (	4x	6	)	36	1	0,93	1,00	33,48	1600,00	0,56	3,54	0,1	1415,96	7,08	+1355,96
	Итого по панели 3РП4 в норм. Режиме	380,00	23,20	1,00	1,000	0,65	1,17	23,20	27,12	35,69	54,23																														
	Итого по панели 3РП4 в режиме пожара	380,00	99,94	1,00	1,000	0,80	0,75	99,94	74,68	124,76	189,56																														
	Итого Противодымная вентиляция	380,00	76,74	1,00	1,000	0,85	0,62	76,74	47,56	90,28	137,17																														
			ВРУ-4																																						
			4РП-1																																						
4.1N1	ПВ9	380,00	25,23	1,00	1,000	0,85	0,62	25,23	15,64	29,68	45,10	ВА-332А - 3Р - 63А - 35кА	63	63	630	6	Cu	40	ВВГнг(А)-LSLTx	5x	16	)	ВВГнг(А)-LSLTx (	4x	16	)	84	1	0,93	1,00	78,12	1600,00	0,97	1,33	0,09	2016,9	3,20	+1827,9
4.1N2	ПВ10	380,00	28,60	1,00	1,000	0,85	0,62	28,60	17,72	33,65	51,12	ВА-332А - 3Р - 80А - 35кА	80	80	800	6	Cu	40	ВВГнг(А)-LSLTx	5x	25	)	ВВГнг(А)-LSLTx (	4x	25	)	112	1	0,93	1,00	104,16	1600,00	0,72	0,85	0,089	2432,09	3,04	+2192,09
4.1N3	ПВ11	380,00	36,55	1,00	1,000	0,85	0,62	36,55	22,65	43,00	65,33	ВА-332А - 3Р - 100А - 35кА	100	100	1000	6	Cu	40	ВВГнг(А)-LSLTx	5x	35	)	ВВГнг(А)-LSLTx (	4x	35	)	137	1	0,93	1,00	127,41	1600,00	0,67	0,61	0,086	2739,69	2,74	+2439,69
4.1N4	П8	380,00	2,50	1,00	1,000	0,85	0,62	2,50	1,55	2,94	4,47	ВА-332А - 3Р - 16А - 35кА	16	16	160	6	Cu	40	ВВГнг(А)-LSLTx	5x	2,5	)	ВВГнг(А)-LSLTx (	4x	6	)	27	1	0,93	1,00	25,11	1600,00	0,25	3,54	0,1	1147,53	7,17	+1099,53
4.1N5	П9	380,00	3,70	1,00	1,000	0,85	0,62	3,70	2,29	4,35	6,61	ВА-332А - 3Р - 16А - 35кА	16	16	160	6	Cu	40	ВВГнг(А)-LSLTx	5x	2,5	)	ВВГнг(А)-LSLTx (	4x	6	)	27	1	0,93	1,00	25,11	1600,00	0,37	3,54	0,1	1147,53	7,17	+1099,53
4.1N6	П10	220,00	0,15	1,00	1,000	0,85	0,62	0,15	0,09	0,18	0,80	ВА-332А - 1Р - 16А - 35кА	16	16	160	6	Cu	40	ВВГнг(А)-LSLTx	3x	2,5	)	ВВГнг(А)-LSLTx (	3x	6	)	27	1	0,93	1,00	25,11	1600,00	0,08	3,54	0,094	1158,25	7,24	+1110,25
4.1N7	П11	220,00	0,20	1,00	1,000	0,85	0,62	0,20	0,12	0,24	1,07	ВА-332А - 1Р - 16А - 35кА	16	16	160	6	Cu	40	ВВГнг(А)-LSLTx	3x	2,5	)	ВВГнг(А)-LSLTx (	3x	6	)	27	1	0,93	1,00	25,11	1600,00	0,10	3,54	0,094	1158,25	7,24	+1110,25
4.1N8	П12	380,00	40,55	1,00	1,000	0,85	0,62	40,55	25,13	47,71	72,48	ВА-332А - 3Р - 100А - 35кА	100	100	1000	6	Cu	40	ВВГнг(А)-LSLTx	5x	35	)	ВВГнг(А)-LSLTx (	4x	35	)	137	1	0,93	1,00	127,41	1600,00	0,75	0,61	0,086	2739,69	2,74	+2439,69
4.1N9	В26	220,00	0,06	1,00	1,000	0,85	0,62	0,06	0,04	0,07	0,32	ВА-332А - 1Р - 16А - 35кА	16	16	160	6	Cu	40	ВВГнг(А)-LSLTx	3x	2,5	)	ВВГнг(А)-LSLTx (	3x	6	)	27	1	0,93	1,00	25,11	1600,00	0,03	3,54	0,094	1158,25	7,24	+1110,25
4.1N10	В28	380,00	0,75	1,00	1,000	0,85	0,62	0,75	0,46	0,88	1,34	ВА-332А - 3Р - 16А - 35кА	16	16	160	6	Cu	40	ВВГнг(А)-LSLTx	5x	2,5	)	ВВГнг(А)-LSLTx (	4x	6	)	27	1	0,93	1,00	25,11	1600,00	0,07	3,54	0,1	1147,53	7,17	+1099,53
4.1N11	В29	220,00	0,06	1,00	1,000	0,85	0,62	0,06	0,04	0,07	0,32	ВА-332А - 1Р - 16А - 35кА	16	16	160	6	Cu	40	ВВГнг(А)-LSLTx	3x	2,5	)	ВВГнг(А)-LSLTx (	3x	6	)	27	1	0,93	1,00	25,11	1600,00	0,03	3,54	0,094	1158,25	7,24	+1110,25
4.1N12	В29а	220,00	0,06	1,00	1,000	0,85	0,62	0,06	0,04	0,07	0,32	ВА-332А - 1Р - 16А - 35кА	16	16	160	6	Cu	40	ВВГнг(А)-LSLTx	3x	2,5	)	ВВГнг(А)-LSLTx (	3x	6	)	27	1	0,93	1,00	25,11	1600,00	0,03	3,54	0,094	1158,25	7,24	+1110,25
4.1N13	В30	220,00	0,15	1,00	1,000	0,85	0,62	0,15	0,09	0,18	0,80	ВА-332А - 1Р - 16А - 35кА	16	16	160	6	Cu	50	ВВГнг(А)-LSLTx	3x	2,5	)	ВВГнг(А)-LSLTx (	3x	6	)	27	1	0,93	1,00	25,11	1600,00	0,10	3,54	0,094	974,121	6,09	+926,12
4.1N14	В31	220,00	0,15	1,00	1,000	0,85	0,62	0,15	0,09	0,18	0,80	ВА-332А - 1Р - 16А - 35кА	16	16	160	6	Cu	50	ВВГнг(А)-LSLTx	3x	2,5	)	ВВГнг(А)-LSLTx (	3x	6	)	27	1	0,93	1,00	25,11	1600,00	0,10	3,54	0,094	974,121	6,09	+926,12
4.1N15	В32	220,00	0,15	1,00	1,000	0,85	0,62	0,15	0,09	0,18	0,80	ВА-332А - 1Р - 16А - 35кА	16	16	160	6	Cu	50	ВВГнг(А)-LSLTx	3x	2,5	)	ВВГнг(А)-LSLTx (	3x	6	)	27	1	0,93	1,00	25,11	1600,00	0,10	3,54	0,094	974,121	6,09	+926,12
4.1N16	В33	220,00	0,06	1,00	1,000	0,85	0,62	0,06	0,04	0,07	0,32	ВА-332А - 1Р - 16А - 35кА	16	16	160	6	Cu	50	ВВГнг(А)-LSLTx	3x	2,5	)	ВВГнг(А)-LSLTx (	3x	6	)	27	1	0,93	1,00	25,11	1600,00	0,04	3,54	0,094	974,121	6,09	+926,12
4.1N17	В34	220,00	0,06	1,00	1,000	0,85	0,62	0,06	0,04	0,07	0,32	ВА-332А - 1Р - 16А - 35кА	16	16	160	6	Cu	50	ВВГнг(А)-LSLTx	3x	2,5	)	ВВГнг(А)-LSLTx (	3x	6	)	27	1	0,93	1,00	25,11	1600,00	0,04	3,54	0,094	974,121	6,09	+926,12
4.1N18	В35	220,00	0,06	1,00	1,000	0,85	0,62	0,06	0,04	0,07	0,32	ВА-332А - 1Р - 16А - 35кА	16	16	160	6	Cu	50	ВВГнг(А)-LSLTx	3x	2,5	)	ВВГнг(А)-LSLTx (	3x	6	)	27	1	0,93	1,00	25,11	1600,00	0,04	3,54	0,094	974,121	6,09	+926,12
4.1N19	В36	220,00	0,06	1,00	1,000	0,85	0,62	0,06	0,04	0,07	0,32	ВА-332А - 1Р - 16А - 35кА	16	16	160	6	Cu	50	ВВГнг(А)-LSLTx	3x	2,5	)	ВВГнг(А)-LSLTx (	3x	6	)	27	1	0,93	1,00	25,11	1600,00	0,04	3,54	0,094	974,121	6,09	+926,12
4.1N20	В37	220,00	0,19	1,00	1,000	0,85	0,62	0,19	0,12	0,22	1,02	ВА-332А - 1Р - 16А - 35кА	16	16	160	6	Cu	50	ВВГнг(А)-LSLTx	3x	2,5	)	ВВГнг(А)-LSLTx (	3x	6	)	27	1	0,93	1,00	25,11	1600,00	0,12	3,54	0,094	974,121	6,09	+926,12
4.1N21	В38	380,00	0,75	1,00	1,000	0,85	0,62	0,75	0,46	0,88	1,34	ВА-332А - 3Р - 16А - 35кА	16	16	160	6	Cu	50	ВВГнг(А)-LSLTx	5x	2,5	)	ВВГнг(А)-LSLTx (	4x	6	)	27	1	0,93	1,00	25,11	1600,00	0,09	3,54	0,1	964,66	6,03	+916,66
4.1N22	В39	220,00	0,15	1,00	1,000	0,85	0,62	0,15	0,09	0,18	0,80	ВА-332А - 1Р - 16А - 35кА	16	16	160	6	Cu	50	ВВГнг(А)-LSLTx	3x	2,5	)	ВВГнг(А)-LSLTx (	3x	6	)	27	1	0,93	1,00	25,11	1600,00	0,10	3,54	0,094	974,121	6,09	+926,12
4.1N23	В40	220,00	0,15	1,00	1,000	0,85	0,62	0,15	0,09	0,18	0,80	ВА-332А - 1Р - 16А - 35кА	16	16	160	6	Cu	50	ВВГнг(А)-LSLTx	3x	2,5	)	ВВГнг(А)-LSLTx (	3x	6	)	27	1	0,93	1,00	25,11	1600,00	0,10	3,54	0,094	974,121	6,09	+926,12
4.1N24	В41	220,00	0,06	1,00	1,000	0,85	0,62	0,06	0,04	0,07	0,32	ВА-332А - 1Р - 16А - 35кА	16	16	160	6	Cu	50	ВВГнг(А)-LSLTx	3x	2,5	)	ВВГнг(А)-LSLTx (	3x	6	)	27	1	0,93	1,00	25,11	1600,00	0,04	3,54	0,094	974,121	6,09	+926,12
4.1N25	В42	220,00	0,15	1,00	1,000	0,85	0,62	0,15	0,09	0,18	0,80	ВА-332А - 1Р - 16А - 35кА	16	16	160	6	Cu	50	ВВГнг(А)-LSLTx	3x	2,5	)	ВВГнг(А)-LSLTx (	3x	6	)	27	1	0,93	1,00	25,11	1600,00	0,10	3,54	0,094	974,121	6,09	+926,12
4.1N26	В43	220,00	0,15	1,00	1,000	0,85	0,62	0,15	0,09	0,18	0,80	ВА-332А - 1Р - 16А - 35кА	16	16	160	6	Cu	50	ВВГнг(А)-LSLTx	3x	2,5	)	ВВГнг(А)-LSLTx (	3x	6	)	27	1	0,93	1,00	25,11	1600,00	0,10	3,54	0,094	974,121	6,09	+926,12
4.1N27	В44	220,00	0,06	1,00	1,000	0,85	0,62	0,06	0,04	0,07	0,32	ВА-332А - 1Р - 16А - 35кА	16	16	160	6	Cu	50	ВВГнг(А)-LSLTx	3x	2,5	)	ВВГнг(А)-LSLTx (	3x	6	)	27	1	0,93	1,00	25,11	1600,00	0,04	3,54	0,094	974,121	6,09	+926,12
4.1N28	В45	220,00	0,06	1,00	1,000	0,85	0,62	0,06	0,04	0,07	0,32	ВА-332А - 1Р - 16А - 35кА	16	16	160	6	Cu	50	ВВГнг(А)-LSLTx	3x	2,5	)	ВВГнг(А)-LSLTx (	3x	6	)	27	1	0,93	1,00	25,11	1600,00	0,04	3,54	0,094	974,121	6,09	+926,12
4.1N29	В46	220,00	0,06	1,00	1,000	0,85	0,62	0,06	0,04	0,07	0,32	ВА-332А - 1Р - 16А - 35кА	16	16	160	6	Cu	50	ВВГнг(А)-LSLTx	3x	2,5	)	ВВГнг(А)-LSLTx (	3x	6	)	27	1	0,93	1,00	25,11	1600,00	0,04	3,54	0,094	974,121	6,09	+926,12
4.1N30	В47	220,00	0,19	1,00	1,000	0,85	0,62	0,19	0,12	0,22	1,02	ВА-332А - 1Р - 16А - 35кА	16	16	160	6	Cu	50	ВВГнг(А)-LSLTx	3x	2,5	)	ВВГнг(А)-LSLTx (	3x	6	)	27	1	0,93	1,00	25,11	1600,00	0,12	3,54	0,094	974,121	6,09	+926,12
4.1N31	В48	220,00	0,15	1,00	1,000	0,85	0,62	0,15	0,09	0,18	0,80	ВА-332А - 1Р - 16А - 35кА	16	16	160	6	Cu	50	ВВГнг(А)-LSLTx	3x	2,5	)	ВВГнг(А)-LSLTx (	3x	6	)	27	1	0,93	1,00	25,11	1600,00	0,10	3,54	0,094	974,121	6,09	+926,12
4.1N32	В49	220,00	0,06	1,00	1,000	0,85	0,62	0,06	0,04	0,07	0,32	ВА-332А - 1Р - 16А - 35кА	16	16	160	6	Cu	50	ВВГнг(А)-LSLTx	3x	2,5	)	ВВГнг(А)-LSLTx (	3x	6	)	27	1	0,93	1,00	25,11	1600,00	0,04	3,54	0,094	974,121	6,09	+926,12
4.1N33	В50	220,00	0,06	1,00	1,000	0,85	0,62	0,06	0,04	0,07	0,32	ВА-332А - 1Р - 16А - 35кА	16	16	160	6	Cu	50	ВВГнг(А)-LSLTx	3x	2,5	)	ВВГнг(А)-LSLTx (	3x	6	)	27	1	0,93	1,00	25,11	1600,00	0,04	3,54	0,094	974,121	6,09	+926,12
4.1N34	В51	220,00	0,06	1,00	1,000	0,85	0,62	0,06	0,04	0,07	0,32	ВА-332А - 1Р - 16А - 35кА	16	16	160	6	Cu	50	ВВГнг(А)-LSLTx	3x	2,5	)	ВВГнг(А)-LSLTx (	3x	6	)	27	1	0,93	1,00	25,11	1600,00	0,04	3,54	0,094	974,121	6,09	+926,12
4.1N35	В52	220,00	0,19	1,00	1,000	0,85	0,62	0,19	0,12	0,22	1,02	ВА-332А - 1Р - 16А - 35кА	16	16	160	6	Cu	50	ВВГнг(А)-LSLTx	3x	2,5	)	ВВГнг(А)-LSLTx (	3x	6	)	27	1	0,93	1,00	25,11	1600,00	0,12	3,54	0,094	974,121	6,09	+926,12
4.1N36	В53	220,00	0,06	1,00	1,000	0,85	0,62	0,06	0,04	0,07	0,32	ВА-332А - 1Р - 16А - 35кА	16	16	160	6	Cu	50	ВВГнг(А)-LSLTx	3x	2,5	)	ВВГнг(А)-LSLTx (	3x	6	)	27	1	0,93	1,00	25,11	1600,00	0,04	3,54	0,094	974,121	6,09	+926,12
4.1N37	В54	220,00	0,06	1,00	1,000	0,85	0,62	0,06	0,04	0,07	0,32	ВА-332А - 1Р - 16А - 35кА	16	16	160	6	Cu	50	ВВГнг(А)-LSLTx	3x	2,5	)	ВВГнг(А)-LSLTx (	3x	6	)	27	1	0,93	1,00	25,11	1600,00	0,04	3,54	0,094	974,121	6,09	+926,12
4.1N38	В55	220,00	0,19	1,00	1,000	0,85	0,62	0,19	0,12	0,22	1,02	ВА-332А - 1Р - 16А - 35кА	16	16	160	6	Cu	50	ВВГнг(А)-LSLTx	3x	2,5	)	ВВГнг(А)-LSLTx (	3x	6	)	27	1	0,93	1,00	25,11	1600,00	0,12	3,54	0,094	974,121	6,09	+926,12
4.1N39	В56	220,00	0,06	1,00	1,000	0,85	0,62	0,06	0,04	0,07	0,32	ВА-332А - 1Р - 16А - 35кА	16	16	160	6	Cu	40	ВВГнг(А)-LSLTx	3x	2,5	)	ВВГнг(А)-LSLTx (	3x	6	)	27	1	0,93	1,00	25,11	1600,00	0,03	3,54	0,094	1158,25	7,24	+1110,25
4.1N40	В57	220,00	0,15	1,00	1,000	0,85	0,62	0,15	0,09	0,18	0,80	ВА-332А - 1Р - 16А - 35кА	16	16	160	6	Cu	40	ВВГнг(А)-LSLTx	3x	2,5	)	ВВГнг(А)-LSLTx (	3x	6	)	27	1	0,93	1,00	25,11	1600,00	0,08	3,54	0,094	1158,25	7,24	+1110,25
4.1N41	В9	220,00	0,06	1,00	1,000	0,85	0,62	0,06	0,04	0,07	0,32	ВА-332А - 1Р - 16А - 35кА	16	16	160	6	Cu	40	ВВГнг(А)-LSLTx	3x	2,5	)	ВВГнг(А)-LSLTx (	3x	6	)	27	1	0,93	1,00	25,11	1600,00	0,03	3,54	0,094	1158,25	7,24	+1110,25
4.1N42	Нар блок К7	220,00	2,00	1,00	1,000	0,85	0,62	2,00	1,24	2,35	10,70	ВА-332А - 1Р - 20А - 35кА	16	16	160	6	Cu	50	ВВГнг(А)-LSLTx	3x	2,5	)	ВВГнг(А)-LSLTx (	3x	6	)	27	1	0,93	1,00	25,11	1600,00	1,29	3,54	0,094	974,121	6,09	+926,12
4.1N43	Нар блок К7 рез	220,00	2,00	1,00	1,000	0,85	0,62	2,00	1,24	2,35	10,70	ВА-332А - 1Р - 20А - 35кА	16	16	160	6	Cu	50	ВВГнг(А)-LSLTx	3x	2,5	)	ВВГнг(А)-LSLTx (	3x	6	)	27	1	0,93	1,00	25,11	1600,00	1,29	3,54	0,094	974,121

4.4N9	ДП7.3	220,00	0,12	1,00	1,000	0,85	0,62	0,12	0,07	0,14	0,64	ВА-332А - 3Р - 16А - 35кА	16	16	160	6	Cu	30	ВВГнг(А)-FRLSLTx	5x	2,5	)	ВВГнг(А)-LSLTx (	3x	6	)	27	1	0,93	1,00	25,11	1600,00	0,05	3,54	0,094	1428,22	8,93	+1380,22
4.4N10	ДП8.2	380,00	3,00	1,00	1,000	0,85	0,62	3,00	1,86	3,53	5,36	ВА-332А - 3Р - 16А - 35кА	16	16	160	6	Cu	30	ВВГнг(А)-FRLSLTx	5x	2,5	)	ВВГнг(А)-LSLTx (	4x	6	)	27	1	0,93	1,00	25,11	1600,00	0,22	3,54	0,1	1415,96	8,85	+1367,96
4.4N11	ДП8.3	380,00	3,00	1,00	1,000	0,85	0,62	3,00	1,86	3,53	5,36	ВА-332А - 3Р - 16А - 35кА	16	16	160	6	Cu	30	ВВГнг(А)-FRLSLTx	5x	2,5	)	ВВГнг(А)-LSLTx (	4x	6	)	27	1	0,93	1,00	25,11	1600,00	0,22	3,54	0,1	1415,96	8,85	+1367,96
4.4N12	ДП9.3	380,00	3,00	1,00	1,000	0,85	0,62	3,00	1,86	3,53	5,36	ВА-332А - 3Р - 16А - 35кА	16	16	160	6	Cu	30	ВВГнг(А)-FRLSLTx	5x	2,5	)	ВВГнг(А)-LSLTx (	4x	6	)	27	1	0,93	1,00	25,11	1600,00	0,22	3,54	0,1	1415,96	8,85	+1367,96
4.4N13	ДВ1.2	380,00	7,50	1,00	1,000	0,85	0,62	7,50	4,65	8,82	13,41	ВА-332А - 3Р - 20А - 35кА	20	20	200	6	Cu	30	ВВГнг(А)-FRLSLTx	5x	4	)	ВВГнг(А)-LSLTx (	4x	6	)	36	1	0,93	1,00	33,48	1600,00	0,56	3,54	0,1	1415,96	7,08	+1355,96
4.4N14	ДВ1.3	380,00	7,50	1,00	1,000	0,85	0,62	7,50	4,65	8,82	13,41	ВА-332А - 3Р - 20А - 35кА	20	20	200	6	Cu	30	ВВГнг(А)-FRLSLTx	5x	4	)	ВВГнг(А)-LSLTx (	4x	6	)	36	1	0,93	1,00	33,48	1600,00	0,56	3,54	0,1	1415,96	7,08	+1355,96
4.4N15	ДВ2.2	380,00	7,50	1,00	1,000	0,85	0,62	7,50	4,65	8,82	13,41	ВА-332А - 3Р - 20А - 35кА	20	20	200	6	Cu	30	ВВГнг(А)-FRLSLTx	5x	4	)	ВВГнг(А)-LSLTx (	4x	6	)	36	1	0,93	1,00	33,48	1600,00	0,56	3,54	0,1	1415,96	7,08	+1355,96
4.4N16	ДВ2.3	380,00	7,50	1,00	1,000	0,85	0,62	7,50	4,65	8,82	13,41	ВА-332А - 3Р - 20А - 35кА	20	20	200	6	Cu	30	ВВГнг(А)-FRLSLTx	5x	4	)	ВВГнг(А)-LSLTx (	4x	6	)	36	1	0,93	1,00	33,48	1600,00	0,56	3,54	0,1	1415,96	7,08	+1355,96
4.4N17	ДВ3.2	380,00	7,50	1,00	1,000	0,85	0,62	7,50	4,65	8,82	13,41	ВА-332А - 3Р - 20А - 35кА	20	20	200	6	Cu	30	ВВГнг(А)-FRLSLTx	5x	4	)	ВВГнг(А)-LSLTx (	4x	6	)	36	1	0,93	1,00	33,48	1600,00	0,56	3,54	0,1	1415,96	7,08	+1355,96
4.4N18	ДВ3.3	380,00	7,50	1,00	1,000	0,85	0,62	7,50	4,65	8,82	13,41	ВА-332А - 3Р - 20А - 35кА	20	20	200	6	Cu	30	ВВГнг(А)-FRLSLTx	5x	4	)	ВВГнг(А)-LSLTx (	4x	6	)	36	1	0,93	1,00	33,48	1600,00	0,56	3,54	0,1	1415,96	7,08	+1355,96
4.4N19	ДВ4.2	380,00	7,50	1,00	1,000	0,85	0,62	7,50	4,65	8,82	13,41	ВА-332А - 3Р - 20А - 35кА	20	20	200	6	Cu	30	ВВГнг(А)-FRLSLTx	5x	4	)	ВВГнг(А)-LSLTx (	4x	6	)	36	1	0,93	1,00	33,48	1600,00	0,56	3,54	0,1	1415,96	7,08	+1355,96
4.4N20	ДВ4.3	380,00	7,50	1,00	1,000	0,85	0,62	7,50	4,65	8,82	13,41	ВА-332А - 3Р - 20А - 35кА	20	20	200	6	Cu	30	ВВГнг(А)-FRLSLTx	5x	4	)	ВВГнг(А)-LSLTx (	4x	6	)	36	1	0,93	1,00	33,48	1600,00	0,56	3,54	0,1	1415,96	7,08	+1355,96
4.4N21	ДВ5.2	380,00	7,50	1,00	1,000	0,85	0,62	7,50	4,65	8,82	13,41	ВА-332А - 3Р - 20А - 35кА	20	20	200	6	Cu	30	ВВГнг(А)-FRLSLTx	5x	4	)	ВВГнг(А)-LSLTx (	4x	6	)	36	1	0,93	1,00	33,48	1600,00	0,56	3,54	0,1	1415,96	7,08	+1355,96
4.4N22	ДВ5.3	380,00	7,50	1,00	1,000	0,85	0,62	7,50	4,65	8,82	13,41	ВА-332А - 3Р - 20А - 35кА	20	20	200	6	Cu	30	ВВГнг(А)-FRLSLTx	5x	4	)	ВВГнг(А)-LSLTx (	4x	6	)	36	1	0,93	1,00	33,48	1600,00	0,56	3,54	0,1	1415,96	7,08	+1355,96
	Итого по панели 4РП4 в норм. Режиме	380,00	23,20	1,00	1,000	0,65	1,17	23,20	27,12	35,69	54,23																												
	Итого по панели 4РП4 в режиме пожара	380,00	122,32	1,00	1,000	0,81	0,72	122,32	88,55	151,01	229,43																												
	Итого Противодымная вентиляция	380,00	99,12	1,00	1,000	0,85	0,62	99,12	61,43	116,61	177,17																												
			367,07																																				
	ГРЩ-1 в нормальном режиме																																						
	Ввод 1																																						
1N1	ВРУ-1 ввод1	380,00	595,87	0,80	1,00	0,96	0,29	476,70	136,23	495,78	753,26	ВА-338А - 3Р - 1250А - 35кА	1250	1250	12500	50	Cu	50	ВВГнг(А)-LSLTx	5x	240	)	ВВГнг(А)-LSLTx (	3x	240	)	472	3	0,93	1,00	1316,88	1600,00	0,58	0,089	0,06	3350,63	0,27	-399,37
1N2	ВРУ-2 ввод1	380,00	179,68	0,80	1,00	0,91	0,46	143,74	65,57	157,99	240,04	ВА-336А - 3Р - 800А - 35кА	800	800	8000	50	Cu	60	ВВГнг(А)-LSLTx	5x	240	)	ВВГнг(А)-LSLTx (	3x	240	)	472	2	0,93	1,00	877,92	1600,00	0,35	0,089	0,06	3138,09	0,39	+738,09
1N3	ВРУ-3 ввод1	380,00	234,34	0,80	1,00	0,83	0,67	187,47	126,38	226,09	343,51	ВА-335А - 3Р - 630А - 35кА	630	630	6300	50	Cu	90	ВВГнг(А)-LSLTx	5x	150	)	ВВГнг(А)-LSLTx (	3x	150	)	346	2	0,93	1,00	643,56	1600,00	1,06	0,14	0,061	2486,18	0,39	+596,18
1N4	ВРУ-4 ввод1	380,00	178,97	0,80	1,00	0,82	0,69	143,18	98,93	174,03	264,41	ВА-335А - 3Р - 500А - 35кА	500	500	5000	50	Cu	100	ВВГнг(А)-LSLTx	5x	120	)	ВВГнг(А)-LSLTx (	3x	120	)	302	2	0,93	1,00	561,72	1600,00	1,10	0,18	0,062	2261,81	0,45	+761,81
1N5	Рентген	380,00	80,00	1,00	1,000	0,65	1,17	80,00	93,53	123,08	187,00	ВА-333А - 3Р - 250А - 35кА	250	250	2500	50	Cu	60	ВВГнг(А)-LSLTx	5x	120	)	ВВГнг(А)-LSLTx (	4x	120	)	302	1	0,93	1,00	280,86	1600,00	0,87	0,18	0,07	3396,56	1,36	+2646,56
1N6	КТ	380,00	80,00	1,00	1,000	0,65	1,17	80,00	93,53	123,08	187,00	ВА-333А - 3Р - 250А - 35кА	250	250	2500	50	Cu	255	ВВГнг(А)-LSLTx	5x	240	)	ВВГнг(А)-LSLTx (	3x	240	)	472	1	0,93	1,00	438,96	1600,00	2,25	0,089	0,06	1312,79	0,53	+562,79
1N7									-300,00																														
	Итого по панели 4РП4 в норм. Режиме	380,00	1348,86	0,80	1,000	0,96	0,28	1079,09	305,12	1121,40	1703,79																												
	Ввод 2																																						
2N1	ВРУ-1 ввод2	380,00	460,84	0,80	1,00	0,94	0,35	368,67	129,27	390,68	593,58	ВА-338А - 3Р - 1250А - 35кА	1250	1250	12500	50	Cu	50	ВВГнг(А)-LSLTx	5x	240	)	ВВГнг(А)-LSLTx (	3x	240	)	472	3	0,93	1,00	1316,88	1600,00	0,47	0,089	0,06	3350,63	0,27	-399,37
2N2	ВРУ-2 ввод2	380,00	257,76	0,80	1,00	0,90	0,48	206,21	99,87	229,12	348,11	ВА-336А - 3Р - 800А - 35кА	800	800	8000	50	Cu	60	ВВГнг(А)-LSLTx	5x	240	)	ВВГнг(А)-LSLTx (	3x	240	)	472	2	0,93	1,00	877,92	1600,00	0,51	0,089	0,06	3138,09	0,39	+738,09
2N3	ВРУ-3 ввод2	380,00	204,40	0,80	1,00	0,85	0,62	163,52	101,34	192,38	292,29	ВА-335А - 3Р - 630А - 35кА	630	630	6300	50	Cu	90	ВВГнг(А)-LSLTx	5x	150	)	ВВГнг(А)-LSLTx (	3x	150	)	346	2	0,93	1,00	643,56	1600,00	0,91	0,14	0,061	2486,18	0,39	+596,18
2N4	ВРУ-4 ввод2	380,00	188,10	0,80	1,00	0,82	0,69	150,48	103,46	182,61	277,45	ВА-335А - 3Р - 500А - 35кА	500	500	5000	50	Cu	100	ВВГнг(А)-LSLTx	5x	120	)	ВВГнг(А)-LSLTx (	3x	120	)	302	2	0,93	1,00	561,72	1600,00	1,16	0,18	0,062	2261,81	0,45	+761,81
2N5	МРТ	380,00	100,00	1,00	1,000	0,65	1,17	100,00	116,91	153,85	233,75	ВА-332А - 3Р - 320А - 35кА	320	320	3200	50	Cu	65	ВВГнг(А)-LSLTx	5x	240	)	ВВГнг(А)-LSLTx (	3x	240	)	472	1	0,93	1,00	438,96	1600,00	0,72	0,089	0,06	3039,73	0,95	+2079,73
2N6									-300,00																														
	Итого по панели 4РП4 в норм. Режиме	380,00	1211,10	0,80	1,000	0,97	0,25	968,88	245,78	999,57	1518,69																												
	ГРЩ-1 в режиме пожара																																						
	Ввод 1																																						
1N1	ВРУ-1 ввод1	380,00	477,97	0,80	1,00	0,96	0,29	382,38	109,27	397,69	604,22	ВА-332А - 3Р - 1250А - 35кА	1250	1250	12500	50	Cu	50	ВВГнг(А)-LSLTx	5x	240	)	ВВГнг(А)-LSLTx (	3x	240	)	472	3	0,93	1,00	1316,88	1600,00	0,47	0,089	0,06	3350,63	0,27	-399,37
1N2	ВРУ-2 ввод1	380,00	126,08	0,80	1,00	0,91	0,46	100,86	46,01	110,86	168,44	ВА-332А - 3Р - 800А - 35кА	800	800	8000	50	Cu	60	ВВГнг(А)-LSLTx	5x	240	)	ВВГнг(А)-LSLTx (	3x	240	)	472	2	0,93	1,00	877,92	1600,00	0,24	0,089	0,06	3138,09	0,39	+738,09
1N5	Рентген	380,00	80,00	1,00	1,000	0,65	1,17	80,00	93,53	123,08	187,00	ВА-332А - 3Р - 250А - 35кА	250	250	2500	50	Cu	60	ВВГнг(А)-LSLTx	5x	120	)	ВВГнг(А)-LSLTx (	3x	120	)	302	1	0,93	1,00	280,86	1600,00	0,84	0,18	0,062	2920,6	1,17	+2170,6
1N6	КТ	380,00	80,00	1,00	1,000	0,65	1,17	80,00	93,53	123,08	187,00	ВА-332А - 3Р - 250А - 35кА	250	250	2500	50	Cu	255	ВВГнг(А)-LSLTx	5x	240	)	ВВГнг(А)-LSLTx (	3x	240	)	472	1	0,93	1,00	438,96	1600,00	2,25	0,089	0,06	1312,79	0,53	+562,79
1N7									-300,00																														
	Итого по панели 4РП4 в норм. Режиме	380,00	764,05	0,80	1,000	1,00	0,07	611,24	40,24	612,57	930,70																												
	Ввод 2																																						
2N1	ВРУ-1 ввод2	380,00	460,84	0,80	1,00	0,94	0,35	368,67	129,27	390,68	593,58	ВА-338А - 3Р - 1250А - 35кА	1250	1250	12500	50	Cu	50	ВВГнг(А)-LSLTx	5x	240	)	ВВГнг(А)-LSLTx (	3x	240	)	472	3	0,93	1,00	1316,88	1600,00	0,47	0,089	0,06	3350,63	0,27	-399,37
2N2	ВРУ-2 ввод2	380,00	257,76	0,80	1,00	0,90	0,48	206,21	99,87	229,12	348,11	ВА-336А - 3Р - 800А - 35кА	800	800	8000	50	Cu	60	ВВГнг(А)-LSLTx	5x	240	)	ВВГнг(А)-LSLTx (	3x	240	)	472	2	0,93	1,00	877,92	1600,00	0,51	0,089	0,06	3138,09	0,39	+738,09
2N3	ВРУ-3 ввод2	380,00	99,94	1,00	1,00	0,80	0,75	99,94	74,68	124,76	189,56	ВА-335А - 3Р - 630А - 35кА	630	630	6300	50	Cu	90	ВВГнг(А)-LSLTx	5x	150	)	ВВГнг(А)-LSLTx (	3x	150	)	346	2	0,93	1,00	643,56	1600,00	0,58	0,14	0,061	2486,18	0,39	+596,18
2N4	ВРУ-4 ввод2	380,00	122,32	1,00	1,00	0,81	0,72	122,32	88,55	151,01	229,43	ВА-335А - 3Р - 500А - 35кА	500	500	5000	50	Cu	100	ВВГнг(А)-LSLTx	5x	120	)	ВВГнг(А)-LSLTx (	3x	120	)	302	2	0,93	1,00	561,72	1600,00	0,95	0,18	0,062	2261,81	0,45	+761,81
2N5	МРТ	380,00	100,00	1,00	1,000	0,65	1,17	100,00	116,91	153,85	233,75	ВА-332А - 3Р - 320А - 35кА	320	320	3200	50	Cu	65	ВВГнг(А)-LSLTx	5x	240	)	ВВГнг(А)-LSLTx (	3x	240	)	472	1	0,93	1,00	438,96	1600,00	0,72	0,089	0,06	3039,73	0,95	+2079,73
2N6									-300,00																														
	Итого по панели 4РП4 в норм. Режиме	380,00	1040,86	0,80	1,000	0,97	0,23	832,69	194,26	855,05	1299,11																												

Позиция	Наименование и техническая характеристика	Тип, марка, обозначение документа, опросного листа	Код обору-дования, изделия, материала	Завод-изготовитель	Еди-ница измере-ния	Коли-чество	Масса единицы, кг.	Примечание
	1 Щитовое оборудование							
1.1	ГРЩ							
	Главный распределительного щита IP31 2000x5600x850мм в составе:	292/08/23-Р-ЭОМ л. 2		DEKraft	компл.	1		
	1. Вводная панель 380В IP31 напольного исполнения ВП1 (ввод КЛ снизу) - 1 шт:							
	2. Вводная панель 380В IP31 напольного исполнения ВП2 (ввод КЛ снизу) - 1 шт:							
	3.Секцтонная панель 380В IP31 напольного исполнения СП - 1 шт:							
	4. Распределительна панель 380В IP31 напольного исполнения РП1(ввод КЛ сверху) - 1 шт							
	5. Распределительна панель 380В IP31 напольного исполнения РП2 (ввод КЛ сверху) - 1 шт							
	6. Цоколь под ГРЩ h=400мм с виброопорами - 1 шт							
1.2	ВРУ-1							
	Вводно-распределительное устроуство IP31 в составе:	292/08/23-Р-ЭОМ л. 3		DEKraft	компл.	1		
	1. Вводная панель 380В IP31 напольного исполнения 1ВП1 (ввод КЛ снизу) - 1 шт:							
	2. Вводная панель 380В IP31 напольного исполнения 1ВП2 (ввод КЛ снизу) - 1 шт							
	3. Распределительна панель 380В IP31 напольного исполнения 1РП1 (ввод КЛ сверху) - 1 шт							
	4. Распределительна панель 380В IP31 напольного исполнения 1РП2 (ввод КЛ сверху) - 1 шт							
	5. Панель АВР 380В IP31 напольного исполнения 1РП-4.1 (ввод КЛ снизу) - 1 шт							
	6. Распределительна панель 380В IP31 напольного исполнения 1РП3 (ввод КЛ сверху) - 1 шт							
	7. Цоколь под ВРУ h=400мм с виброопорами - 1 шт							
1.3	ВРУ-2							
	Вводно-распределительное устроуство IP31 в составе:	292/08/23-Р-ЭОМ л. 4		DEKraft	компл.	1		
	1. Вводная панель 380В IP31 напольного исполнения 2ВП1 (ввод КЛ снизу) - 1 шт:							
	2. Вводная панель 380В IP31 напольного исполнения 2ВП2 (ввод КЛ снизу) - 1 шт							
	3. Распределительна панель 380В IP31 напольного исполнения 2РП1 (ввод КЛ сверху) - 1 шт							
	4. Распределительна панель 380В IP31 напольного исполнения 2РП2 (ввод КЛ сверху) - 1 шт							

Согласовано

Взаим. инв.№

Подп. и дата

Инв. № подл.

Изм.	Кол.уч	Лист	№ док.	Подпись	Дата
4	-	Зам.	105-0625		06.25
Разраб.		Юкечев			05.24
Проверил		Караванский			05.24
Н.контр.		Орлова			05.24
ГИП		Баклыков			05.24

292/08/23-Р-ЭОМ.СО

Взрослая поликлиника на 750 посещений
для южной части г. Новый Уренгой,
в том числе затраты на проектно-изыскательские работы

Система внутреннего электроосвещения и силового оборудования

Стадия	Лист	Листов
Р	1	9

Спецификация оборудования, изделий и материалов

ООО "ВПК"

Позиция	Наименование и техническая характеристика	Тип, марка, обозначение документа, опросного листа	Код обору-дования, изделия, материала	Завод-изготовитель	Еди-ница измере-ния	Коли-чество	Масса единицы, кг.	Примечание
	5. Панель АВР 380В IP31 напольного исполнения 2РП-3.1 (ввод КЛ снизу) - 1 шт							
	6. Распределительна панель 380В IP31 напольного исполнения 2РП3 (ввод КЛ сверху) - 1 шт							
	7. Панель АВР 380В IP31 напольного исполнения 2РП-4.1 (ввод КЛ снизу) - 1 шт							
	8. Распределительна панель 380В IP31 напольного исполнения 2РП4 (ввод КЛ сверху) - 1 шт							
	9. Цоколь под ВРУ h=400мм с виброопорами - 1 шт							
1.4	ВРУ-3							
	Вводно-распределительное устроуство IP31 в составе:	292/08/23-Р-ЭОМ л. 5		DEKraft	компл.	1		
	1. Вводная панель 380В IP31 напольного исполнения 3ВП1 (ввод КЛ снизу) - 1 шт:							
	2. Вводная панель 380В IP31 напольного исполнения 3ВП2 (ввод КЛ снизу) - 1 шт							
	3. Распределительна панель 380В IP31 напольного исполнения 3РП1 (ввод КЛ сверху) - 1 шт							
	4. Распределительна панель 380В IP31 напольного исполнения 3РП2 (ввод КЛ сверху) - 1 шт							
	5. Панель АВР 380В IP31 напольного исполнения 3РП-3.1 (ввод КЛ снизу) - 1 шт							
	6. Распределительна панель 380В IP31 напольного исполнения 3РП3 (ввод КЛ сверху) - 1 шт							
	7. Панель АВР 380В IP31 напольного исполнения 3РП-4.1 (ввод КЛ снизу) - 1 шт							
	8. Распределительна панель 380В IP31 напольного исполнения 3РП4 (ввод КЛ сверху) - 1 шт							
	9. Цоколь под ВРУ h=400мм с виброопорами - 1 шт							
1.5	ВРУ-4							
	Вводно-распределительное устроуство IP31 в составе:	292/08/23-Р-ЭОМ л. 6		DEKraft	компл.	1		
	1. Вводная панель 380В IP31 напольного исполнения ВП1 (ввод КЛ снизу) - 1 шт:							
	2. Вводная панель 380В IP31 напольного исполнения ВП2 (ввод КЛ снизу) - 1 шт							
	3. Распределительна панель 380В IP31 напольного исполнения РП1 (ввод КЛ сверху) - 1 шт							
	4. Распределительна панель 380В IP31 напольного исполнения РП2 (ввод КЛ сверху) - 1 шт							
	5. Панель АВР 380В IP31 напольного исполнения РП-3.1(ввод КЛ снизу) - 1 шт							
	6. Распределительна панель 380В IP31 напольного исполнения РП3 (ввод КЛ сверху) - 1 шт							
	7. Панель АВР 380В IP31 напольного исполнения РП-4.1 (ввод КЛ снизу) - 1 шт							
	8. Распределительна панель 380В IP31 напольного исполнения РП4 (ввод КЛ сверху) - 1 шт							
	9. Цоколь под ВРУ h=400мм с виброопорами - 1 шт							
1.6	Щит рабочего освещения 380В/220В IP31 навесного исполнения 1ЩО-0	292/08/23-Р-ЭОМ л. 7		DEKraft	компл.	1		
1.7	Щит рабочего освещения 380В/220В IP31 навесного исполнения 2ЩО-0	292/08/23-Р-ЭОМ л. 8		DEKraft	компл.	1		
1.8	Щит рабочего освещения 380В/220В IP31 навесного исполнения 1ЩО-1	292/08/23-Р-ЭОМ л. 9		DEKraft	компл.	1		
1.9	Щит рабочего освещения 380В/220В IP31 навесного исполнения 2ЩО-1	292/08/23-Р-ЭОМ л. 10		DEKraft	компл.	1		

Взаим. инв. №

Подп. и дата

Инв. № подл.

Позиция	Наименование и техническая характеристика	Тип, марка, обозначение документа, опросного листа	Код обору-дования, изделия, материала	Завод-изготовитель	Еди-ница измере-ния	Коли-чество	Масса единицы, кг.	Примечание
1.10	Щит рабочего освещения 380В/220В IP31 навесного исполнения 1ЩО-2	292/08/23-Р-ЭОМ л. 11		DEKraft	компл.	1		
1.11	Щит рабочего освещения 380В/220В IP31 навесного исполнения 2ЩО-2	292/08/23-Р-ЭОМ л. 12		DEKraft	компл.	1		
1.12	Щит рабочего освещения 380В/220В IP31 навесного исполнения 1ЩО-3	292/08/23-Р-ЭОМ л. 13		DEKraft	компл.	1		
1.13	Щит рабочего освещения 380В/220В IP31 навесного исполнения 2ЩО-3	292/08/23-Р-ЭОМ л. 14		DEKraft	компл.	1		
1.14	Щит рабочего освещения 380В/220В IP31 навесного исполнения 1ЩО-4	292/08/23-Р-ЭОМ л. 15		DEKraft	компл.	1		
1.15	Щит рабочего освещения 380В/220В IP31 навесного исполнения 2ЩО-4	292/08/23-Р-ЭОМ л. 16		DEKraft	компл.	1		
1.16	Щит аварийного освещения 380В/220В IP31 навесного исполнения 1ЩАО-0	292/08/23-Р-ЭОМ л. 17		DEKraft	компл.	1		
1.17	Щит аварийного освещения 380В/220В IP31 навесного исполнения 2ЩАО-0	292/08/23-Р-ЭОМ л. 18		DEKraft	компл.	1		
1.18	Щит аварийного освещения 380В/220В IP31 навесного исполнения 1ЩАО-1	292/08/23-Р-ЭОМ л. 19		DEKraft	компл.	1		
1.19	Щит аварийного освещения 380В/220В IP31 навесного исполнения 2ЩАО-1	292/08/23-Р-ЭОМ л. 20		DEKraft	компл.	1		
1.20	Щит аварийного освещения 380В/220В IP31 навесного исполнения 1ЩАО-2	292/08/23-Р-ЭОМ л. 21		DEKraft	компл.	1		
1.21	Щит аварийного освещения 380В/220В IP31 навесного исполнения 2ЩАО-2	292/08/23-Р-ЭОМ л. 22		DEKraft	компл.	1		
1.22	Щит аварийного освещения 380В/220В IP31 навесного исполнения 1ЩАО-3	292/08/23-Р-ЭОМ л. 23		DEKraft	компл.	1		
1.23	Щит аварийного освещения 380В/220В IP31 навесного исполнения 2ЩАО-3	292/08/23-Р-ЭОМ л. 24		DEKraft	компл.	1		
1.24	Щит аварийного освещения 380В/220В IP31 навесного исполнения 1ЩАО-4	292/08/23-Р-ЭОМ л. 25		DEKraft	компл.	1		
1.25	Щит аварийного освещения 380В/220В IP31 навесного исполнения 2ЩАО-4	292/08/23-Р-ЭОМ л. 25		DEKraft	компл.	1		
1.26	Силовой щит 380В/220В IP31 навесного исполнения ЩОВх	292/08/23-Р-ЭОМ л. 26		DEVIbox	компл.	1		
1.27	Силовой щит 380В/220В IP31 навесного исполнения 1ЩС-0	292/08/23-Р-ЭОМ л. 27		DEKraft	компл.	1		
1.28	Силовой щит 380В/220В IP31 навесного исполнения 2ЩС-0	292/08/23-Р-ЭОМ л. 28		DEKraft	компл.	1		
1.29	Силовой щит 380В/220В IP31 навесного исполнения 1ЩС-1	292/08/23-Р-ЭОМ л. 29		DEKraft	компл.	1		
1.30	Силовой щит 380В/220В IP31 навесного исполнения 2ЩС-1	292/08/23-Р-ЭОМ л. 30		DEKraft	компл.	1		
1.31	Силовой щит 380В/220В IP31 навесного исполнения 1ЩС-2	292/08/23-Р-ЭОМ л. 31		DEKraft	компл.	1		
1.32	Силовой щит 380В/220В IP31 навесного исполнения 2ЩС-2	292/08/23-Р-ЭОМ л. 32		DEKraft	компл.	1		
1.33	Силовой щит 380В/220В IP31 навесного исполнения 1ЩС-3	292/08/23-Р-ЭОМ л. 33		DEKraft	компл.	1		
1.34	Силовой щит 380В/220В IP31 навесного исполнения 2ЩС-3	292/08/23-Р-ЭОМ л. 34		DEKraft	компл.	1		
1.35	Силовой щит 380В/220В IP31 навесного исполнения 1ЩС-4	292/08/23-Р-ЭОМ л. 35		DEKraft	компл.	1		
1.36	Силовой щит 380В/220В IP31 навесного исполнения 2ЩС-4	292/08/23-Р-ЭОМ л. 36		DEKraft	компл.	1		
1.37	Силовой щит 380В/220В IP31 навесного исполнения 1ЩСВ-0	292/08/23-Р-ЭОМ л. 37		DEKraft	компл.	1		
1.38	Силовой щит 380В/220В IP31 навесного исполнения 1ЩСВ-1	292/08/23-Р-ЭОМ л. 38		DEKraft	компл.	1		
1.39	Силовой щит 380В/220В IP31 навесного исполнения 2ЩСВ-1	292/08/23-Р-ЭОМ л. 39		DEKraft	компл.	1		
1.40	Силовой щит 380В/220В IP31 навесного исполнения 1ЩС-4.2	292/08/23-Р-ЭОМ л. 40		DEKraft	компл.	1		

Взаим. инв. №

Подп. и дата

Инв. № подл.

Позиция	Наименование и техническая характеристика	Тип, марка, обозначение документа, опросного листа	Код обору-дования, изделия, материала	Завод-изготовитель	Еди-ница измере-ния	Коли-чество	Масса единицы, кг.	Примечание
1.41	Силовой щит 380В/220В IP31 навесного исполнения 1ЩС-4.3	292/08/23-Р-ЭОМ л. 41		DEKraft	компл.	1		
1.42	ВРУ-ИТП в составе:	292/08/23-Р-ЭОМ л. 42.1		DEKraft	компл.	1		
1.42.1	1. Вводная панель 380В IP54 напольного исполнения ВП1 - 1 шт:			DEKraft	компл.	1		
1.42.2	2. Вводная панель 380В IP54 напольного исполнения ВП2 - 1 шт:			DEKraft	компл.	1		
1.42.3	3. Распределительна панель 380В IP54 напольного исполнения РП1 - 1 шт			DEKraft	компл.	1		
1.42.4	4. Распределительна панель 380В IP54 напольного исполнения РП1 - 1 шт			DEKraft	компл.	1		
1.43	Силовой щит 380В/220В IP31 навесного исполнения ЩУО	292/08/23-Р-ЭОМ л. 42		DEKraft	компл.	1		
1.44	Силовой щит 380В/220В IP31 навесного исполнения 5ЩС-1	292/08/23-Р-ЭОМ л. 42.2		DEKraft	компл.	1		
1.45	Конденсаторная установка УКРМ 300кВа (6 ступеней) IP31	УКРМ-300-П-П-DEK 300кВАр			шт	2		
1.46	Ящик с понижающим тр-ом 220/12В, 250Вт, IP54	ЯТП-0,25		АО Электромонтаж	шт	15		
1.47	Силовой щит 380В/220В IP31 навесного исполнения АХП	292/08/23-Р-ЭОМ л.		DEKraft	компл.	1		
	2 Кабельные изделия и провода							
	Кабели силовые, не распространяющие горение при групповой прокладке, с пониженным дымо- и газовыделением, с низкой токсичностью продуктов горения, 0,66 кВ, 50Гц, медными		ГОСТ 31996-2012	ОАО "Электрокабель "Кольчугинский завод"				
2.1	ВВГнг(А)-LSLTx 3х1,5				м	16650		
2.2	ВВГнг(А)-LSLTx 3х2,5				м	34520		
2.3	ВВГнг(А)-LSLTx 3х4				м	490		
2.4	ВВГнг(А)-LSLTx 3х6				м	80,00		
2.5	ВВГнг(А)-LSLTx 3х16				м	60,00		
2.6	ВВГнг(А)-LSLTx 5х2,5				м	4490		
2.7	ВВГнг(А)-LSLTx 5х4				м	880		
2.8	ВВГнг(А)-LSLTx 5х6				м	680		
2.9	ВВГнг(А)-LSLTx 5х10				м	495		
2.10	ВВГнг(А)-LSLTx 5х16				м	410		
2.11	ВВГнг(А)-LSLTx 5х25				м	250		
2.12	ВВГнг(А)-LSLTx 5х35				м	290		
2.13	ВВГнг(А)-LSLTx 5х50				м	120		
2.14	ВВГнг(А)-LSLTx 5х70				м	65		
2.15	ВВГнг(А)-LSLTx 5х95				м	195		
2.16	ВВГнг(А)-LSLTx 5х120				м	460		
2.17	ВВГнг(А)-LSLTx 5х150				м	420		
2.18	ВВГнг(А)-LSLTx 5х240				м	860		

Взаим. инв. №

Подп. и дата

Инв. № подл.

Позиция	Наименование и техническая характеристика	Тип, марка, обозначение документа, опросного листа	Код обору-дования, изделия, материала	Завод-изготовитель	Еди-ница измере-ния	Коли-чество	Масса единицы, кг.	Примечание
	Кабели силовые, теплостойкие, не распространяющие горение при групповой прокладке, с пониженным дымо- и газовыделением, с низкой токсичностью продуктов горения, 0,66 кВ, 50Гц, медные		ГОСТ 31996-2012	ОАО "Электрокабель "Кольчугинский завод"				
2.19	ВВГнг(А)-FRLSLTx 3х1,5				м	7325		
2.20	ВВГнг(А)-FRLSLTx 3х2,5				м	300		
2.21	ВВГнг(А)-FRLSLTx 5х2,5				м	1400		
2.22	ВВГнг(А)-FRLSLTx 5х4				м	450		
2.23	ВВГнг(А)-FRLSLTx 5х6				м	240		
	3. Электроустановочные изделия							
3.1	Розетка штепсельная, для открытой установки, с PE, 220В, 16А, IP54	SE Unica New	NU003718	Schneider Electric	шт.	85		
3.2	Розетка штепсельная, для скрытой установки, с PE, 220В, 16А, IP31 белая	SE Unica New	NU505618	Schneider Electric	шт.	2014		
3.3	Розетка штепсельная, для скрытой установки, с PE, 220В, 16А, IP31 красная	SE Unica New	NU503703	Schneider Electric	шт.	963		
3.4	Розетка штепсельная, для скрытой установки, с боковым защитным контактом, 380В, 16А, IP31	РОЗ СКР УСТ УГЛ	PKF32F735	Schneider Electric	шт.	7		
3.5	Напольный лючок 199х199 мм для 4 механизмов	ISM50624		Schneider Electric	шт.	15		
3.6	Напольный лючок 199х276 мм для 6 механизмов	ISM50636		Schneider Electric	шт.	8		
3.7	Выключатель одноклавишный для скрытой установки, 220В, 10А, IP20	SE Unica New	NU520118	Schneider Electric	шт.	755		
3.8	Выключатель двухлавишный для скрытой установки, 220В, 10А, IP20	SE Unica New	NU521118	Schneider Electric	шт.	4		
3.9	Выключатель одноклавишный проходной для скрытой уст, 220В, 10А, IP20	SE Unica New	NU520318	Schneider Electric	шт.	28		
3.10	Выключатель одноклавишный для открытой уст, 220В, 10А, IP54	Schneider AtlasDesign Profi54	ATN540111	Schneider Electric	шт.	3		
3.11	Рамка на 1 пост, цвет Белый	SE Unica New	NU200218	Schneider Electric	шт.	759		
3.12	Рамка на 2 поста, цвет Белый	SE Unica New	NU200418	Schneider Electric	шт.	326		
3.13	Рамка на 3 поста, цвет Белый	SE Unica New	NU200618	Schneider Electric	шт.	2216		
3.14	Рамка на 5 поста, цвет Белый	SE Unica New	NU201018	Schneider Electric	шт.	147		
3.11	Коробка устолновочная D=50мм.			Электромонтаж	шт.	3764		
3.12	Коробка распаячная, с 4-мя мембранными вводами (100х100х50мм).			Электромонтаж	шт.	11091		
3.13	Строительно-монтажные клеммы на 4 подключения, 1,0-2,5мм2, в копмл. по 100 шт.	СМК 773-104	Plc-smk-104	DKC	компл.	40		
3.14	Коробка пластиковая FS с кабельными вводами и клеммниками, IP55, 100х100х50 мм, 4р, 450V, 6А, 4 мм2		FSB11404	DKC	шт.	260		
	4. Электроосветительные приборы							
4.1	Светильник LED, IP20 32Вт	LINER/R LED 1200 TH W 4000K		Световые технологии	шт.	750		
4.2	Светильник LED, IP20 32Вт	ALS.OPL UNI LED 600x600 4000K		Световые технологии	шт.	148		
4.3	Светильник LED, IP20 22Вт	ACQUA C 18 WH 4000K (with driver)		Световые технологии	шт.	213		
4.4	Светильник LED, IP20 18Вт	OPL/R ECO LED 300 4000K		Световые технологии	шт.	40		
4.5	Светильник LED, IP20 32Вт	OPL/R ECO LED 595 4000K		Световые технологии	шт.	156		

Взаим. инв. №

Подп. и дата

Инв. № подл.

Позиция	Наименование и техническая характеристика	Тип, марка, обозначение документа, опросного листа	Код обору-дования, изделия, материала	Завод-изготовитель	Единица измере-ния	Коли-чество	Масса единицы, кг.	Примечание
4.6	Светильник LED, IP54 16Вт	OWP OPTIMA LED 300 IP54/IP54 4000K mat		Световые технологии	шт.	50		
4.7	Светильник LED, IP54 32Вт	OWP OPTIMA LED 595 IP54/IP54 4000K mat		Световые технологии	шт.	88		
4.8	Светильник LED, IP54 32Вт	OWP/R ECO LED 595 IP54/IP54 4000K		Световые технологии	шт.	93		
4.9	Светильник LED, IP54 32Вт	OWP/R ECO LED 595 IP54/IP54 4000K CRI90		Световые технологии	шт.	266		
4.10	Светильник LED, IP20 32Вт	OPL/R ECO LED 595 4000K CRI90		Световые технологии	шт.	836		
4.11	Светильник LED, IP20 54Вт	ADV/K UNI LED 600 (50) 4000K CRI90		Световые технологии	шт.	62		
4.12	Светильник LED, IP20 62Вт	OREOL FLD/P (1000) 840 WH		Световые технологии	шт.	9		
4.13	Светильник LED, IP20 30Вт	OREOL FLD/P (550) 840 WH		Световые технологии	шт.	18		
4.15	Светильник LED, IP65 12Вт	OD LED 12		Световые технологии	шт.	22		
4.14	Светильник LED, IP54 14Вт	ACQUA C 12 WH 4000K CRI90		Световые технологии	шт.	5		
4.15	Светильник LED, IP66 22Вт	SLICK LED G2 20W OPL 840 HG EM		Световые технологии	шт.	276		
4.16	Светильник светодиодный, мощность 22 Вт, 220 В, RAL1015	Optik-22W-220V-4000K-30-NU1200		LEDART	шт.	274		
4.17	Светильник светодиодный, мощность 16 Вт, 220 В, RAL1015	LUMIUS Optik-16W-220V-4000K-30-NU900		LEDART	шт.	140		
4.18	Светильник светодиодный, мощность 12 Вт, 220 В, RAL1015	LUMIUS Optik-12W-220V-4000K-30*60-NU1200		LEDART	шт.	223		
4.19	Светильник светодиодный, мощность 9 Вт, 220 В, RAL1015	LUMIUS Optik-9W-220V-4000K-30*60-NU900		LEDART	шт.	2		
4.20	Светильник светодиодный, мощность 6 Вт, 220 В, RAL1015	LUMIUS Optik-6W-220V-4000K-30*60-NU600		LEDART	шт.	7		
4.21	Светильник светодиодный, мощность 3 Вт, 220 В, RAL1015	LUMIUS Optik-3W-220V-4000K-30*60-NU300		LEDART	шт.	102		
4.22	Прожектор светодиодный, мощность 100 Вт, RAL9006	Leader Led 100W D30 740 EXTREM		Световые технологии	шт.	7		
	5.Трубы							
5.1	Труба ПЛЛ гибкая гофр. не содержит галогенов D16мм, с протяжкой, фурнитурой и крепежом, цвет			DKC	м	23975		
5.2	Труба ПЛЛ гибкая гофр. не содержит галогенов D25мм, с протяжкой, фурнитурой и крепежом, цвет			DKC	м	37820		
5.3	Труба ПЛЛ гибкая гофр. не содержит галогенов D32мм, с протяжкой, фурнитурой и крепежом, цвет			DKC	м	6780		
5.4	Металлорукав D=20мм			DKC	м	60		
	6.Кабеленесущие системы							
6.1	Лоток перфорированный 100х50х3000	S5 Combitech		DKC	шт	35		
6.2	Лоток перфорированный 200х50х3000	S5 Combitech		DKC	шт	525		
6.3	Лоток перфорированный 300х50х3000	S5 Combitech		DKC	шт	65		
6.4	Крышка для лотка 100х50х3000	S5 Combitech		DKC	шт	35		
6.5	Крышка для лотка 200х50х3000	S5 Combitech		DKC	шт	525		
6.6	Крышка для лотка 300х50х3000	S5 Combitech		DKC	шт	65		

Взаим. инв. №

Подп. и дата

Инв. № подл.

Позиция	Наименование и техническая характеристика	Тип, марка, обозначение документа, опросного листа	Код обору-дования, изделия, материала	Завод-изготовитель	Единица измере-ния	Коли-чество	Масса единицы, кг.	Примечание
6.7	Угол горизонтальный 90 град 100x100x50 с крышкой	S5 Combitech		DKC	шт	7		
6.8	Угол горизонтальный 90 град 200x200x50 с крышкой	S5 Combitech		DKC	шт	28		
6.9	Угол горизонтальный 90 град 300x300x50 с крышкой	S5 Combitech		DKC	шт	8		
6.10	Разветвитель Т-образный 200x200x200x50 с крышкой	S5 Combitech		DKC	шт	31		
6.11	Разветвитель Т-образный 300x300x300x50 с крышкой	S5 Combitech		DKC	шт	28		
6.12	Переходник 100 на 200 (100/200x50) с крышкой	S5 Combitech		DKC	шт	7		
6.13	Переходник 200 на 300 (200/300x50) с крышкой	S5 Combitech		DKC	шт	34		
6.14	П-образнвый профиль	BPV2105HBZ		DKC	м	439		
6.15	Шпилька М8	CM200802ZLR		DKC	м	1364		
6.16	Болт/гайка/2шайбы М6	DKC		DKC	шт	25000		
6.17	Анкер шпилька HILTI HST	M12x115/20		DKC	шт	4992		
6.18	Потлочный кранштейн	VS41*16		DKC	шт	4992		
6.19	Лоток лестничный 400x80x3000	L5 Combitech		DKC	шт	52		
6.20	Угол горизонтальный 90 град 400x400x80	L5 Combitech		DKC	шт	20		
6.21	Разветвитель Т-образный 400x400x400x80	L5 Combitech		DKC	шт	2		
6.22	Крепление для вертикального лотка	L5 Combitech		DKC	шт	80		
	7. Материалы							
7.1	Наконечник медный луженый ТМЛ 6-6-4			Электромонтаж	шт.	350		
7.2	Наконечник медный луженый ТМЛ 10-8-5				шт.	650		
7.3	Наконечник кабельный ТМЛ16-8-6				шт.	400		
7.4	Наконечник кабельный ТМЛ25-8-7				шт.	50		
7.5	Наконечник кабельный ТМЛ35-8-10				шт.	60		
7.6	Наконечник кабельный ТМЛ50-12-11				шт.	50		
7.7	Наконечник кабельный ТМЛ70-12-13				шт.	45		
7.8	Наконечник кабельный ТМЛ95-12-15				шт.	25		
7.9	Наконечник кабельный ТМЛ240-16-24				шт.	15		
7.10	Трубка ТУТ 12/6мм2				м	300		
7.11	Трубка ТУТ 20/10мм2				м	350		
7.12	Трубка ТУТ 32/16мм2				м	150		
7.13	Трубка ТУТ 50/25мм2				м	100		
7.14	Трубка ТУТ 70/35мм2				м	20		

Взаим. инв. №

Подп. и дата

Инв. № подл.

Позиция	Наименование и техническая характеристика	Тип, марка, обозначение документа, опросного листа	Код обору-дования, изделия, материала	Завод-изготовитель	Единица измере-ния	Коли-чество	Масса единицы, кг.	Примечание
7.15	Трубка ТУТ 100/50мм2				м	20		
7.16	Трубка ТУТ 140/70мм2				м	20		
7.17	Трубка ТУТ 190/95мм2				м	20		
7.18	Трубка ТУТ для кабеля 240мм2				м	20		
7.19	Герметизирующий состав	VMS-TE 2	7203843	OBO Bettermann	шт.	50		
7.20	Нагревательный кабель DEVIsnow™ 30T	DTCE-30		ДЕВИ	м	890		
7.21	Переходная муфта Кабель 220В/греющий кабель DEVIsnow™			ДЕВИ	шт	10		
7.22	Концевая муфта для греющего кабеля DEVIsnow™			ДЕВИ	шт	10		
7.23	Монтажная лента DEVIfast™			ДЕВИ	м	890		
7.24	Датчик грунта Ground 850RG	Ground 850RG		ДЕВИ	шт	10		
	8 Молниеащита и система уранвивания потенциалов							
8.1	Проволока ZANDZ стальная оцинкованная (D 8 мм / S 50 мм²; бухта 125 м)	ZZ-502-008-125		ZANDZ	м	1280		
8.2	GALMAR Зажим на плоскую крышу для токоотвода (D8 мм; пластик, бетон)	GL-11711R		ZANDZ	шт	1280		
8.3	GALMAR Зажим для соединения токоотводов (D8-10 мм; нерж. сталь)	GL-11551R		ZANDZ	шт	260		
8.4	GALMAR Зажим к фасаду/стене для токоотвода 8 мм с возвышением (нерж. сталь)	GL-11747R		ZANDZ	шт	395		
8.5	Полоса ZANDZ стальная оцинкованная (50*4 мм; бухта 25 м)	ZZ-502-504-31		ZANDZ	м	490		
8.6	Штырь заземления ZANDZ оцинкованный резьбовой (D16; 1,5 м; M16)	ZZ-001-255		ZANDZ	шт	56		
8.7	Муфта соединительная ZANDZ оцинкованная резьбовая (M16)	ZZ-002-251		ZANDZ	шт	28		
8.8	Наконечник стартовый ZANDZ для оцинкованных штырей заземления (M16; оцинкованная сталь)	ZZ-003-250		ZANDZ	шт	28		
8.9	Головка направляющая ZANDZ для насадки на отбойный молоток (M16; оцинкованная сталь)	ZZ-004-250		ZANDZ	шт	10		
8.10	ZANDZ Зажим для подключения проводника (до 40 мм)	ZZ-005-064		ZANDZ	шт	56		
8.11	ZANDZ Смазка токопроводящая	ZZ-006-000		ZANDZ	шт	3		
8.12	ZANDZ Лента гидроизоляционная	ZZ-007-030		ZANDZ	шт	19		
8.13	ZANDZ Насадка на отбойный молоток (SDS max)	ZZ-008-000		ZANDZ	шт	1		
8.14	Полоса стальная оцинкованная 40х4				м	2730		
8.15	Провод ПУГВ 1х4мм				м	450		
8.16	Коробка уравнивания потенциалов 85х85х40мм IP44	КУП КМ41360		ИЕК	шт	57		
8.17	Медная лента для укладки антистатических покрытий	SMK 210315			м	300		
8.18	Соединительная колодка для медной ленты				шт	8		

Взаим. инв. №

Подп. и дата

Инв. № подл.

Позиция	Наименование и техническая характеристика	Тип, марка, обозначение документа, опросного листа	Код обору-дования, изделия, материала	Завод-изготовитель	Единица измере-ния	Коли-чество	Масса единицы, кг.	Примечание
	9 Защитные средства по технике безопасности							
9.1	Указатель (индикатор) напряжения «ПИН2»	УННУ-40-1000в			шт.	44		
9.2	Диэлектрические перчатки до 1000 В, бесшовные, размером 350х155х1,1-2,5 мм	ТУ35-1059-77-76			компл.	44		
9.3	Диэлектрические галоши	ДГ ГОСТ 13385-78			компл.	22		
9.4	Диэлектрические коврики размером 750х750х6 мм	ДК ГОСТ 4907-75			шт.	44		
9.5	Защитные очки размером С-6	0-12			шт.	22		
9.6	Огнетушитель кислотный	СУ-2, ОУ-3			шт.	44		
9.7	Аптечка «Аполлон»				компл.	22		
9.8	Изолирующие клещи				шт.	22		
9.9	Плакаты и знаки безопасности: «Не включать, работают люди», «Работать здесь», «Стой, напряжение!», «Заземлен»				компл.	44		
9.10	Ручка для снятия предохранителя				шт.	22		
9.11	Лестница-стремянка, высота площадки 1,3 м				шт.	22		

Взаим. инв. №

Подп. и дата

Инв. № подл.